1.155.338.00
IS21788/00 (07/05/2025)

iGuzzini

Linealuce 27 Recessed Full Remote 48V DC

MONOCHROMATIC
TUNABLE WARM-WHITE
RGBW NO DOT
RGBW Lens

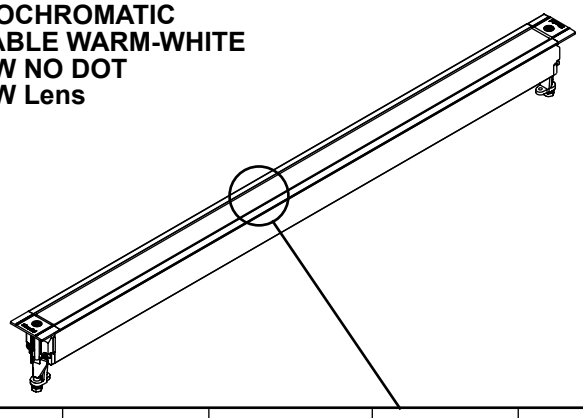

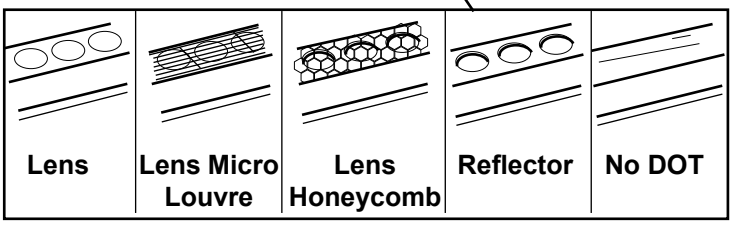

IT Consultare per istruzioni di installazioni aggiuntive.
EN Consult relevant sources for instructions regarding additional installations.
FR Consulter pour obtenir des instructions d'installation supplémentaires.
DE Nachlesen, um weitere Installationsanweisungen zu erhalten.
ES Consultar para conocer las instrucciones de instalación adicionales.
NL Raadpleeg de aanvullende installatie-instructies.
DA Se for yderligere instruktioner til installation.
NO Konsultere for instruksjoner om ekstra installasjoner.
SV Konsultera för ytterligare installationsanvisningar.
RU Обратитесь к дополнительным инструкциям по установке.
ZH 请参考附加安装说明
AR استشر للحصول على إرشادات التركيب الإضافية.

IT **Attenzione:**
La sicurezza dell'apparecchio e' garantita solo con l'uso appropriato delle seguenti istruzioni; pertanto e' necessario conservarle.

EN **Warning:**
The safety of this fixture is guaranteed only if you comply with these instructions; remember to conserve in a safe place.

FR **Attention:**
La sécurité de l'appareil n'est garantie qu'en cas d'utilisation correcte des instructions suivantes; il faut par consequent les conserver.

DE **Achtung:**
Die sicherheit des gerätes wird nur durch sachgemässe befolgung nachstehender anweisungen gewährleistet; ihre aufbewahrung ist deshalb sehr wichtig.

NL **Opgelet:**
De veiligheid van di atoestel is slechts dan gegarandeerd als indien de volgende instructies strikt worden toegepast: daarom moet men ze ook bewaren.

ES **Atencion:**
La seguridad del aparato se garantiza solo cumpliendo cuidadosamente las siguientes instrucciones; por ello, es necesario conservarlas.

DA **Bemærk:**
Sikkerheden ved brug af armaturet kan kun garanteres, hvis disse anvisninger følges; sørg derfor for at gemme dem.

NO **Advarsel:**
Sikkerheten til dette apparatet garanteres kun hvis du overholder disse instruksjonene; husk å oppbevare dem på et trygt sted.

SV **Observera:**
Utrustningens säkerhet kan endast garanteras om dessa anvisningar respekteras i detalj. Spara därför dessa anvisningar för framtida konsultation.

RU **Внимание:**
Мы гарантируем безопасную эксплуатацию изделия только при соблюдении следующих инструкций; с этой целью необходимо сохранить данную брошюру.

ZH **警告:**
为确保该装置安全，请遵守操作指示；并于安全场所放置。

AR **تحذير :**
لا يمكن ضمان سلامة هذا الجهاز إلا إذا التزمت بهذه التعليمات. يجب حفظها في مكان آمن.

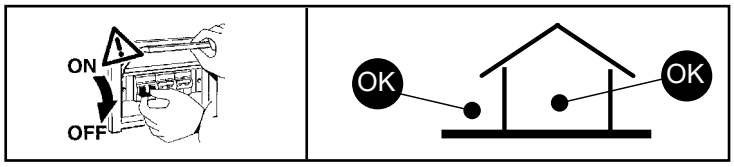

IT N.B.: Durante l'installazione del sistema rispettare scrupolosamente le norme impiantistiche vigenti.
EN N.B.: When installing the system, strictly comply with all regulations on installation in force.
FR N.B.: Lors de l'installation du système veuillez respecter rigoureusement les normes en vigueur en la matière.
DE N.B.: Beachten sie bei der installation des systems gewissenhaft die gültigen bestimmungen bezüglich der anlagentechnik.
NL N.B.: Bij het installeren van het systeem moet u de gelden de installatienormen strikt naleven.
ES N.B.: Durante la instalación del sistema respetar e scrupulosamente las normas de instalación vigentes.
DA N.B.: Under installation af systemet skal man nøje overholde de gældende regler for disse anlæg.
NO N.B.: Ved installasjon av systemet skal alle forskrifter om installasjon som gjelder følges strengt.
SV OBS. : Under installationen av systemet ska installationsföreskrifterna respekteras i detalj.
RU примечание: в процессе монтажа системы строго соблюдайте национальные действующие нормативы по электропроводке.
ZH 注意：在安装 系统时请谨守设备的安装规定。
AR ملاحظة: أثناء تركيب النظام يجب التقيد بحرص بالنظم السائدة المتعلّقة بالشبكة الكهربائية.

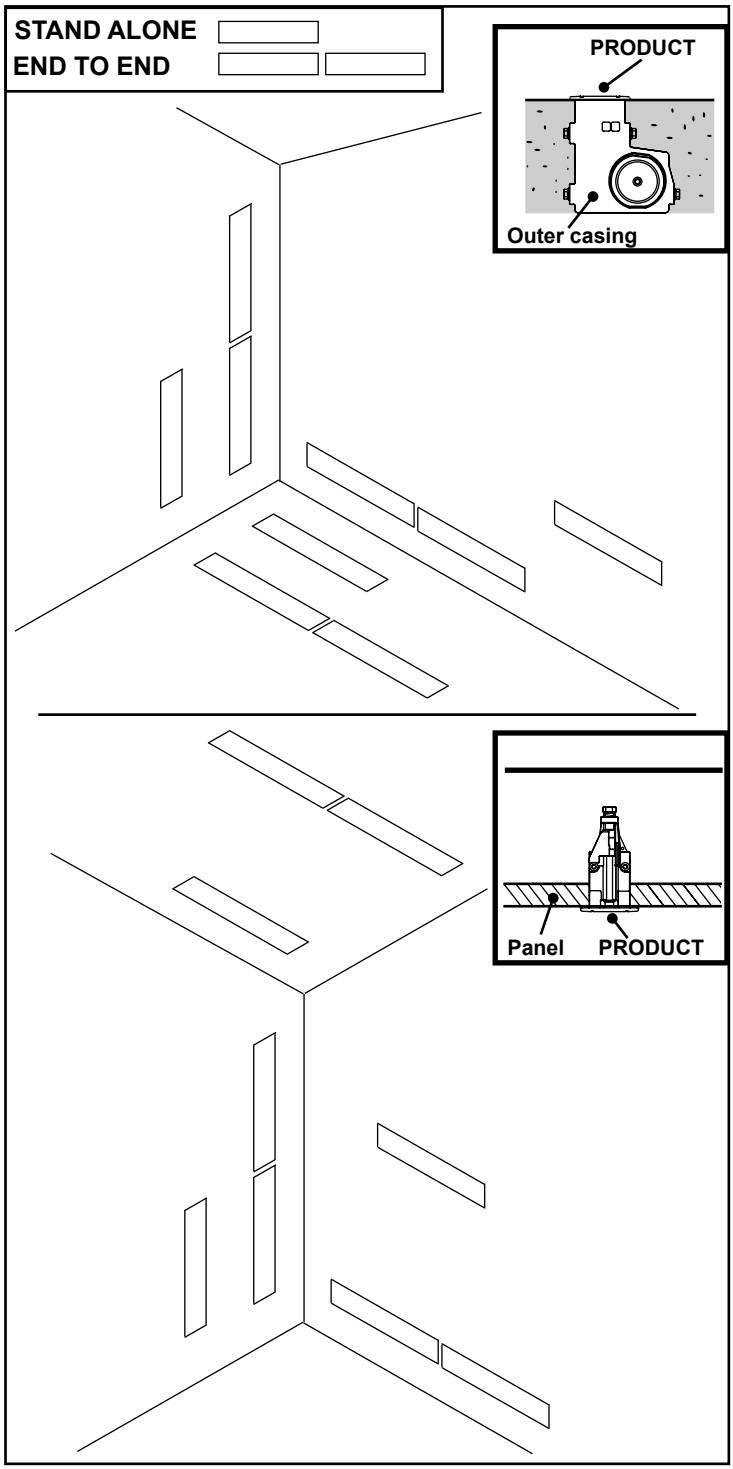

IT Per le posizioni di installazione, attenersi a quelle illustrate, eventualmente contattare la iGuzzini.

EN All installation positions must comply with those illustrated. In the event of any doubt, contact iGuzzini.

FR Pour les positions d'installation, se conformer aux positions illustrées ; contacter la société iGuzzini en cas de nécessité.

DE Für die Einbaupositionen die Abbildungen beachten. Eventuell iGuzzini kontaktieren.

NL Houd u voor de installatieposities aan degene die zijn weergegeven. Neem eventueel contact op met iGuzzini.

ES Respetar las posiciones de instalación ilustradas y, en caso de duda, contactar con iGuzzini.

DA For installationspositioner skal man holde sig til de viste, og eventuelt kontakte iGuzzini.

NO For installasjonsplasseringene henviser vi til illustrasjonene, eller ta eventuelt kontakt med iGuzzini.

SV Följ de angivna positionerna för installationen. Kontakta vid behov iGuzzini.

RU При выборе положения для монтажа следует обратиться к проиллюстрированным либо обратиться в компанию iGuzzini.

ZH 安装位置请参考图示，必要时也可联系iGuzzini.

AR في ما يتعلق بأوضاع التركيب، التزم بما هو موضح ومحدّد، إذا دعت الضرورة اتصل ب iGuzzini

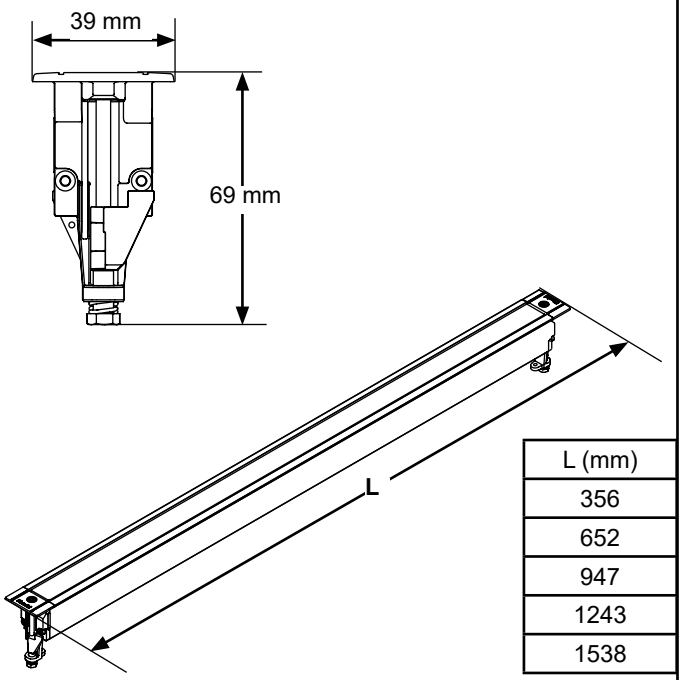

L (mm)
356
652
947
1243
1538

END TO END

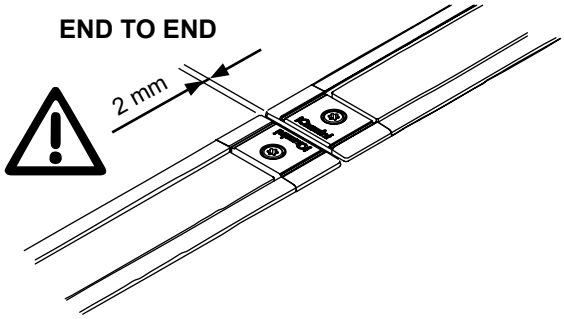

IT N.B.: Apparecchi non idonei ad essere coperti di materiale termicamente isolante

EN N.B.: Fixtures not suitable to be covered in thermally-insulating material.

FR N.B.: Appareils ne pouvant pas être couverts de matériau d'isolation thermique

DE N.B.: Geräte nicht geeignet, um mit wärmeisolierendem Material abgedeckt zu werden

NL N.B.: Deze apparaten zijn niet geschikt om te worden bedekt met thermisch isolerend materiaal

ES NOTA: Aparatos no aptos para ser cubiertos de material térmicamente aislante

DA N.B.: Armarturerne må ikke dækkes af varmeisolerende materiale.

NO N.B.: Apparatene passer ikke til å dekkes av termoisolerende materialer.

SV OBS! Utrustningen får inte täckas över med värmeisolerande material

RU Внимание: Приборы непригодны для покрытия термоизоляционным материалом.

ZH 灯具不适宜用隔热材料加以覆盖。

AR ملاحظة: اجهزة غير قابلة للتغطية مواد عازلة حرارياً.

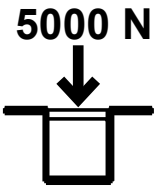

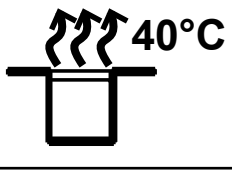

IT Gli apparecchi sono stati progettati e collaudati per reggere un carico statico fino a 5000 N.

EN The luminaires have been designed and tested to withstand a static load of up to 5000 N.

FR Les appareils ont été conçus et testés pour supporter une charge statique jusqu'à 5000 N.

DE Die Leuchten sind auf eine statische Belastung von bis zu 5000 N ausgelegt und getestet.

NL De armaturen zijn ontworpen en gekeurd om een statische belasting tot 5000 N.

ES Las luminarias se han diseñado y probado para soportar una carga estática de hasta 5000 N.

DA Apparaterne er konstrueret og afprøvet til at kunne modstå en statisk belastning på op til 5000 N.

NO Apparatene er laget og godkjent for å bære en statisk vekt på opptil 10000 N.

SV Apparaterna har tagits fram och provkörts för att stå emot en statisk belastning på upp till 5000 N.

RU Устройства спроектированы и испытаны, чтобы выдерживать статическую нагрузку до 5000 N

ZH 该设备经过设计和测试，可承受最高 5000 N的静态负载

AR تم تصميم واختبار أجهزة المصابيح هذه لتحمل حمل ثابت لغاية 5000 نيوتن

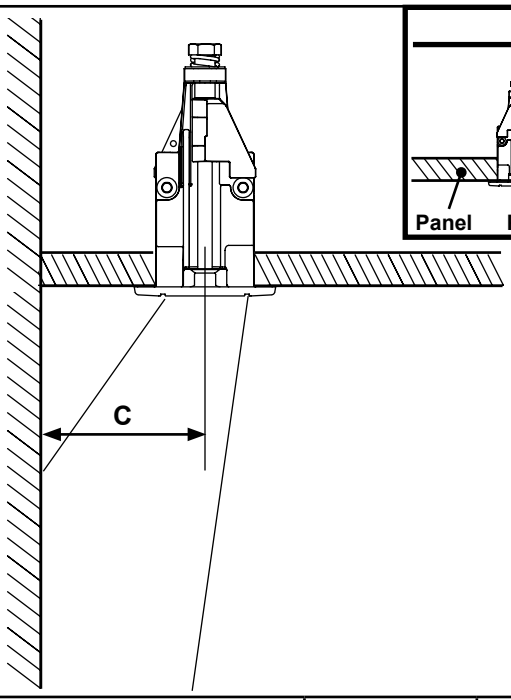

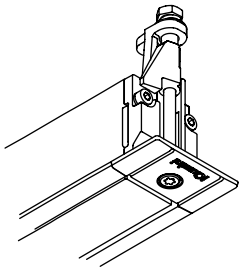

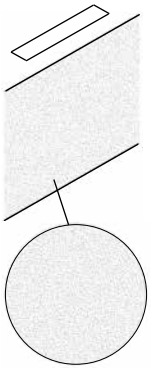

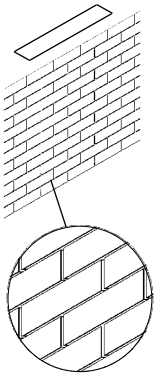

ART.	C (mm)	C (mm)
MONOCHROMATIC	≥ 150	≥ 150
MONOCHROMATIC+HONEYCOMB	≥ 150	≥ 200
MONOCHROMATIC+MICROLOUVRE	≥ 150	≥ 200
TUNABLE WARM-WHITE	≥ 150	≥ 150
RGBW NO DOT	≥ 150	≥ 150
RGBW LENS	≥ 200	≥ 200

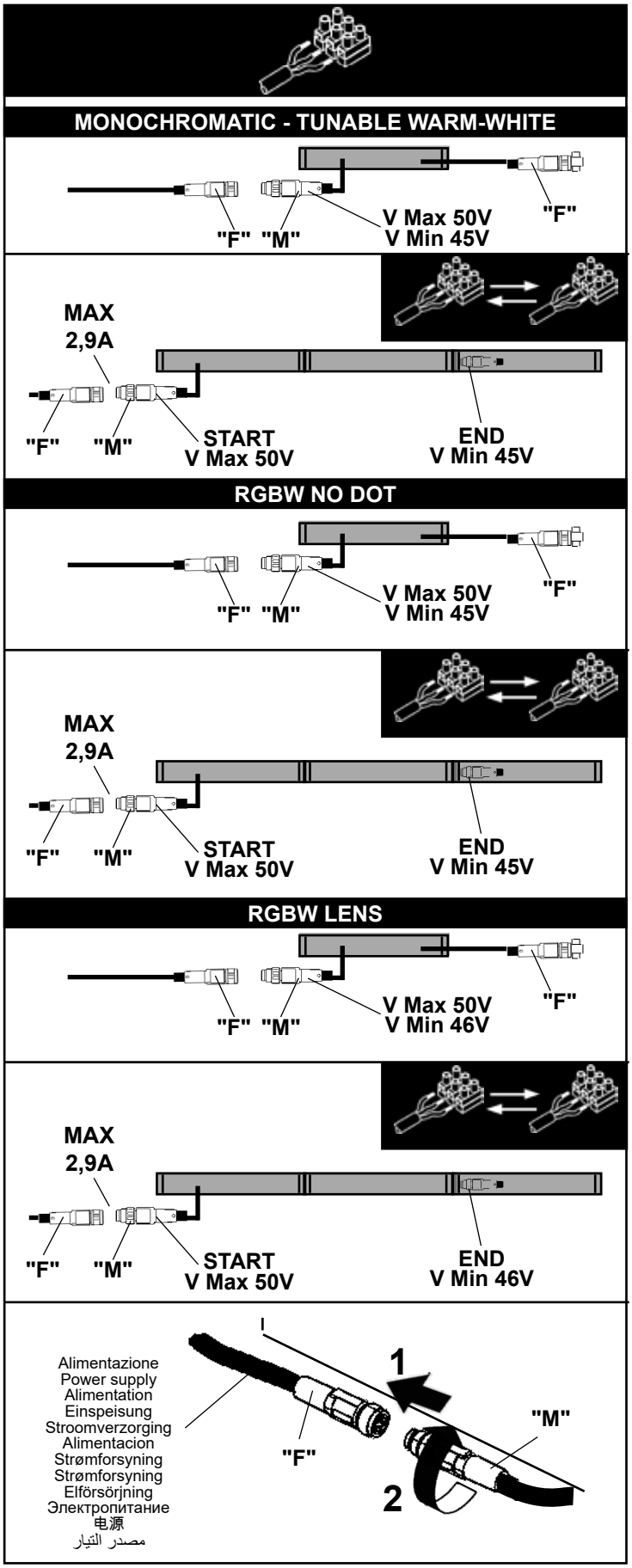

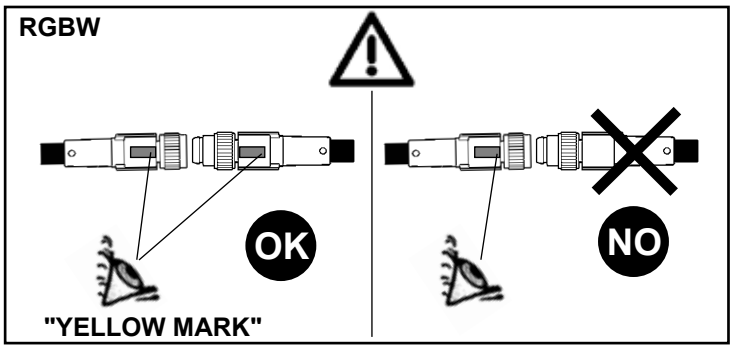

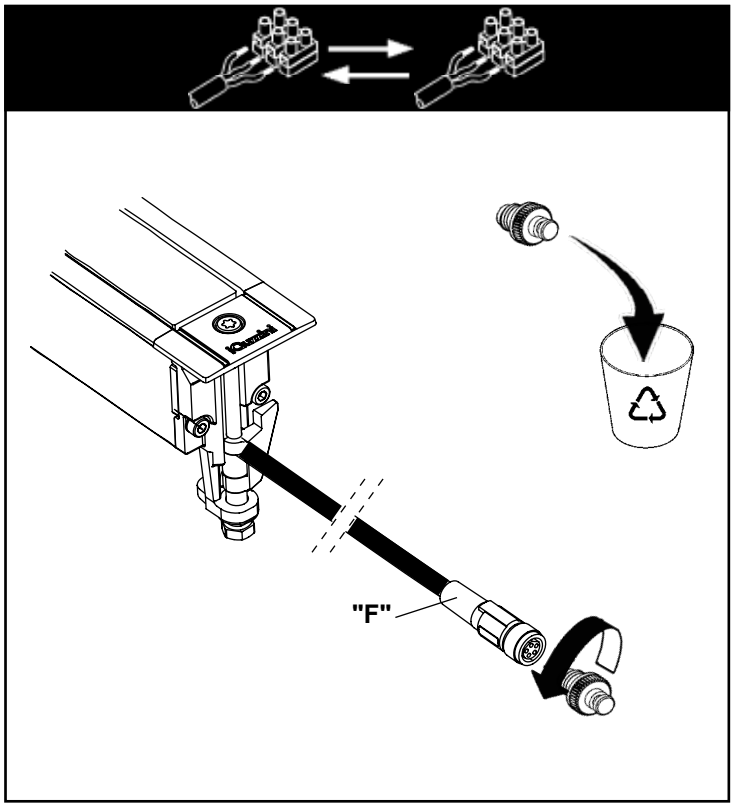

IT Nella progettazione dell'impianto illuminotecnico ed elettrico, determinare le correnti massime ammissibili, considerando i seguenti fattori:
- corrente nominale ammessa dalle morsettiere;
- coefficiente di sicurezza per tenere conto delle sovratensioni e contemporaneità;
- corrente nominale assorbita dai singoli art.

EN When planning the lighting and electrical system, determine the maximum permitted current, taking into account the following factors:
- the nominal current permitted by terminal blocks;
- safety coefficient to allow for excess voltage and contemporaneity;
- the nominal current absorbed by single art.

FR Lors de l'étude de projet de l'installation d'éclairage et de l'installation électrique, déterminer les courants maximaux admissibles en tenant compte des facteurs suivants :
- courant maximal admis par les borniers;
- coefficient de sécurité tenant compte des surtensions et de la simultanéité;
- courant nominal absorbé par les différents art.

DE Bei der Planung einer Beleuchtungs- und Elektroanlage bestimmen Sie die zulässigen Höchstströme unter Berücksichtigung folgender Faktoren:
- von den Klemmleisten zugelassener Nennstrom;
- Sicherheitskoeffizient zur Einbeziehung von Überspannung und Gleichzeitigkeit;
- von den einzelnen art. aufgenommener Nennstrom .

NL Bij het ontwerpen van de verlichtingstechnische en elektrische installatie moet u de maximaal toegestane stroomtoevoer vaststellen door rekening te houden met de volgende factoren:
- nominale stroom toegestaan op klemmenstroken;
- veiligheidscoëfficiënt om rekening te houden met overspanning en gelijktijdigheid;
- nominale opgenomen stroom van de enkele Art.

ES Durante la proyectación de la instalación luminotécnica y eléctrica, determinar las corrientes máximas permitidas, en consideración de los factores siguientes:
- corriente nominal permitida de las borneras;
- coeficiente de seguridad para considerar sobretensiones y contemporaneidades;
- corriente nominal absorbida por los art. individuales.

DA I projekteringen af det belysningstekniske og elektriske anlæg, skal man undersøge den maks. tilladte strømstyrke, idet man tager højde for følgende:
- nominel tilladt strømstyrke fra klemrækkerne
- sikkerhedskoefficient for at sikre mod overspænding og samtidighed
- nominel absorberet strømstyrke på de enkelte dele

NO Under prosjektering av det belysningstekniske og elektriske anlegget, må maksimal tillatt strøm beregnes, ved å ta med i betraktningen følgende faktorer:
- merkestrøm godtatt av klemmebrettene;
- sikkerhetskoeffisient for å holde oversikt over overstrøm og samtidig påslåing;
- merkestrøm som opptas av de enkelte modulene.

SV Vid projekteringen av belysningssystemet och det elektriska systemet ska max. tillåten ström fastställas. Ta hänsyn till följande faktorer:
- Tillåten nominell ström från kopplingsplintarna.
- Säkerhetskoefficient för att ta hänsyn till överspänningar och sammanlagringar.
- Tillförd nominell ström från enskilda artiklar.

RU При расчете светотехнической системы и электропроводки определите максимальный допустимый ток с учетом следующих факторов:
- номинальный допустимый ток, допустимый в клеммных колодках;
- коэффициент безопасности для учета перенапряжения и одновременного включения;
- номинальный ток, поглощаемый отдельными изделиями.

ZH 设计电器、照明设备的时候必须参照下列数据，确定允许的最大电流：
- 接头允许的额定电流
- 为监控超电压与同时性的安全系数；
- 每个组件的额定吸收电流。

AR عند تصميم جهاز الإضاءة والتمديدات الكهربائية، حدّد الحد الأقصى للتيار المسموح به، من خلال الأخذ بعين الاعتبار العوامل التالية:
- التيار الاسمي به على لوحة أطراف التوصيل
- عامل الأمان للأخذ بعين الاعتبار جاوز الفلطية والتزامن
- الفلطية الاسمية الممتصة من قبل الأصناف المفردة.

IT La conformità alla norma è garantita soltanto utilizzando alimentatori/drivers iGuzzini od equivalenti di tipo SELV che rispondano alle vigenti norme.

Nel caso di utilizzo di alimentatori/drivers diversi, per tutte le informazioni tecniche aggiuntive, contattare la iGuzzini.

EN Conformity with the standard is guaranteed only if either iGuzzini ballasts/drivers or equivalent SELV type ballasts which comply with current regulations are used. When using other drivers, contact iGuzzini for any additional technical information.

FR La conformité à la norme n'est assurée qu'en cas d'utilisation de ballasts/drivers iGuzzini ou équivalents type SELV conformes aux normes

Si vous utilisez des drivers différents, pour toute information technique supplémentaire, veuillez contacter iGuzzini.

DE Die Übereinstimmung mit den Vorschriften ist nur bei Verwendung/drivers von iGuzzini-Netzteilen oder gleichwertigen des Typs SELV, die den gültigen-Bestimmungen entsprechen, gewährleistet.

Werden andere Treiber verwendet, ist für sämtliche zusätzlichen technischen Informationen iGzzini zu Rate zu ziehen.

NL De conformiteit aan de norm wordt alleen gegarandeerd als u iGuzzini voorschakelapparaten/drivers gebruikt of overeenkomstige, van het type SELV, die aan de geldende normen voldoen.

En caso de utilización de drivers diferentes, para conocer la información técnica adicional ponerse en contacto con iGuzzini

ES La conformidad a la norma se garantiza solamente con el uso de alimentadores/ drivers iGuzzini o equivalentes de tipo SELV que cumplen las normas vigentes.

Voor het gebruik van andere drivers dient u contact op te nemen met iGuzzini voor alle verdere technische informatie.

DA Opfyldelse af reglerne garanteres kun ved brug af strømforsyningsenheder/ drivers fra iGuzzini eller tilsvarende af typen SELV, der opfylder kravene i-standarderne.Hvis du anvender forskellige drivere, bedes du kontakte iGuzzini for alle de øvrige tekniske informationer.

NO Samsvar med forskriften garanteres bare ved bruk av transformatorer/drivers fra iGuzzini eller tilsvarende av typen SELV som tilsvarer gjeldende forskrifter.

Ved bruk av forskjellige drivere, ta kontakt med iGuzzini for all ekstra teknisk informasjon.

SV Överensstämmelse med standard garanteras endast genom att använda nätaggregat av typ iGuzzini eller motsvarande av typ SELV som överensstämmer med gällande-standard.Vid användning av andra drivenheter ber vi att ni kontaktar iGuzzini för vidare teknisk information.

RU Соответствие нормативу гарантируется только при использовании драйверов iGuzzini или аналогичных типа SELV, отвечающих нормам. Для получения необходимой технической информации при использовании других драйверов свяжитесь с компанией iGuzzini.

ZH 只有在使用IGUZZINI的供电器 或者与之相同的SELV种类的符合法规的供电器情况下，产品的合格性才能被保证 。

如果使用其他驱动器，请联系iGuzzini公司了解所有其他技术信息。

AR
يتم ضمان إحترام المعايير السائدة فقط من خلال إستعمال كوابح من صنع شركة iGuzzini أو ما يشابهها من نوع SELV المطابقة لمعايير مجموعة الدول الأوروبية C.E.I.

في حالة إستخدام برامج تشغيل مختلفة، إتصل ب iGuzzini للحصول على كافة المعلومات الفنية الإضافية

IT Nel caso in cui il cordone o il cavo flessibile esterno dell 'apparecchio risulti danneggiato, sostituire esclusivamente dal produttore, dall 'addetto al servizio clienti o da una persona qualificata in modo da evitare qualsiasi rischio.

EN If the external flexible cable or cord of this luminaire is damaged, it shall be exclusively replaced by the manufacturer or his service agent or a similar qualified person in order to avoid a hazard.

FR Si le cordon ou le câble flexible extérieur de l 'appareil est endommagé faites -le remplacer exclusivement par le fabricant, l 'agent service clients ou par une personne qualifiée, de manière éviter tout risque.

DE Sollte das Stromkabel innen oder außerhalb des Geräts beschädigt sein, dann lassen Sie es ausschließlich vom Hersteller, vom Kundendienst oder von einer qualifizierten Fachperson austauschen, um jedes Risiko zu vermeiden.

NL Als de draad of de flexibele kabel aan de buitenzijde van het apparaat beschadigd zijn, mag u deze uitsluitend laten vervangen door de fabrikant, door iemand van de klantendienst of door een gekwalificeerd technicus, om zo elk risico te vermijden.

ES En caso de estar dañado el cordón o el cable flexible externo del aparato, hágalo sustituir exclusivamente por el fabricante, por el encargado del servicio clientes o por una persona calificada para evitar cualquier tipo de riesgo.

DA I tilfelle ledningen eller den eksterne kabelen til apparatet skulle være ødelagt, la den kun skiftes ut av produsenten, av kundetjenestens tekniker eller av en kyndig person, slik at enhver fare unngås.

NO Hvis kablet eller apparatets eksterne ledning viser tegn på beskadigelse, må udskiftningen kun foretages af producenten, kundeserviceafdelingen eller en fagperson, så man undgår farlige situationer.

SV Om tråden eller den flexibla kabeln utanför apparaten är skadad, ska den endast bytas ut av tillverkaren, personal från serviceverkstaden eller annan behörig person för att undvika alla typer av faror.

RU В случае повреждения внешнего шнура или гибкого кабеля прибора, поручить его замену исключительно производителю, обслуживающему персоналу или квалифицированному электрику во избежание рисков.

ZH 如果没有用 "iGuzzini "配件进行电气连接，则应使用具有适当IP等级的装置。

AR في حالة عدم إجراء التوصيل الكهربائي باستخدام ملحقات"iGuzzini"، فاستخدم جهازًا يتمتع بتصنيف IP مناسب.

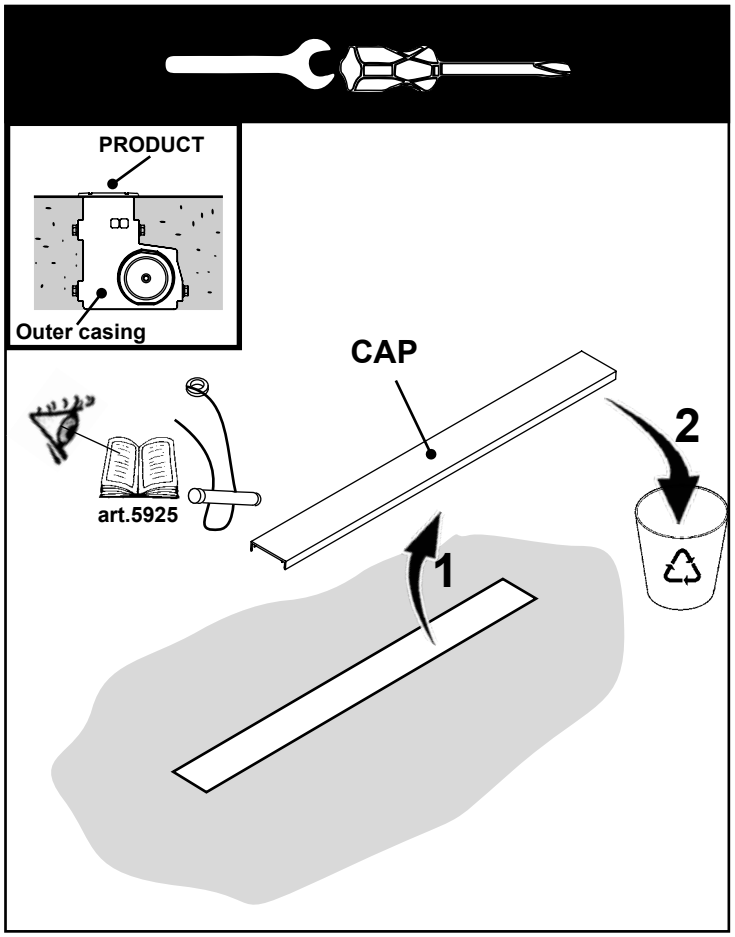

STAND ALONE

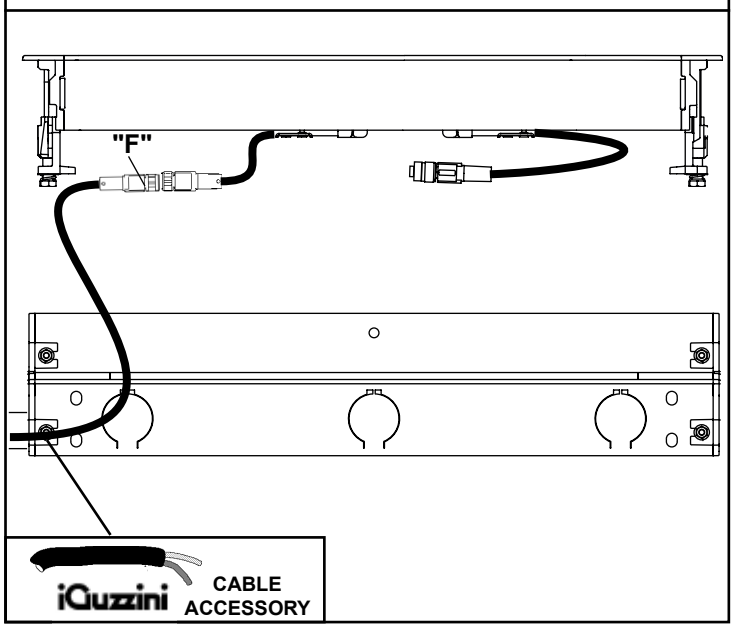

END TO END

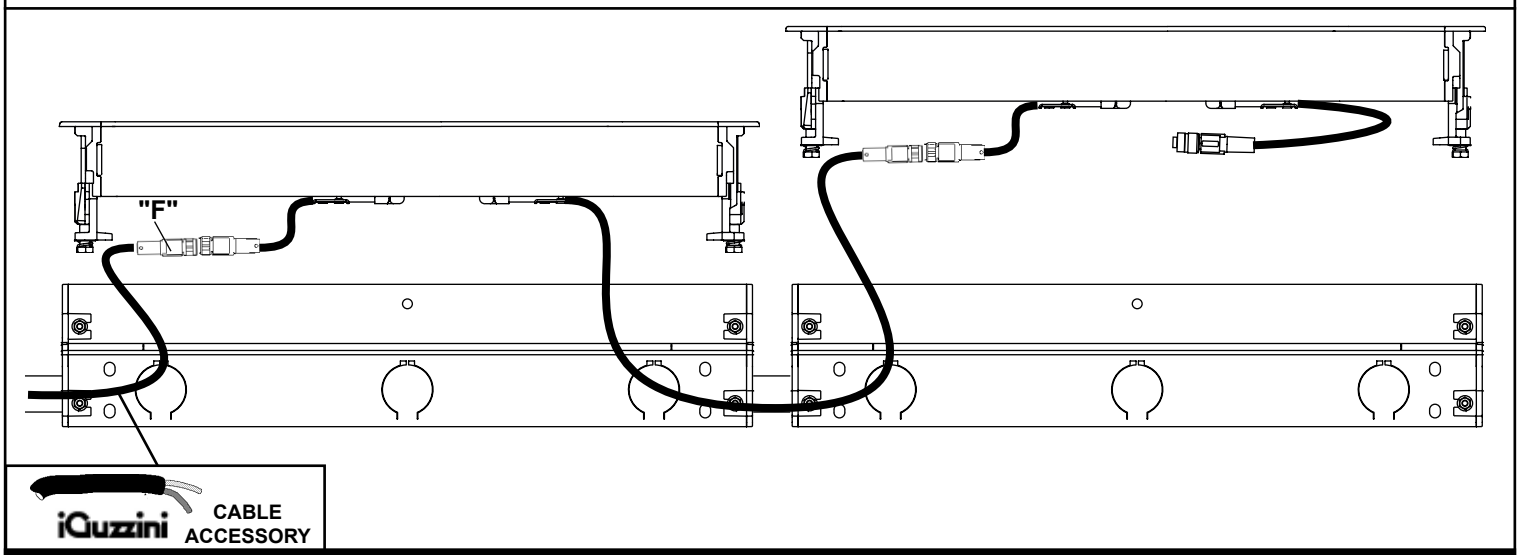

MONOCHROMATIC - TUNABLE WARM-WHITE

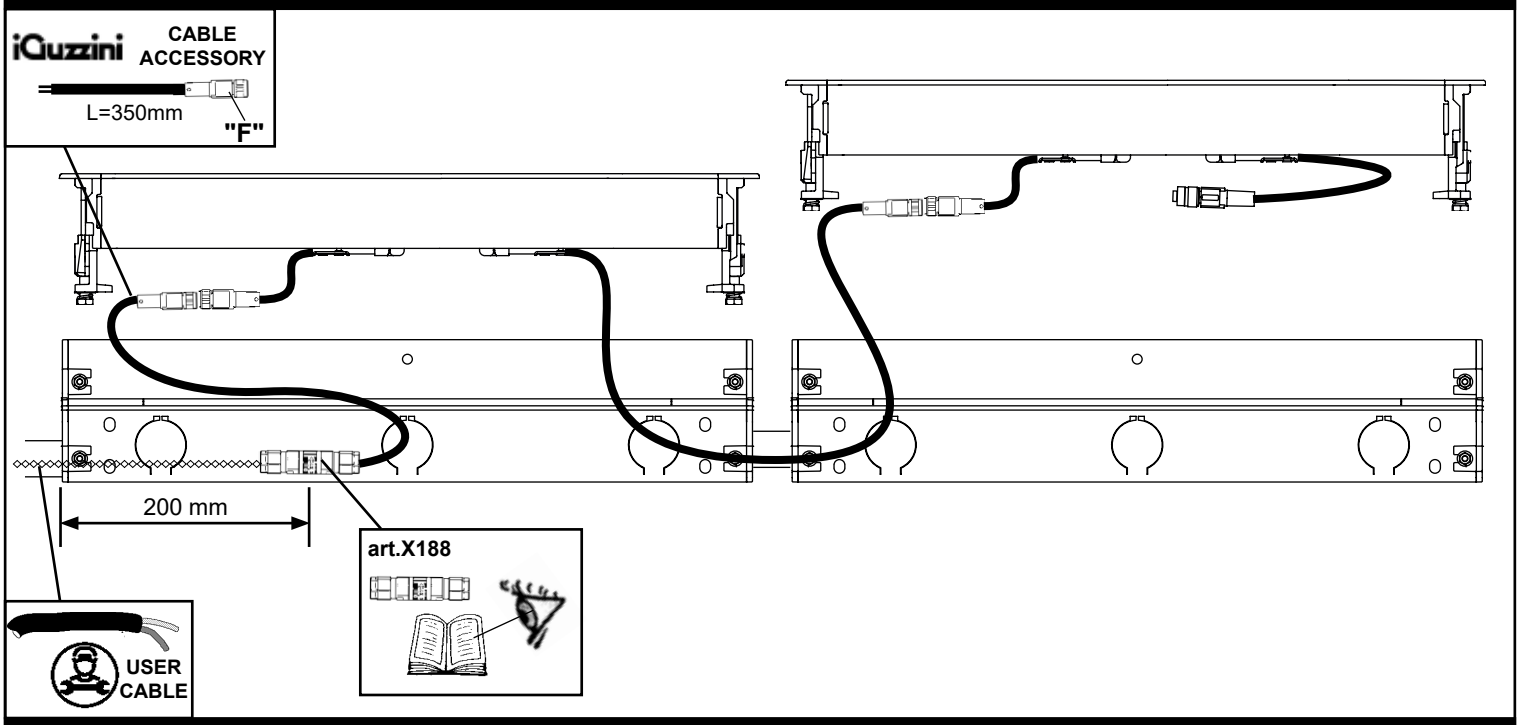

MONOCHROMATIC - TUNABLE WARM-WHITE

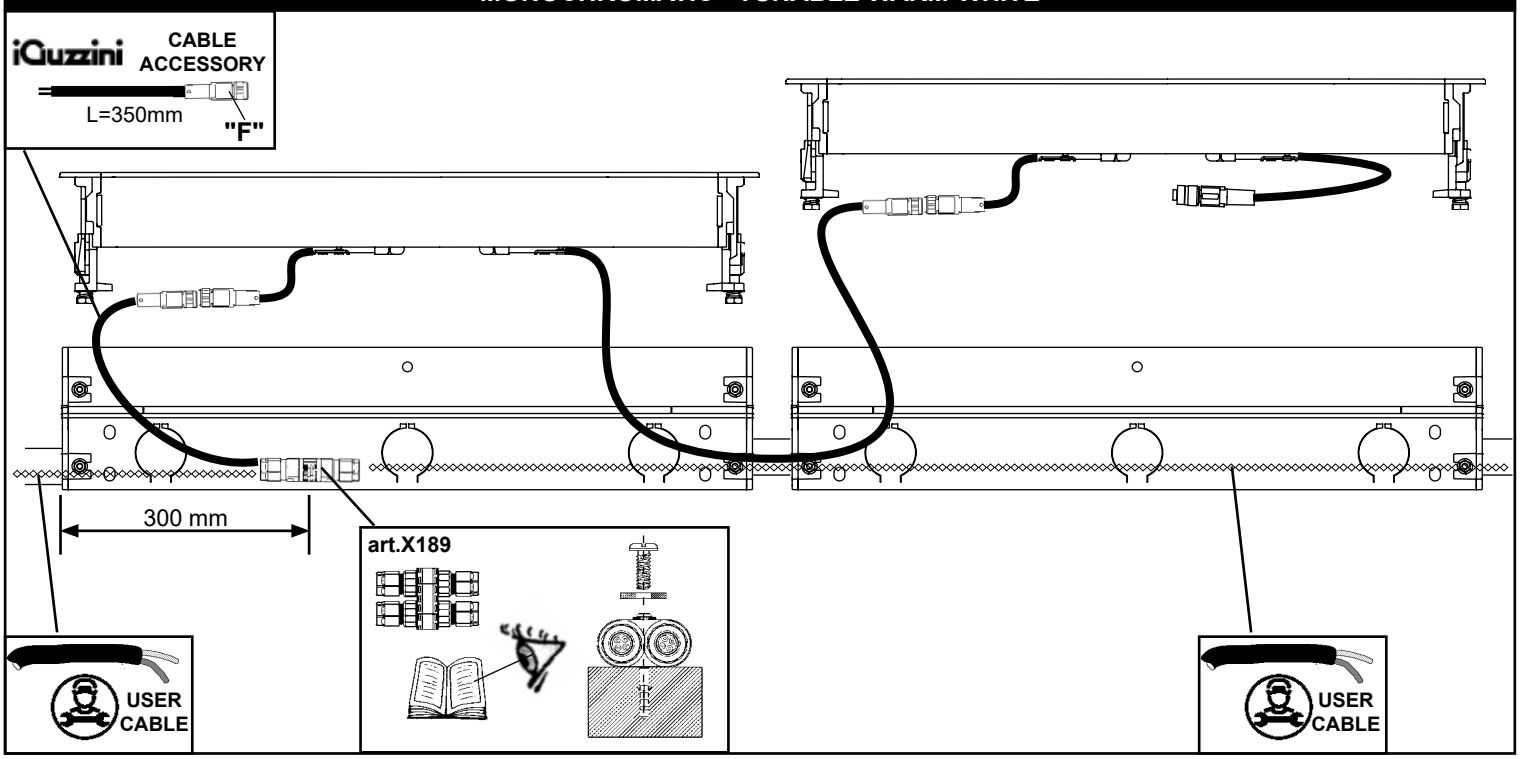

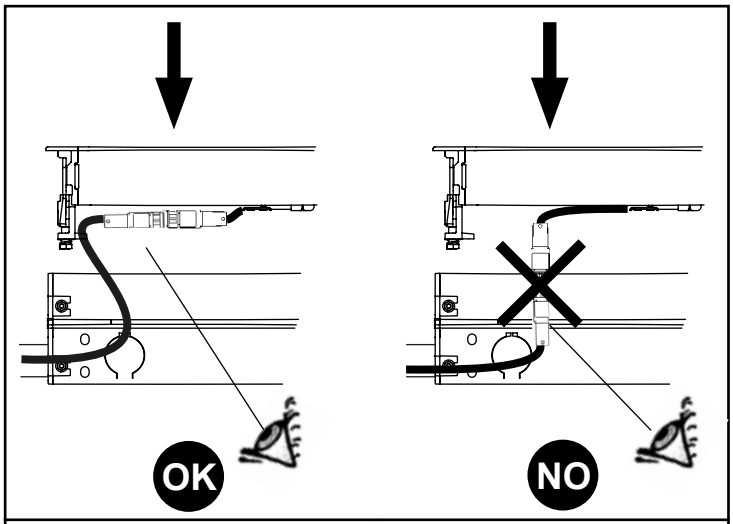

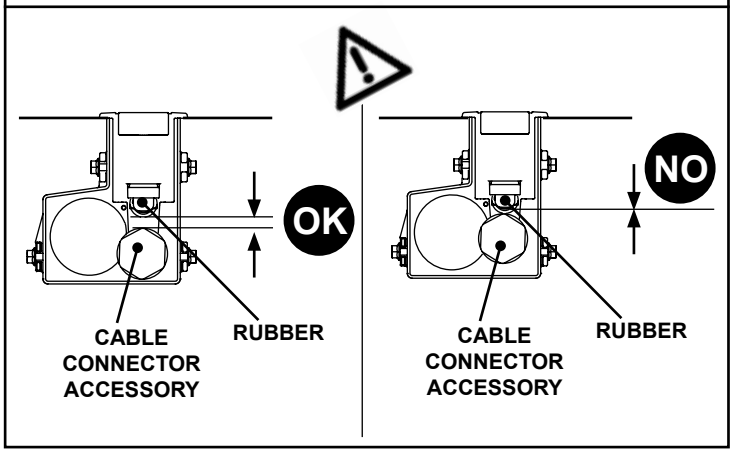

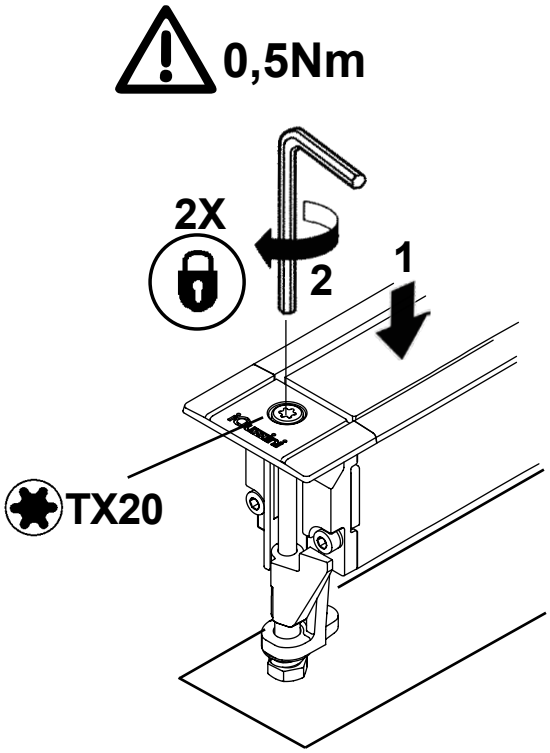

IT Accertarsi che l'area sulla quale poggierà la cornice non presenti sporgenze.

EN Make sure area onto which the frame will rest is free of any projections.

FR Contrôlez que la zone sur laquelle reposera le cadre ne présente pas d'aspérités.

DE Vergewissern Sie sich, dass der Bereich, also die Stelle, wo der Rahmen aufgelegt wird, keine Unebenheiten aufweist.

NL Let op dat de zone waarop de lijst zal rusten geen uitsteeksels vertoont.

ES Asegurarse de que el área, sobre la que se apoyará el marco, no presente salientes.

DA Kontroller, at området , som kanten støtter mod, ikke rager ud nogen steder.

NO Se til at området der rammen skal hvile er fri for fremspring.

SV Försäkra dig om att det inte finns några utstickande delar på området där ramen vilar.

RU Проверьте, чтобы площадь, на которую опирается рамка, не имела выступов.

ZH 确保框架放置的 区域无任何照射。

AR تحقق من أن المساحة التي يرتكز عليها الإطار لا توجد لها أطراف متدلية.

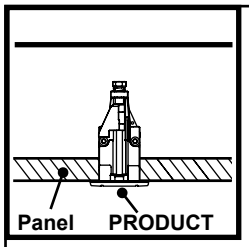

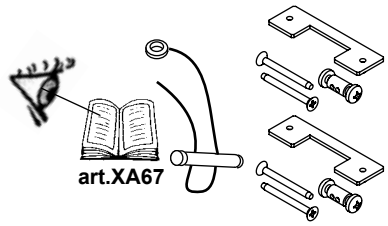

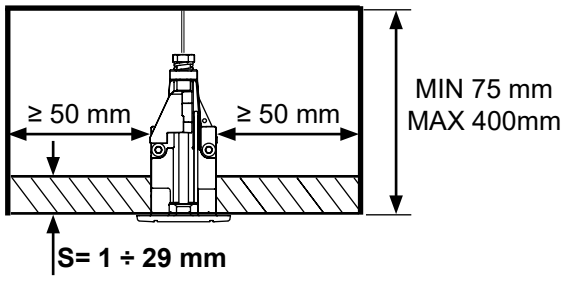

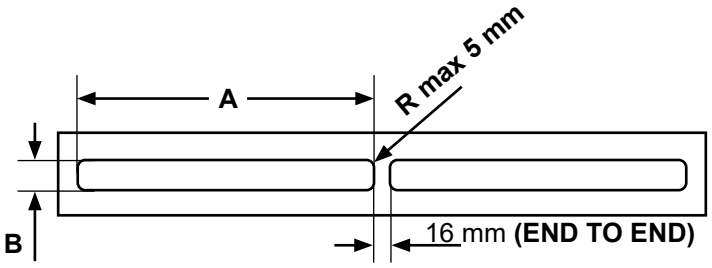

L (mm)	A $^{+1}_{-0}$ (mm)	B $^{+1}_{-0}$ (mm)
356	343	30
652	638	
947	934	
1243	1229	
1538	1525	

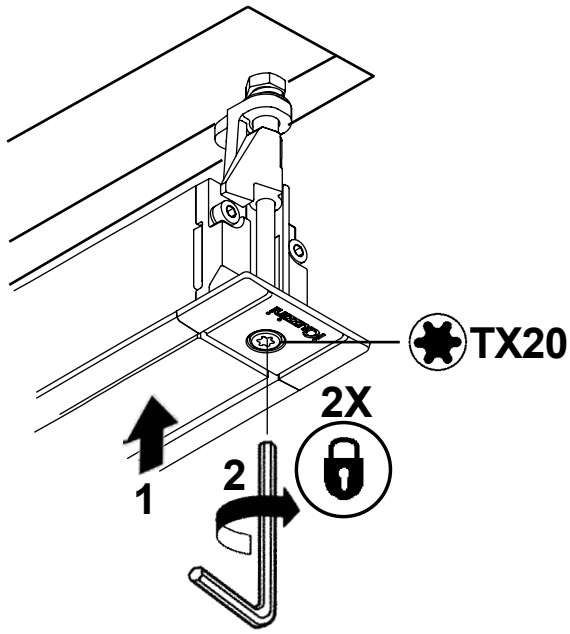

IT In caso di rottura del vetro il prodotto non può essere utilizzato, contattare il costruttore per la sua sostituzione.

EN Should the glass break, the product cannot be used. Contact the manufacturer about its replacement.

FR En cas de cassure du verre, ne pas utiliser le produit et contacter aussitôt le fabricant pour son remplacement.

DE Im Falle einer Beschädigung des Glases darf das Produkt nicht verwendet werden. Setzen Sie sich bitte mit dem Hersteller in Verbindung, der für den Ersatz sorgen wird.

NL In geval het glas gebroken is kan het product niet worden gebruikt. Neem contact op met de fabrikant voor de vervanging van het glas.

ES En caso de ruptura del cristal no utilizar el producto y contactar el fabricante para la sustitución.

DA Hvis produktets glas ødelægges, kan det ikke anvendes. Kontakt forhandleren med henblik på udskiftning.

NO I tilfelle glasset går i stykker kan produktet ikke tas i bruk, kontakt produsenten for utskifting av det.

SV Om glaset går sönder kan inte produkten användas. Kontakta tillverkaren för att byta ut glaset.

RU В случае разбивания стекла не используйте прибор, обратитесь к его производителю для замены.

ZH 一旦玻璃破碎后产品将不能再使用，须联系生产商予以更换。

AR لا يمكن استعمال المنتج في حالة كسر الزجاج، وبالتالي يجب الاتصال بالصانع لاستبداله.

IT N.B.: Per la sostituzione del LED contattare l'azienda iGuzzini.

EN N.B.: For information on LED replacement please contact iGuzzini.

FR N.B.: Pour procéder au remplacement de la LED, adressez-vous à la société iGuzzini.

DE N.B.: Bezüglich des Austausches der LED kontaktieren Sie bitte die Firma iGuzzini.

NL N.B.: Voor het vervangen van de LED neemt u contact op met het bedrijf iGuzzini.

ES NOTA: Para sustituir el LED llame a la empresa iGuzzini.

DA N.B.: For udskiftning af lysdioden, skal man kontakte iGuzzini.

NO N.B.: For informasjon om skifte av LED, vennligst ta kontakt med iGuzzini.

SV OBS! För byte av lysdioden, kontakta företaget iGuzzini.

RU ПРИМЕЧАНИЕ: Для замены СИДов обращайтесь в компанию iGuzzini.

ZH 注意：如需LED更换的信息，请联系iGuzzini

AR تنبيه: لاستبدال الضوء LED اتصل بشركة iGuzzini

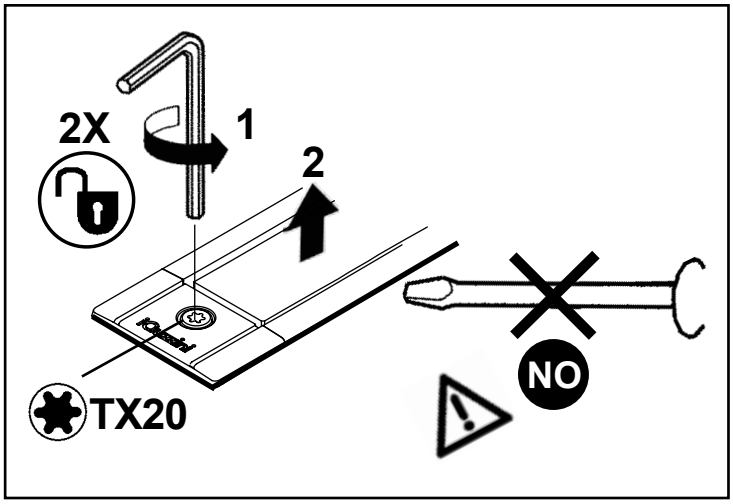

ACCESSORY

DRIVER DMX art. 9639 IN

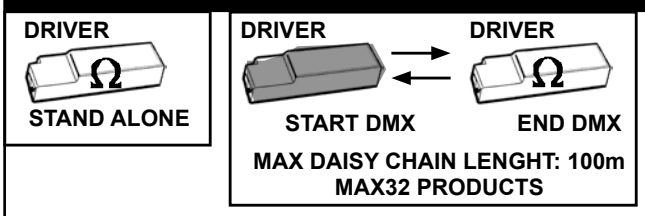

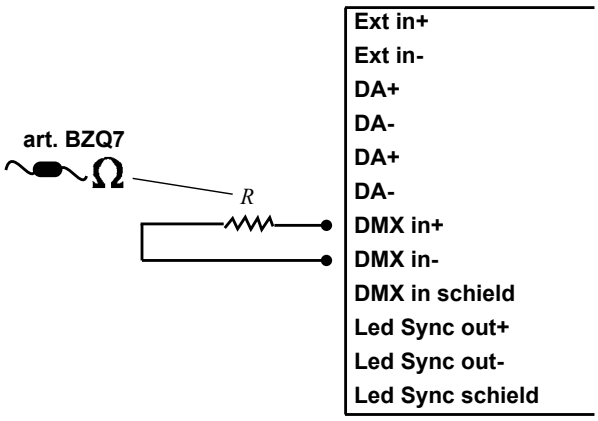

art. PF72 - PF73

DALI - 2

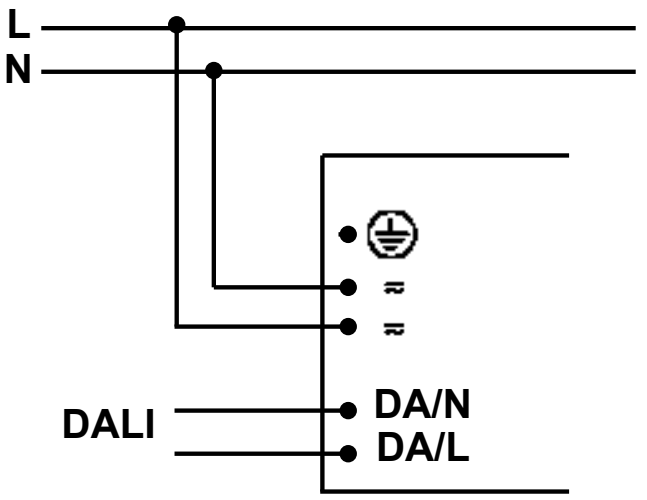

SWITCH - DIM

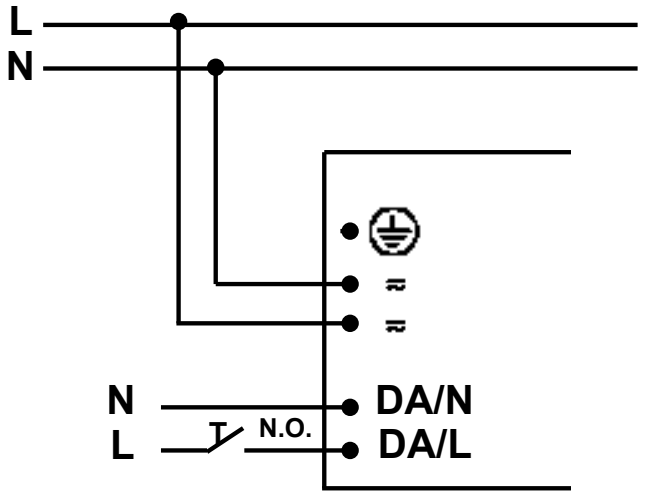

IT I dispositivi con cablaggio digitale possono essere dimmerati con dispositivi DALI o con pulsante normalmente aperto (N.O.) da collegare come da schema.

EN Devices with digital control gear may be dimmed using DALI devices or a normally-open button (N.O.) to be connected as shown in the diagram.

FR Les articles à câblage numérique peuvent fonctionner avec des variateurs à dispositifs DALI ou à bouton poussoir normalement ouvert (N.O.) à relier conformément au schéma.

DE Die Geräte mit digitaler Verkabelung können mit Hilfe von DALI-Vorrichtungen oder mit Hilfe eines gemäß Schaltplan anzuschließenden Schließers (N.O.) gedimmt werden.

NL De producten met digitale bekabeling kunnen worden gedimd met DALI systemen of met een N.O. (normally open) knop, die moet worden aangesloten volgens schema.

ES Los dispositivos con cableado digital pueden regularse con dispositivos DALI o con un interruptor de botón normalmente abierto (N.O.) que se conecta según ilustrado en el esquema.

DA Produkter med digital kabelføring kan dæmpes med DALI-anordninger eller med kontakten, som normalt er åben (N.O.) og som skal tilsluttes, som vist.

NO Produkter med digitalkabler kan dimmes med DALI-anordninger eller med en normalt åpen (NO) trykkbryter som kobles som vist i koblingsskjema.

SV Produkter med digital kabeldragning kan förses med dimmer. Detta kan göras med DALI-anordningarna eller med en normalt öppen kontakt (N.O.) som ska anslutas enligt schemat.

RU Интенсивность приборов с цифровой проводкой может регулироваться посредством устройств DALI или нормально разомкнутой кнопкой (H.P.), подсоединяемой согласно схеме.

ZH 带有数字控制装置的设备可以通过 DALI（数字化可寻址调光接口）设备或者一个连接方式如图中所示的常开按钮 (N.O.) 进行亮度调节

AR يمكن أن يتم تخفيض إضاءة الأجهزة ذات الكابلات الرقمية؛ وذلك عن طريق استخدام أجهزة الإمداد بالطاقة الكهربائية "دالي" (DALI)، أو عن طريق استخدام زر يكون مفتوحاً في وضعه الطبيعي (N.O)؛ حيث يتم التوصيل كما هو مبين في المُخطط.

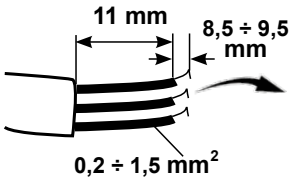

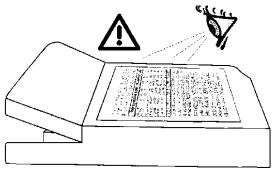

IT Nel caso di prodotti in classe seconda, non collegare l'eventuale terra di sicurezza presente sull'alimentatore.

EN In the case of second-class products, do not connect any safety grounding to the power supply.

FR En cas de produits en deuxième classe, ne pas brancher l'éventuelle terre de sécurité présente sur le ballast.

DE Im Fall von Produkten zweiter Klasse die am Vorschaltgerät eventuell befindliche sichere Erdung nicht anschließen.

NL Bij een product uit de secundaire klasse moet de eventuele aardedraad in het VSA niet worden aangesloten.

ES En los productos de segunda clase, no conectar la toma de tierra de seguridad incluida en el alimentador.

DA Ved produkter i anden klasse må man ikke tilslutte en evt. Sikkerhedsjordforbindelse, som findes på forkoblingsenheden.

NO I tilfelle av produkter i andre klasse skal du ikke koble til en eventuell sikkerhetsjording på strømforsyningen

SV Om produkterna ingår i kategori två ska man inte koppla in eventuell skyddsjord som finns på strömförsörjningen.

RU В случае использования изделий второго класса, не подключать возможное заземление, имеющееся на питателе.

ZH 如果属于第二类产品，请勿连接电源上的任何安全地线。

AR في حالة منتجات الفئة الثانية، لا تقم بتوصيل سلك تأريض السلامة إذا كان موجوداً على وحدة التغذية بالطاقة.

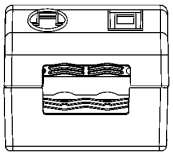

Secondary strain relief for cables with bigger cable.

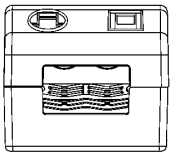

Secondary strain relief for cable with smaller cable sheath.

IT Tra i conduttori di alimentazione e quelli di controllo è garantito un isolamento fondamentale.

EN Insulation is guaranteed between the power supply wires and the control wires basic.

FR Entre les conducteurs d'alimentation et les conducteurs de commande, une isolation est garantie fondamentale.

DE Zwischen den Versorgungs- und Steuerungsleitern ist eine Isolierung Basis gewährleistet.

NL Tussen de geleiders van de voeding en de controle wordt een isolatie gewaarborgd fundamenteel.

ES Entre los conductores de alimentación y los de control está garantizado el aislamiento fundamental.

DA Der er garanteret en isolering grundlæggende imellem forsyningslederne og styrelederne.

NO Det garanteres en isolering fundamental mellom strømlederne og kontrollederne.

SV Det garanteras isolering grundläggande mellan matningsledare och kontrollkablar.

RU Гарантируется развязка цепей питания и управления фундаментальная.

ZH 电源线和控制线之间有绝缘保证基本。

AR يتم ضمان العزل بين موصلات التغذية بالطاقة وموصلات التحكم المزدوج

MONOCHROMATIC

art. BZK7

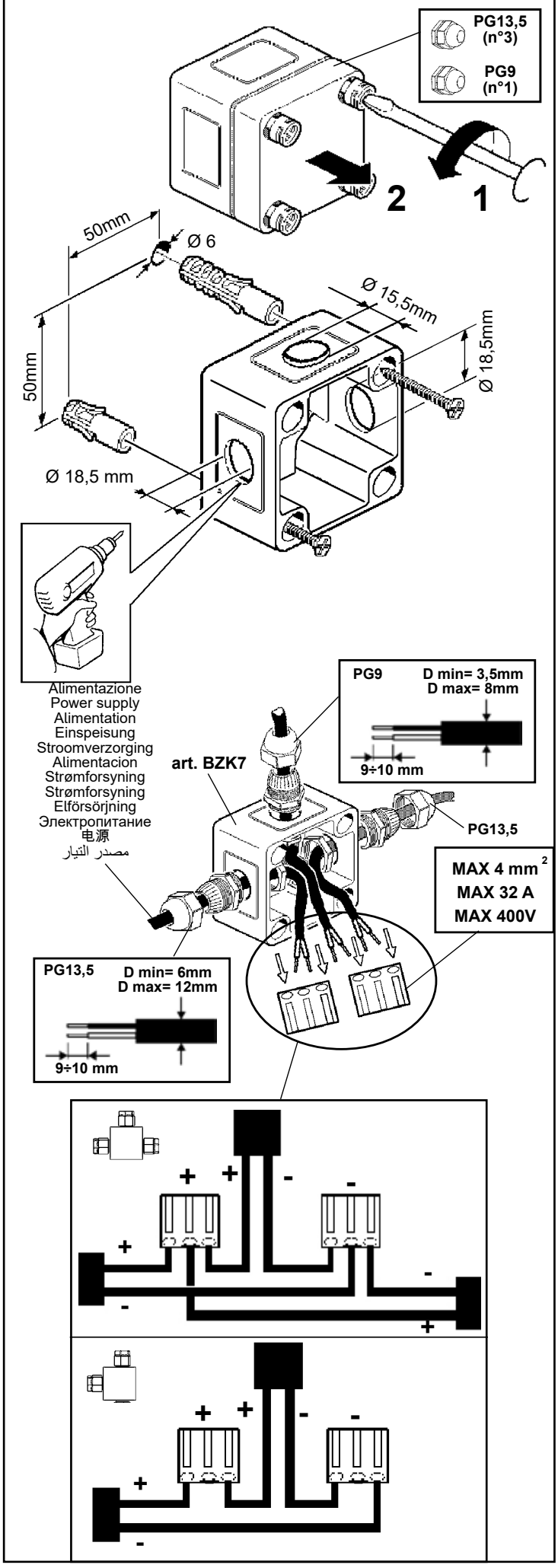

TUNABLE WHITE

art. BZK7

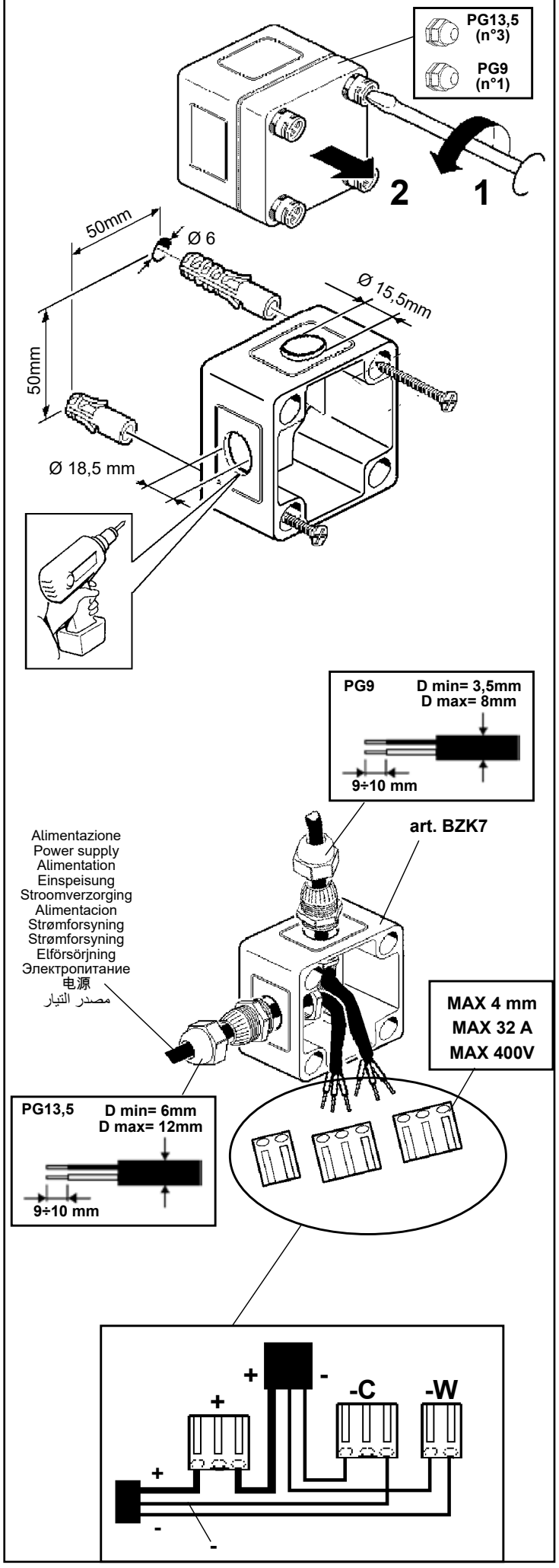

RGBW NO DOT - RGBW LENS

art. X826

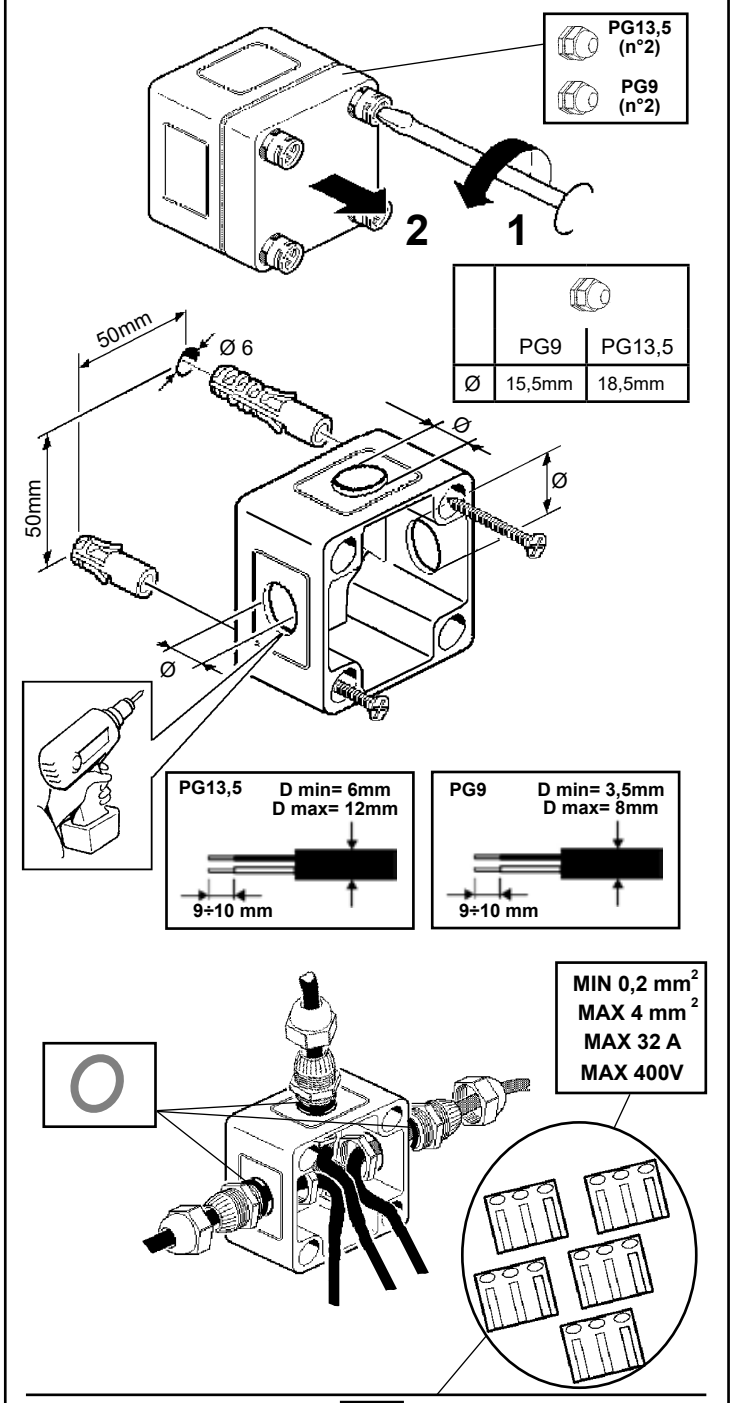

	PG9	PG13,5
Ø	15,5mm	18,5mm

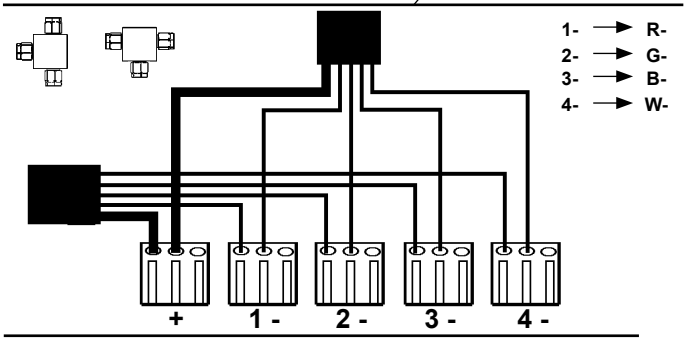

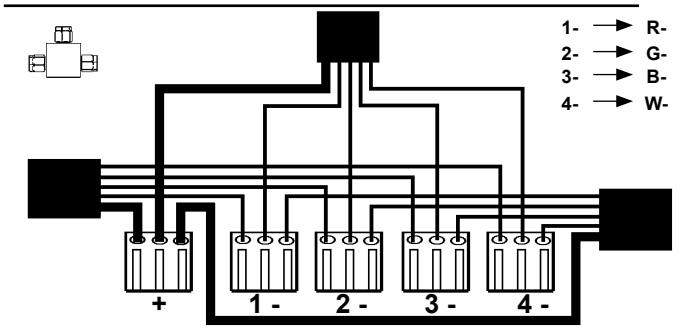

IT N.B.:Verificare manualmente la tenuta dei cavi nel morsetto.
EN N.B.: Manually check the tightness of the cables in the terminal board.
FR N.B.: Veuillez vérifier manuellement la tenue des fils dans la borne.
DE NB: Der Halt der Drähte in der Klemme ist von Hand zu prüfen.
NL N.B.: Verifieer handmatig of de kabels goed in de klemmenstrook vastzitten.
ES N.B.:Verificar manualmente la fijación de los cables en el terminal.
DA N.B.: Kontroller, at ledningerne i klemmen sidder ordentligt fast.
NO N.B.: Kontroller tettheten til kablene i terminalkortet manuelt.
SV OBS! Kontrollera för hand att kablarna sitter ordentligt fast i klämman.
RU ПРИМЕЧАНИЕ: Проверьте вручную прочность соединения проводов к клеммам.
ZH 注意：手动检查接线排电缆的牢固性。
AR تنبيه: تحقق يدويا من مناعة الكابلات داخل طرف التوصيل.

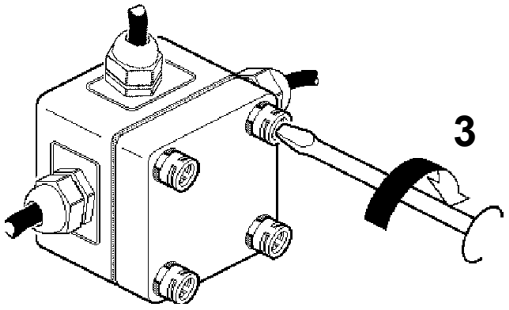

RGBW NO DOT - RGBW LENS

art. X825

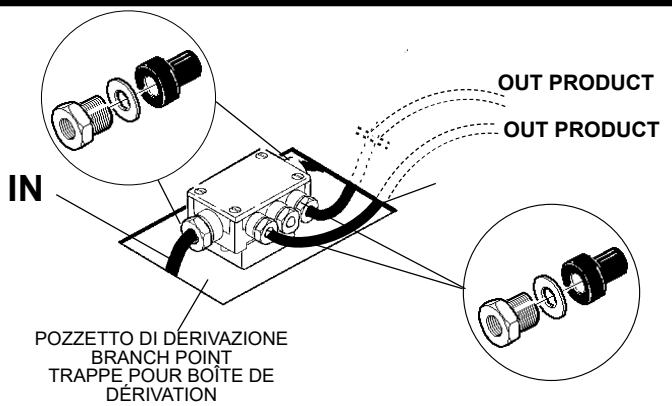

POZZETTO DI DERIVAZIONE
BRANCH POINT
TRAPPE POUR BOÎTE DE DÉRIVATION
ABZWEIGSCHACHT
CONTACTPUTJE
CAJA DE DERIVACIÓN
TILSLUTNINGSDÅSE
GRENPUNKT
KOPPLINGSBRUNN
УЗЛОВАЯ ТОЧКА
分支点
حوض التوصيل

IT Nel serrare il pressacavo, assicurarsi che il gommino non fuoriesca dalla parte opposta della sua sede.

EN When tightening the cable-clamp, make sure rubber does not come out on the other side of its housing.

FR Lorsque vous serrez le serre-fils, veillez à ce que le caoutchouc ne sorte pas de l'autre côté de son logement.

DE Bei Befestigen der Kabelschelle ist darauf zu achten, dass der Gummistöpsel nicht an der anderen Seite seines Sitzes herausragt.

NL Bij het vast draaien van de kabelklem moet u erop letten dat het rubber deeltje niet aan de andere kant uitsteekt.

ES Al apretar el sujetacable asegurarse de que la goma no sobresalga de la parte opuesta de su alojamiento.

DA Når kabelholderen spændes, skal man sikre sig, at gummidelen ikke rager ud på den modsatte side.

NO Idet kableklemmen strammes, se til at gummidelen ikke komme rut på motsatt side av der den sitter.

SV Kontrollera att gummidelen inte kommer ut ur den motsatta delen när kabelklämman dras åt.

RU При закрутке кабельного сальника проверьте, чтобы резиновая муфта не выходила из своего гнезда с противоположной стороны.

ZH 在锁住电缆接头的时候，首先要保证 橡皮圈没有从相反的方向冒出来

AR عند تثبيت كبشة الكابل، تأكد من أن المطاط لا يخرج من الجهة الأخرى من موضعه.

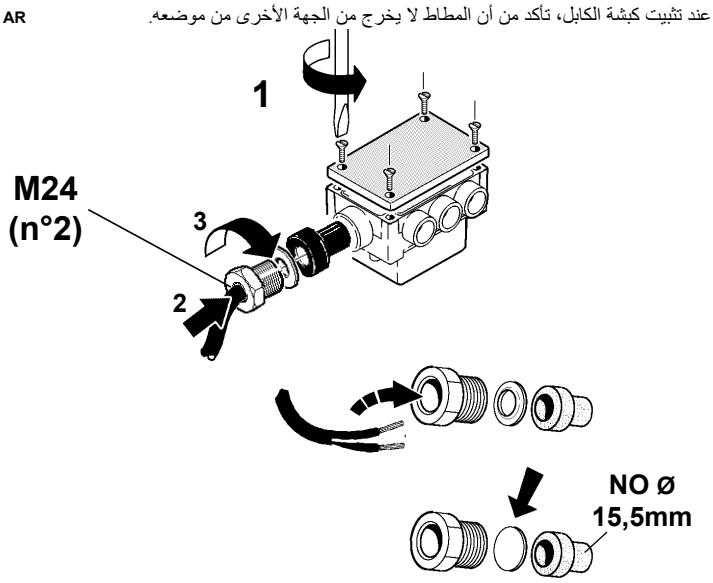

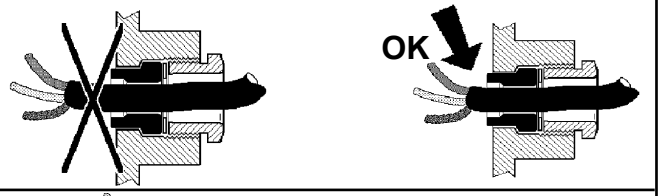

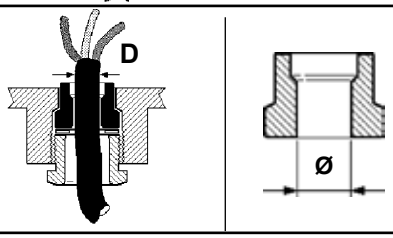

D (mm)	Ø (mm)
8,0 ÷ 10,0	8,5
10,0 ÷ 12,5	11
12,5 ÷ 14,5	13,5
14,5 ÷ 16,0	15,5

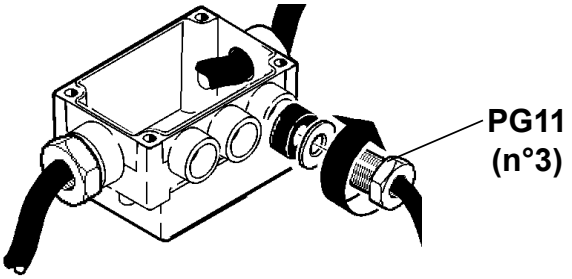

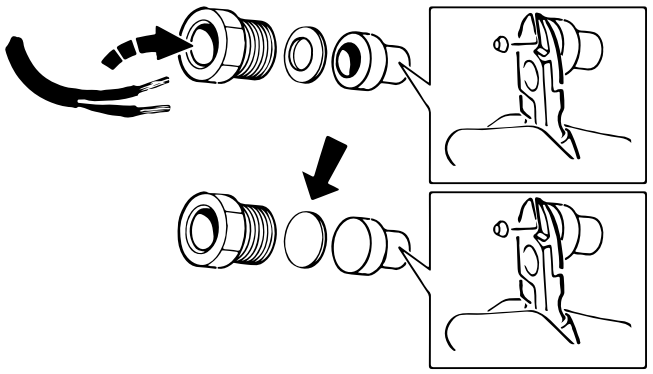

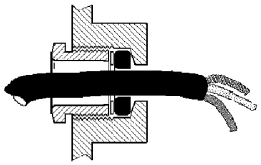

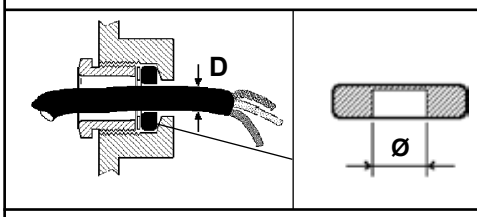

D (mm)	Ø (mm)
3,0 ÷ 5,0	3,9
6,5 ÷ 9,0	8,0
9,0 ÷ 11,5	10,5

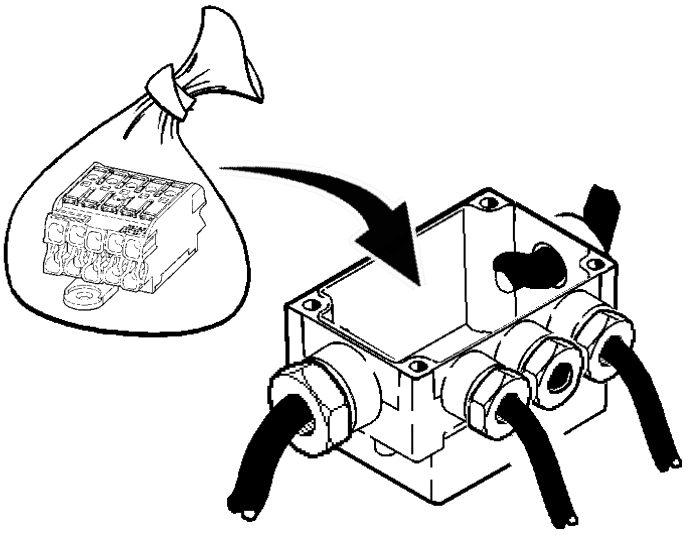

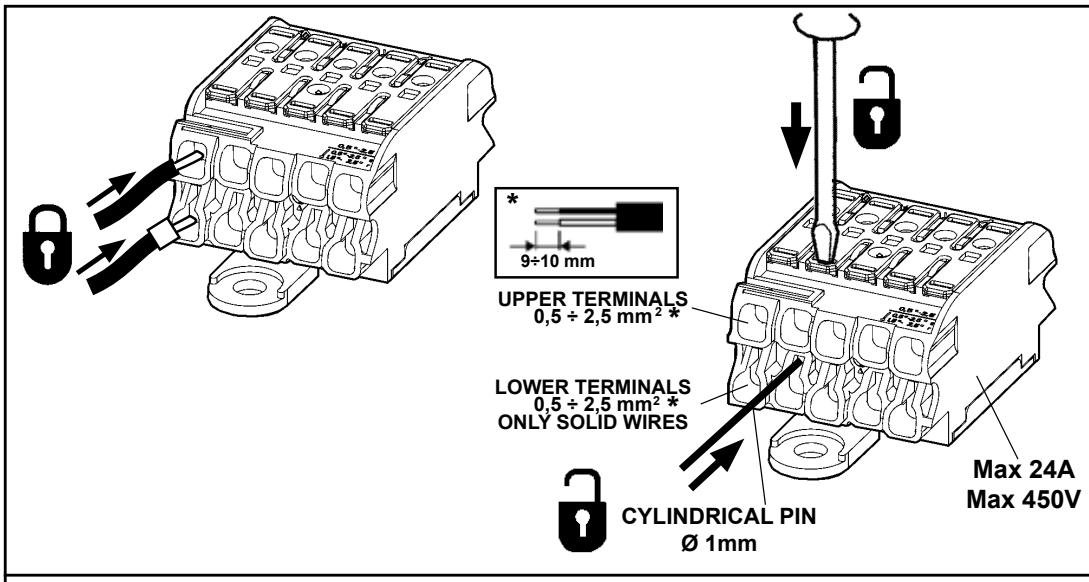

	UPPER TERMINALS	LOWER TERMINALS
USER CABLES (FLEXIBLE WIRE)	✔	✖
iGuzzini art. X714 - X715 X716 - X717 - X719	✔	✔

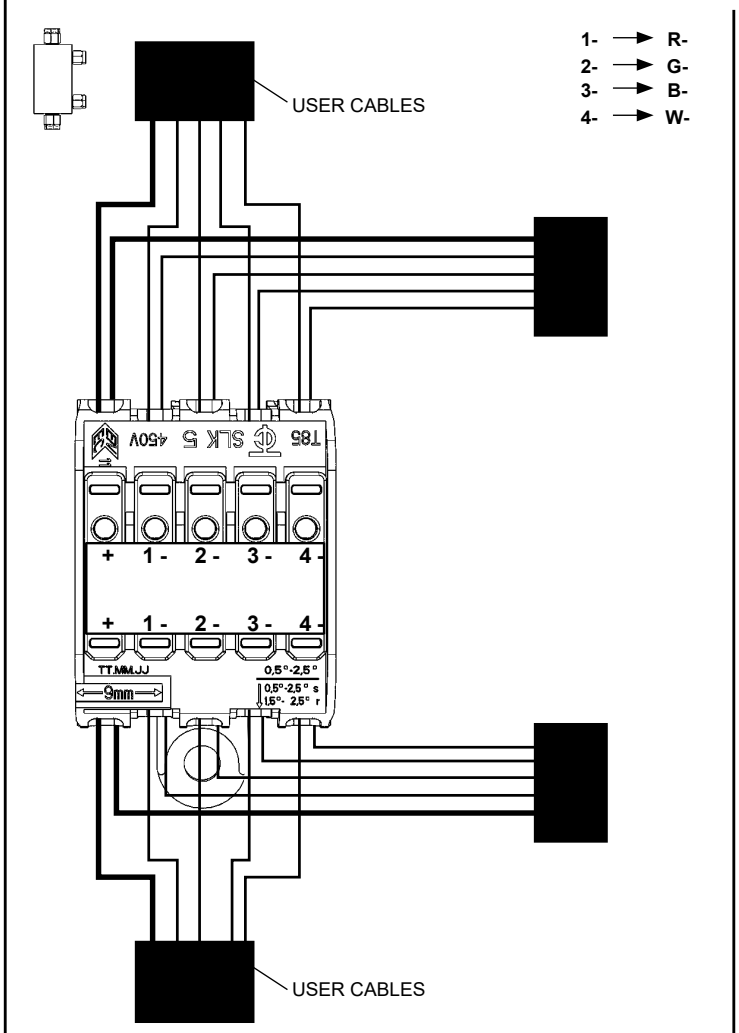

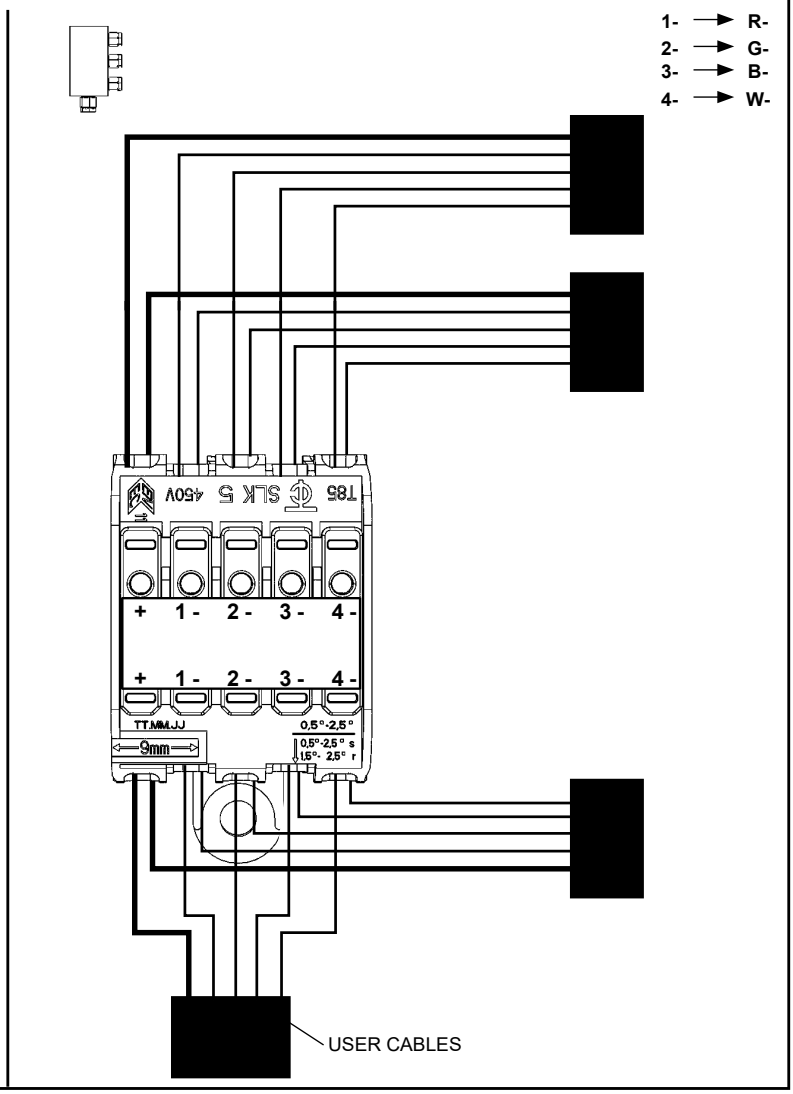

IT N.B.:Verificare manualmente la tenuta dei cavi nel morsetto.
EN N.B.: Manually check the tightness of the cables in the terminal board.
FR N.B.: Veuillez vérifier manuellement la tenue des fils dans la borne.
DE NB: Der Halt der Drähte in der Klemme ist von Hand zu prüfen.
NL N.B.: Verifieer handmatig of de kabels goed in de klemmenstrook vastzitten.
ES N.B.:Verificar manualmente la fijación de los cables en el terminal.
DA N.B.: Kontroller, at ledningerne i klemmen sidder ordentligt fast.
NO N.B.: Kontroller tettheten til kablene i terminalkortet manuelt.
SV OBS! Kontrollera för hand att kablarna sitter ordentligt fast i klämman.
RU ПРИМЕЧАНИЕ: Проверьте вручную прочность соединения проводов к клеммам.
ZH 注意：手动检查接线排电缆的牢固性。
AR تنبيه: تحقق يدويا من مناعة الكابلات داخل طرف التوصيل.

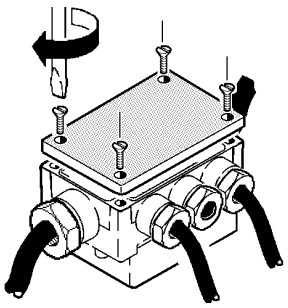

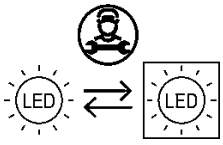

Headquarters iGuzzini illuminazione spa
via Mariano Guzzini, 37 - 62019 Recanati Italy

INDICE

ADDITIONAL INSTALLATION INSTRUCTIONS
MONOCROMATIC .....pag. 2

ADDITIONAL INSTALLATION INSTRUCTIONS
TUNABLE WARM-WHITE .....pag. 14

ADDITIONAL INSTALLATION INSTRUCTIONS
RGB Lens .....pag. 25

ADDITIONAL INSTALLATION INSTRUCTIONS
RGB NO DOT .....pag. 35

ADDITIONAL INSTALLATION INSTRUCTIONS
MONOCROMATIC

IS21789/00 (07/05/2025)

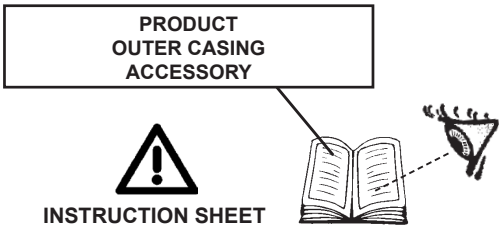

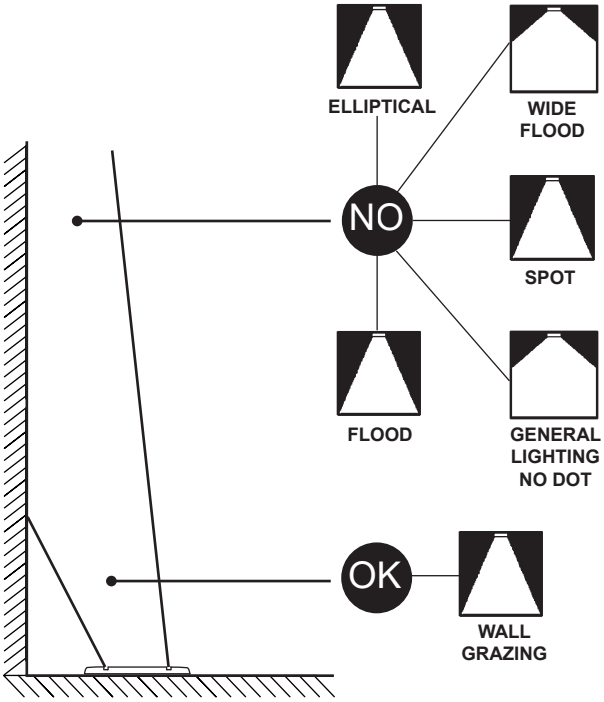

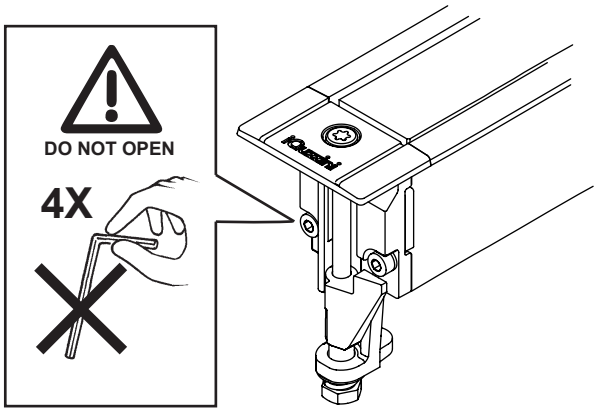

IT	NON SOLLECITARE IL PRODOTTO A TORSIONE
EN	DO NOT SUBMIT THE PRODUCT TO TWISTING
FR	NE PAS SOUMETTRE LE PRODUIT À TORSION
DE	LEUCHTE AUF KEINEN FALL IN LÄNGSRICHTUNG VERDREHEN!
NL	BEWEEG HET PRODUCT NIET TERWIJL HET ONDERHEVIG IS AAN TORSIE
ES	NO FORZAR LA TORSIÓN DEL PRODUCTO
DA	UDSÆT IKKE PRODUKTET FOR VRIDNINGER
NO	IKKE UTSETT PRODUKTET FOR VRIDNING
SV	VRIDBELASTA INTE PRODUKTEN
RU	НЕ ПЕРЕНИВАЙТЕ ИЗДЕЛИЕ
ZH	请勿扭转产品
AR	لا تلوي المنتج

IT	Maneggiare con cura e non sottoporre a tensioni meccaniche.
EN	Handle with care and do not subject to mechanical stress.
FR	Manipuler avec précaution et ne pas soumettre à des contraintes mécaniques.
DE	Vorsichtig behandeln und keinen mechanischen Spannungen aussetzen.
NL	Voorzichtig bij het gebruik van dit product. Mag niet worden onderworpen aan mechanische spanning.
ES	Manejar con cuidado y no someter a tensiones mecánicas.
DA	Håndter med forsigtighed og udsæt ikke for mekaniske spændinger.
NO	Må behandles forsiktig. Må ikke utsettes for mekaniske spenninger.
SV	Ska hanteras försiktigt och inte utsättas för mekaniska påfrestningar.
RU	Обращаться осторожно и не подвергать механическому напряжению
ZH	小心轻放，切勿使其遭受机械应力
AR	تعامل مع المُنْتج بعناية وحرص، ولا تُعَرّضه للإجهادات الميكانيكية

ACCESSORY
ELECTRICAL JUNCTION ELEMENTS - DRIVERS - POWER SUPPLY - CABLES

art.	ELEMENTS
BZN7	5X POLES
BZH0	2X POLES
BZS6	5X POLES
BZG8	2X POLES
X188	4X POLES
X189	4X POLES
BZK7	2X POLES
9582 - BZ33 X653	BOX IP
X780 - X781 X403 - X404 X405	POWER SUPPLY 48V
PF72 - PF73	POWER SUPPLY 48V - DALI 2 - SWITCH DIM (PWM)
9639	DRIVER DALI - DMX / (PWM)
MWP3	DRIVER DALI-TOUCH DIM / (PWM)
PF50 - XA70 XA71	INTERFACE IP20 Casambi DALI
X495	SURGE Protector Device CLASS I
JAL6	SURGE Protector Device CLASS II

iGuzzini		
X720	"M" "F"	L=600mm Ø =3,9mm
X721	"M" "F"	L=1500mm Ø =3,9mm
X773	"F"	L=350mm Ø =3,9mm 0,5 mm²
X169	"F"	L=1500mm Ø =3,9mm 0,5 mm²
X170	"F"	L=3000mm Ø =3,9mm 0,5 mm²
X171	"F"	L=5000mm Ø =3,9mm 0,5 mm²
X173	"M"	L=1500mm Ø =3,9mm 0,5 mm²
USER CABLES		

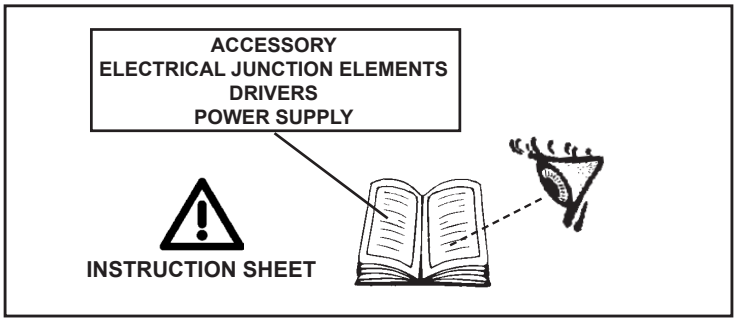

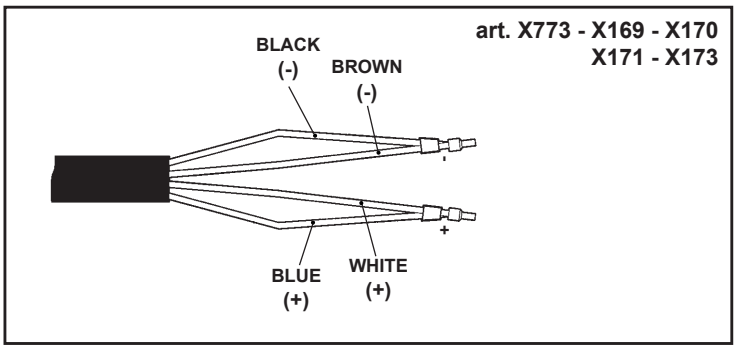

IT Se il collegamento elettrico non viene fatto con accessori "iGuzzini", usare un dispositivo di adeguato grado IP.

EN If the electrical connection is not created using "iGuzzini" accessories, use a device with a suitable IP rating.

FR Si le branchement électrique n'est pas effectué avec avec des accessoires « iGuzzini », utiliser un dispositif avec degré IP adéquat.

DE Erfolgt der elektrische Anschluss nicht unter Verwendung von "iGuzzini" Zubehörteilen, ist ein Gerät mit geeigneter IP-Schutzart zu verwenden.

NL Als de elektrische aansluiting niet wordt gemaakt accessoires van "iGuzzini", moet een toestel worden gebruikt met een adequate IP-bescherming.

ES Si la conexión eléctrica no se realiza con accesorios iGuzzini, utilizar un equipo con el grado IP adecuado.

DA Hvis den elektriske tilslutning ikke udføres med tilbehøret "iGuzzini", skal man bruge en anordning med egnet IP-grad.

NO Hvis den elektriske tilkoblingen ikke gjøres med "iGuzzini" tilbehør må du bruke en innretning med egnet IP-grad.

SV Om den elektriska anslutningen inte verkställs med tillbehör från "iGuzzini" måste man använda en anordning med lämplig IP-klass.

RU Если электрическое соединение не выполнено с помощью аксессуаров «iGuzzini», используйте устройство с соответствующей степенью защиты IP.

ZH 如果没有用 "iGuzzini "配件进行电气连接，则应使用具有适当IP等级的装置。

AR في حالة عدم إجراء التوصيل الكهربائي باستخدام ملحقات"iGuzzini"، فاستخدم جهازًا يتمتع بتصنيف IP مناسب.

IT Se c'è il rischio di immersione per lungo tempo è bene adottare connessioni adeguate (es. muffole).

EN If there is any risk of long-term submersion, suitable connections (such as muffles) should be used.

FR En présence d'un risque d'immersion prolongée, il est conseillé d'utiliser des branchements adéquats (ex.manchons).

DE Besteht die Gefahr des Unterwassereinsatzes über längere Zeit, sollten entsprechende Anschlüsse (z.B. Muffeln) verwendet werden.

NL Als het gevaar voor langdurige onderdompeling bestaat, moeten geschikte aansluitingen worden gebruikt (bijv. verbindingsmoffen).

ES En caso de existir riesgo de inmersión durante largo tiempo deben utilizarse conexiones adecuadas (p. ej.: muflas).

DA Ved risiko for længerevarende neddykning bør der anvendes egnede stik (f.eks. samledåser).

NO Hvis det er en fare for langvarig immersjon er det lurt å benytte egnede koblinger (f.eks. mufler).

SV Om det föreligger risk för nedsänkning under längre tidsperioder bör man använda lämpliga anslutningar (t.ex. kopplingsboxar).

RU При возможности затопления следует использовать герметичные соединения (муфты и т.п.).

ZH 如果有长时间浸泡的风险，应采取适当的连接方式（如防水接线盒）。

AR إذا كان هناك خطر من الغمر لفترة طويلة، يستحسن استخدام وصلات مناسبة (مثل أداة عازلة).

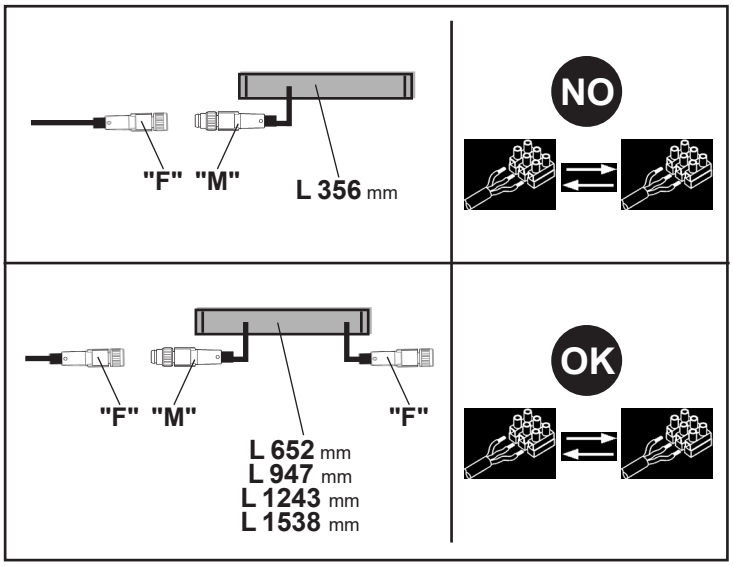

EXAMPLE ELECTRIC CONNECTION

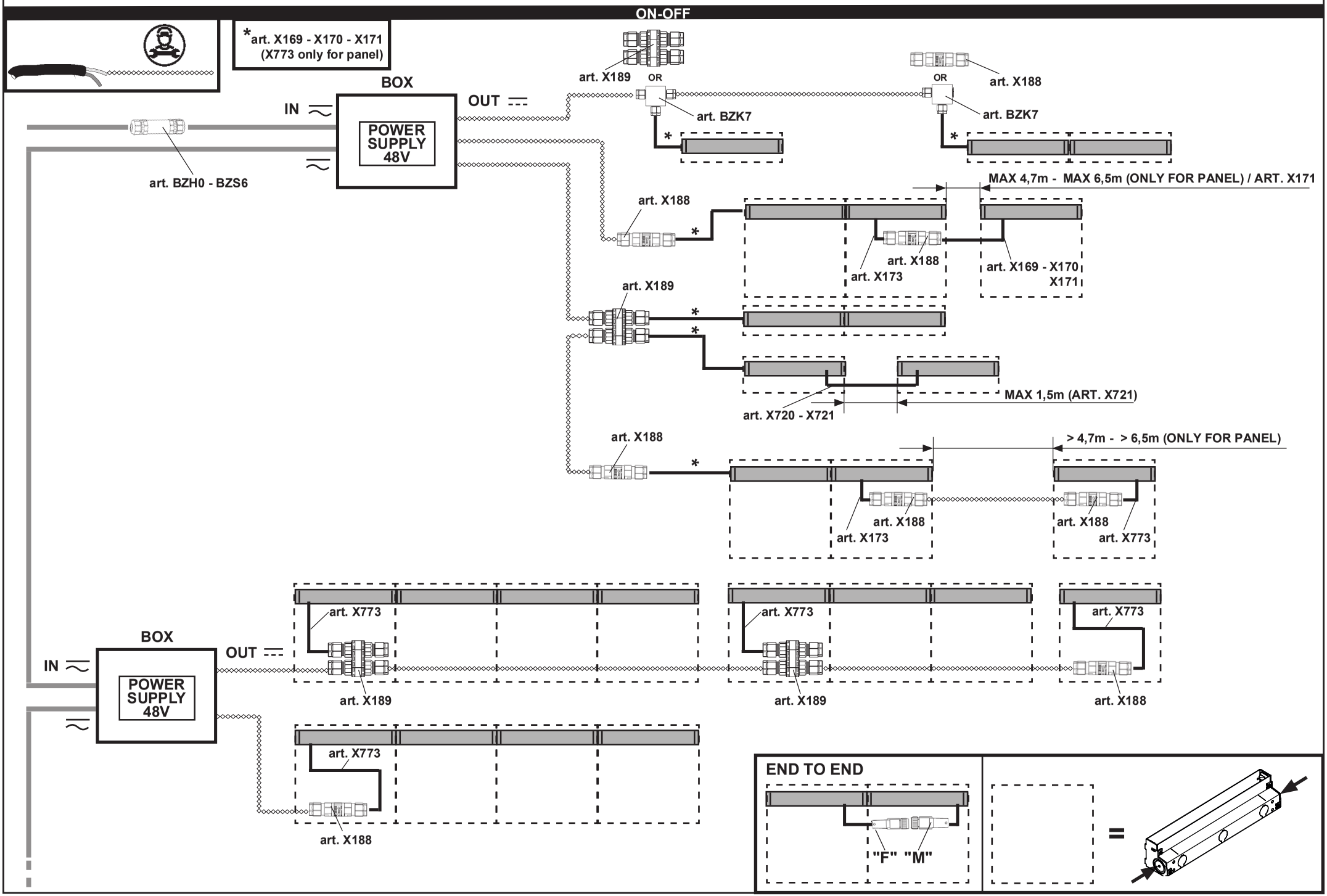

DALI - DMX

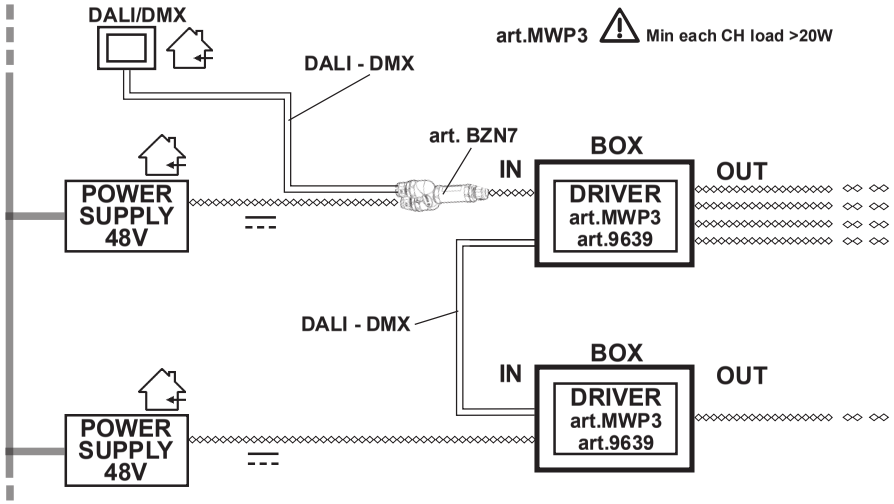

CASAMBI - DALI

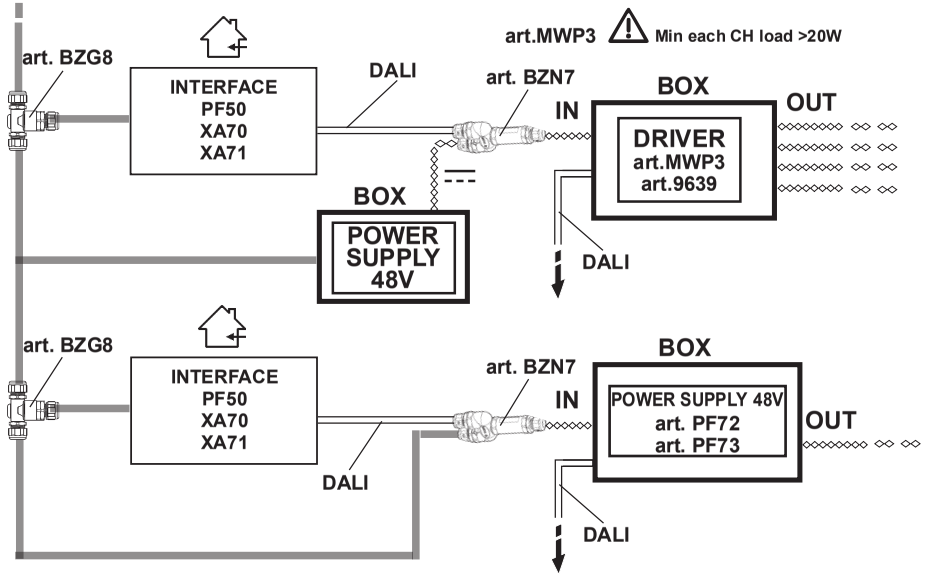

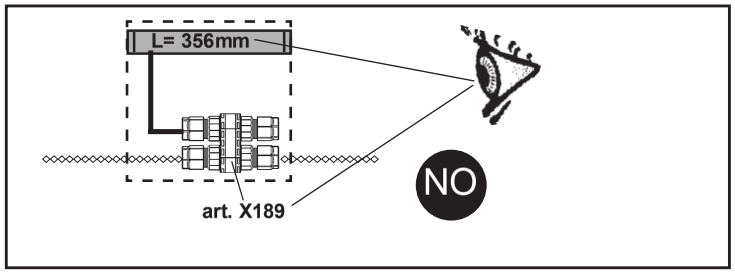

POWER SUPPLY OUT

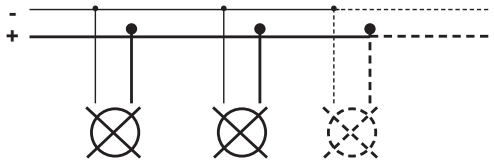

DRIVER DALI (DT6 - DT8) art. MWP3 OUT

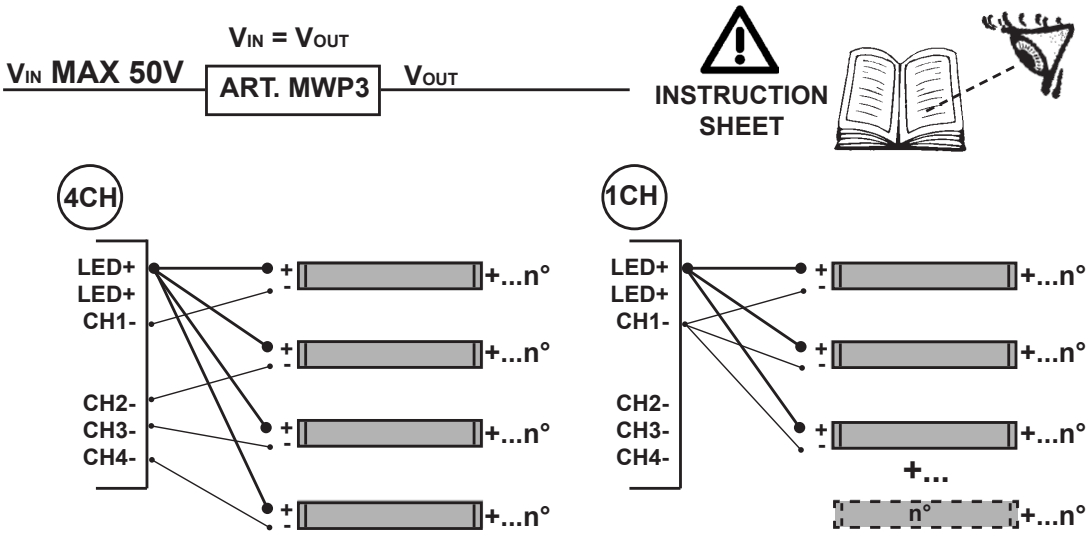

ART. MWP3		
CHANNELS	DT6 MAX	DT8 MAX
CH1	240W	120W
CH2	120W	120W
CH3	120W	120W
CH4	120W	120W
ALL	240W	240W

⚠ **Min each CH load >20W**

DRIVER DALI (DT6) - DMX art. 9639 OUT

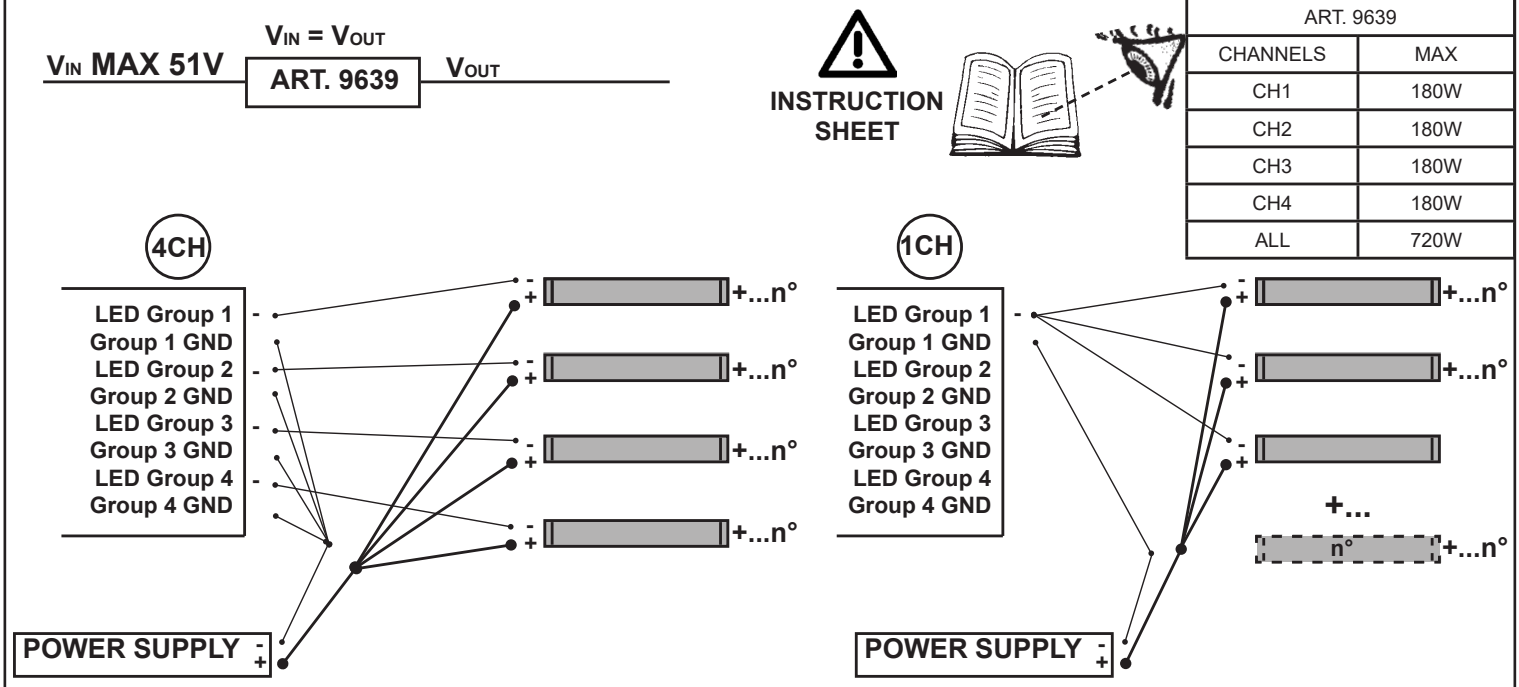

ART. 9639	
CHANNELS	MAX
CH1	180W
CH2	180W
CH3	180W
CH4	180W
ALL	720W

DRIVER DMX art. 9639 IN

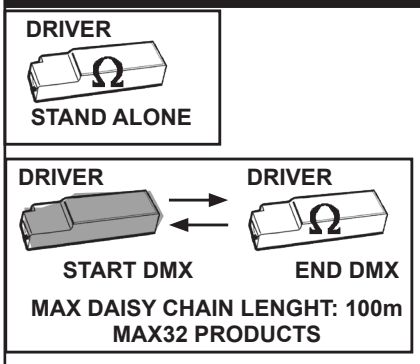

Ω = art. BZQ7

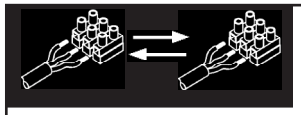

L tot (m) PRODUCT	corrente assorbita absorbed current courant absorbé Stromaufnahme stroomopname corriente absorbida absorberet strøm absorbert strøm tillförd ström поглощаемая мощность 电源电流 التيار الممتص A	V start min (V)
3	0,8	45
6	1,7	46
9	2,5	48
10,5 MAX	2,9 MAX	49
	0,28A/m	

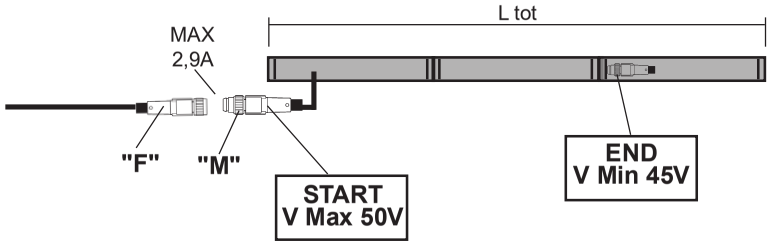

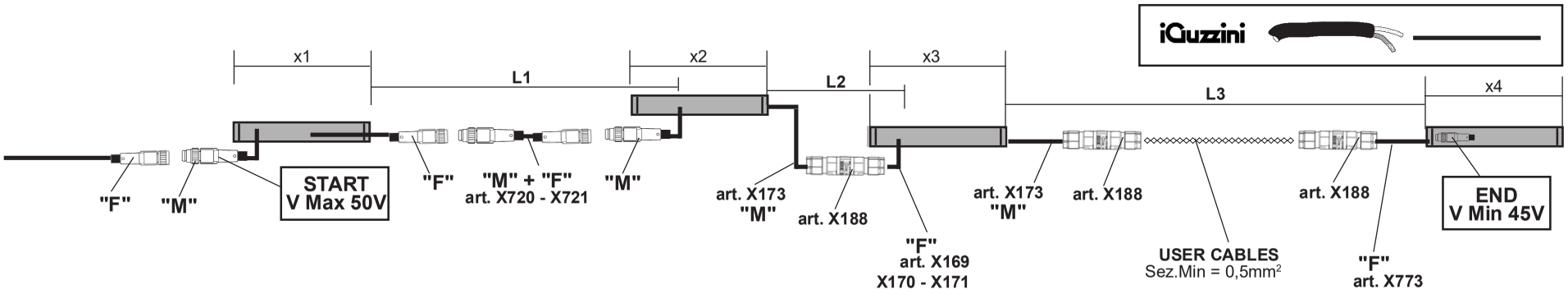

L tot (m) x1 + x2 + x3 + x4+ ... x_n PRODUCT	Lunghezza totale cavo - Total cable length Longueur totale du câble - Gesamtlänge des Kabels Totale lengte kabel - Longitud total cable Samlet kabellængde - Total kabellengde total kabellängd - Общая длина провода - 电缆总长度 إجمالي طول الكابل MAX (m) L1 + L2 + L3+ ... Ln	
	Vstart 48V	Vstart 50V
3	77	<100**
6	18	36
9	2	12
10,5 MAX	-	5

IT **La iGuzzini testa e garantisce la funzionalità del sistema alimentatore/prodotti fino a una distanza massima di 100mt.
Per lunghezze superiori è responsabilità del cliente verificare le condizioni di sicurezza e di funzionamento.

EN **iGuzzini tests and guarantees the correct operation of its products/power supply system up to a maximum distance of 100m.
For greater distances, it is the customer's responsibility to check safety conditions and operation.

FR **iGuzzini teste et garantit le fonctionnement du système d'alimentation/des produits jusqu'à une distance de 100 m.
Au-delà de cette distance, il appartient au client de s'assurer des conditions de sécurité et de fonctionnement.

DE **iGuzzini testet und garantiert die Funktionstüchtigkeit von Versorgungseinheit/Produkten bis zu einem Höchstabstand von 100m.
Für größere Entfernungen liegt die Prüfung der Sicherheits- und Funktionsbedingungen in der Verantwortung des Kunden.

NL **iGuzzini test en garandeert de werking van het voedingssysteem/producten tot een afstand van maximaal 100 m.
Voor grotere lengte is het de verantwoordelijkheid van de klant om de veiligheids- en bedrijfsomstandigheden na te gaan.

ES **iGuzzini prueba y garantiza el funcionamiento del sistema alimentador/productos hasta una distancia máxima de 100m.
Para longitudes superiores es responsabilidad del cliente comprobar las condiciones de seguridad y de funcionamiento.

DA **iGuzzini tester og garanterer forsyningssystemets/produkternes funktionsdygtighed på til en maksimal afstand på 100m.
Ved længere afstanden er det kundens ansvar at verificere sikkerheds- og funktionsforholdene.

NO **iGuzzini tester og garanterer funksjonen til strømforsyningsenheten/produktene opp til en maksimal avstand på 100 m.
For lengre lengder er det kundens ansvar å verifisere sikkerhets- og funksjonsbetingelsene.

SV **iGuzzini testar och garanterar matningsenheternas/produkternas funktion upp till ett maximalt avstånd om 100m.
Vid längre avstånd är det kundens eget ansvar att kontrollera säkerhets- och funktionsvillkor.

RU **Компания iGuzzini испытала и гарантирует работоспособность систем питания/изделий на расстоянии не более 100 м.
В случае больших расстояний проверка безопасности и работоспособности системы является обязанностью заказчика.

ZH **IGuzzini测试并保证电源系统/产品的功能最远可达100m。
如大于上述距离，应由客户负责检查安全与运行条件。

AR تختبر iGuzzini جودة تشغيل نظام المغذي/المنتجات وتضمنها حتى مسافة 100 متر بحد أقصى.بالنسبة للمسافات الأطول من ذلك، يتولى العميل مسؤولية التحقق من شروط السلامة والتشغيل.**

Voltage drop ΔV (V)

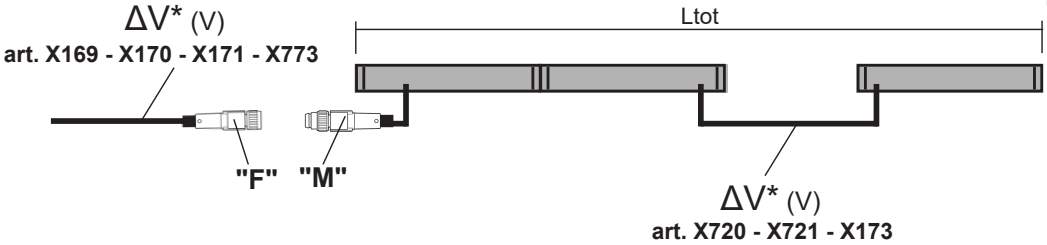

L tot (m) PRODUCT	Voltage drop ΔV *(V)						
	art. X773	art. X169	art. X170	art. X171	art. X173	art. X720	art. X721
3	0,03	0,12	0,23	0,38	0,12	0,05	0,11
6	0,05	0,23	0,46	0,76	0,23	0,09	0,23
9	0,08	0,35	0,69	1,15	0,35	0,14	0,34
10,5 MAX	0,09	0,41	0,81	1,34	0,41	0,16	0,40

Voltage drop ΔV (V)

$$\Delta V = \frac{0{,}0174 \times 2 \times L \times I}{S}$$

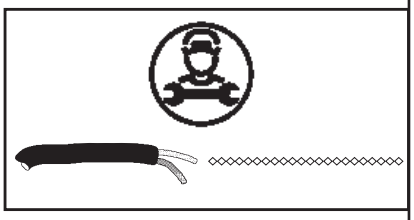

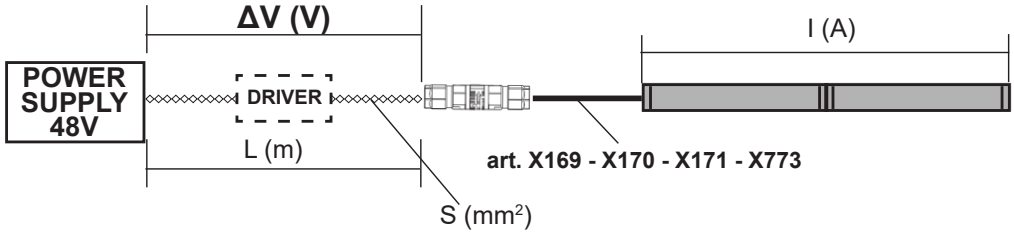

Voltage drop TOT ΔV (V)

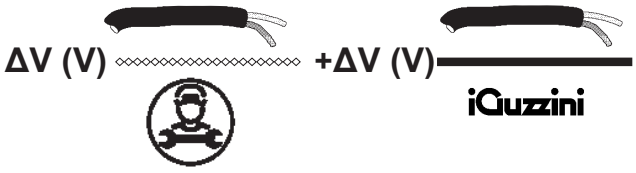

Power dissipation of cables P(W)

P= ΔV x I

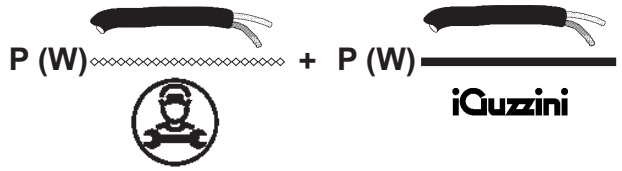

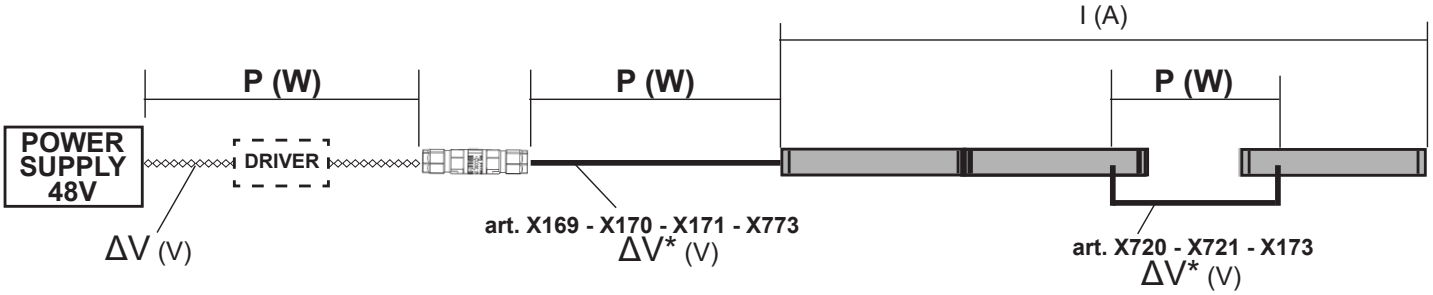

Power PRODUCT P(W)

L tot PRODUCT	P PRODUCT (W)
3	39
6	78
9	117
10,5 MAX	137

13 W/m

POWER TOT P (W)

$$P_{TOT}(W) = P_{PRODUCT} + P_{DISSIPATION\ OF\ CABLES}$$

POWER SUPPLY

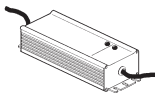

POWER SUPPLY art.	P (W)	VOLTAGE ADJUSTABLE RANGE (V)
X780	40	44 ÷ 53
X781	80	43 ÷ 53
X403	120	43 ÷ 53
X404	240	44,8 ÷ 51,2
X405	480	40,8 ÷ 50,4

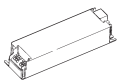

POWER SUPPLY art.	P (W)	VOLTAGE (V) NOT ADJUSTABLE
PF72	35	48 ± 2V (± 2V tolerance)
PF73	60	

Cable length L (m)

$$L = \frac{\Delta V \times S}{2 \times I \times 0{,}0174}$$

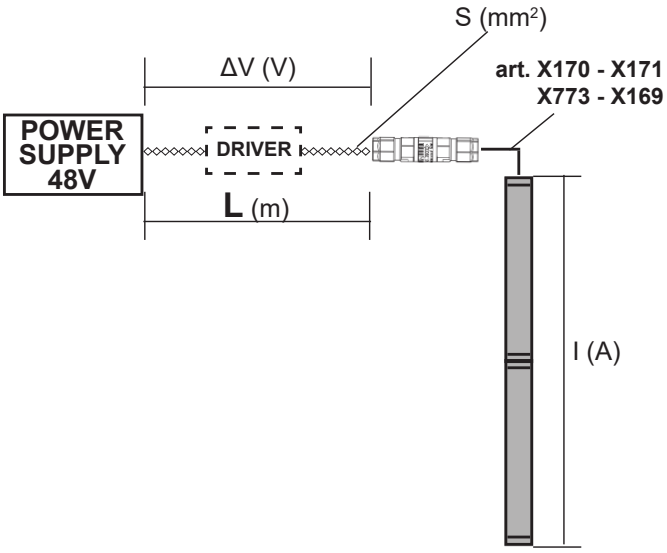

IT Per calcolare la lunghezza del cavo Max:
EN To calculate the max length of the cable:
FR Pour calculer la longueur maximale du câble :
DE Zur Berechnung der max. Kabellänge:
NL Om de Max lengte van de kabel te calculeren:
ES Para calcular la longitud del cable Máx:
DA For at beregne den maksimale kabellængde
NO For å beregne maksimal lengde på kabel:
SV För att beräkna max. kabellängd:
RU Для рассчета макс. длины кабеля:
ZH 计算电缆线的最大长度：
AR لحساب أقصى طول للكابل:

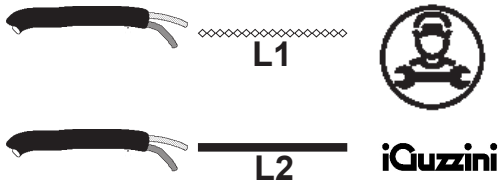

Lc = L1+L2 Max = 100m

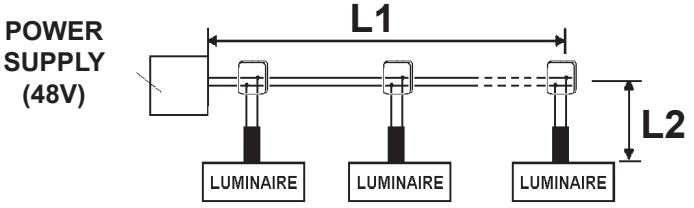

Power supply art.	PRODUCT n° L (mm)				
	L 356 mm	L 652 mm	L 947 mm	L 1243 mm	L 1538 mm
X780	10	5	3	2	2
X781	20	10	6	5	4
X403	31	15	10	7	6
X404	62	31	20	15	12
X405	95	47	31	23	19
PF72	9	4	3	2	1
PF73	15	7	5	3	3

IT Il numero massimo di prodotti è stato calcolato considerando una sezione del cavo da 1,5 mm².
EN The maximum number of products has been calculated using a cable cross-section of 1.5 mm².
FR Le nombre maximum de produits a été calculé sur la base d'une section de câble de 1,5 mm².
DE Die Höchstanzahl an Produkten wurde unter Berücksichtigung einer Kabeldicke von 1,5 mm² berechnet.
NL Het maximale aantal producten is berekend voor een kabeldoorsnede van 1,5 mm².
ES El número máximo de productos se ha calculado para una sección de cable de 1,5 mm².
DA Det maksimale produktantal er blevet beregnet for et kabel med et tværsnit på 1,5 mm².
NO Det maksimale antallet produkter er beregnet i forhold til et kabelsnitt på 1,5 mm².
SV Maxantalet produkter har beräknats utifrån ett kabelsnitt på 1,5 mm².
RU Максимальное количество изделий рассчитывалось для кабеля сечением 1,5 мм².
ZH 产品的最大数量是基于1.5 mm²的电缆截面计算得出的。
AR تم حساب العدد الأقصى من المنتجات مع الأخذ في الاعتبار مقطع كابل يبلغ 1.5 مم.

ART	C (mm)	D (mm)	E (mm)	PG21 CABLE (Ø13-18)	PG16 CABLE (Ø7-14)
9582	196	106	81,7	n°2	n°4
BZ33	230	140	115	n°2	n°8
X653	330	140	115	n°2	n°3

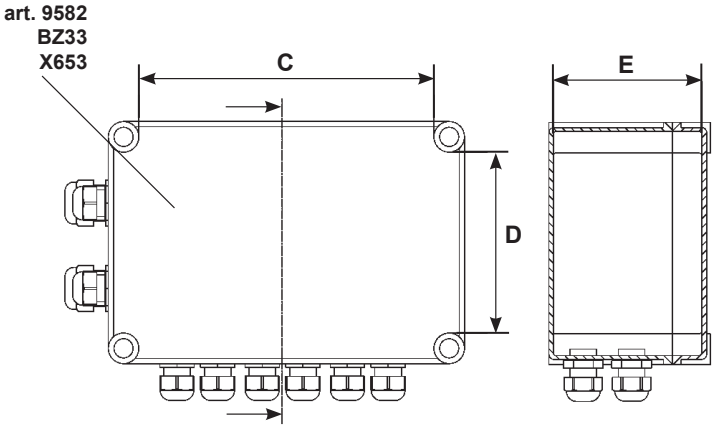

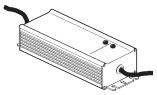

art.	A(mm)	B (mm)	H (mm)
X780	171	61,5	36,8
X781	195,6	61,5	38,8
X403	220	68	38,8
X404	244,2	68	38,8
X405	262	125	43,8

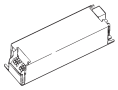

art.	A(mm)	B (mm)	H (mm)
PF72	195	43	30
PF73	195	43	30

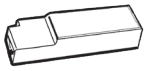

art.	A(mm)	B (mm)	H (mm)
MWP3	181	2	20
9639	153	50	23

ALIMENTATORE
BALLAST
BALLAST
VORSCHALTGERÄT
VOORSCHAKELAPPARAAT
ALIMENTADOR
STRØMFORSYNINGSENHED
BALLAST
STRÖMFÖRSÖRJNINGSANORDNING
БЛОК ПИТАНИЯ
电源
كابح

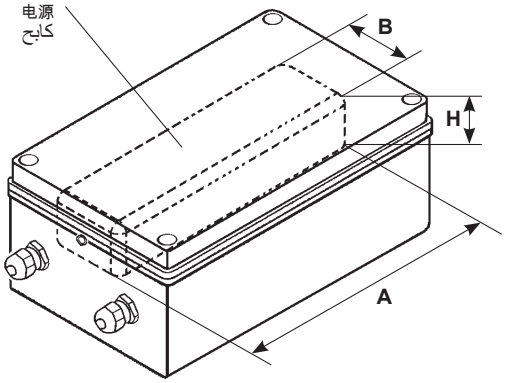

ART.	9582	BZ33	X653
X780	✔	✔	✔
X781	✔	✔	✔
X403	✘	✔	✔
X404	✘	✔	✔
X405	✘	✘	✔
PF72	✔	✔	✔
PF73	✔	✔	✔
9639	✔	✔	✔
MWP3	✔	✔	✔

Carico dali / dali load Charge dali (Courant maxi admissible) Dali-last Dali vermogen Carga dali Dali strømstyrke Belastning for "dali" Dali-belastning Макс. Ток системы dali с регуляцией интенсивности света DALI 智能调光系统允许的最大电流量 شحنة DALI/ جمل DALI	Indirizzi dali Dali addresses Adresses dali Dali-adressen Dali adressen Direcciones dali Dali adresser Adresser til "dali" Dali-adresser Логические адреса системы dali DALI智能调光系统计算机指定控制参数 عناوين DALI
1 (2 mA)	1

IT Pilotare diversi prodotti DALI tramite pulsante (es: Touch-dim, Switch-dim, Push-dim, Direct-dim, etc.) potrebbe causare dei problemi di sincronizzazione tra gli stessi. È possibile ovviare a questo problema dotandosi di dispositivi aggiuntivi. Per maggiori informazioni vi invitiamo a contattarci direttamente.

EN Controlling different DALI products through buttons (e.g.: Touch-dim, Switch-dim, Push-dim, Direct-dim, etc.) may lead to product synchronisation problems. This problem can be overcome by using additional devices. For further information, please contact us directly.

FR Piloter plusieurs produits DALI par bouton (ex : Touch-dim, Switch-dim, Push-dim, Direct-dim, etc.) pourrait causer des problèmes de synchronisation entre eux. Ce problème peut être évité en s'équipant de dispositifs supplémentaires. Pour de plus amples renseignements, veuillez nous contacter directement.

DE Die Steuerung verschiedener DALI-Produkte mittels Taste (z.B.: Touch-dim, Switch-dim, Push-dim, Direct-dim etc.) kann eventuell zu Synchronisierungsproblemen zwischen diesen führen. Dieses Problem lässt sich durch den Einsatz von zusätzlichen Geräten beheben. Wenn Sie weitere Informationen wünschen, setzen Sie sich bitte direkt mit uns in Verbindung.

NL Het besturen van verschillende DALI producten m.b.v. dezelfde knop (bv.: Touch-dim, Switch-dim, Push-dim, Direct-dim, etc.) kan synchronisatieproblemen tussen de producten opleveren. Men kan dit probleem voorkomen door extra systemen aan te sluiten. Voor verdere informatie raden we u aan direct contact met ons op te nemen.

ES El mando de varios productos DALI por tecla (ej: Touch-dim, Switch-dim, Push-dim, Direct-dim, etc.) podría causar problemas de sincronización entre ellos. Es posible prevenir este problema utilizando dispositivos adicionales. Para más información, contacte directamente con nosotros.

DA Hvis DALI-produkterne styres ved hjælp af knapperne (fx. Touch-dim, Switch-dim, Push-dim, Direct-dim osv.), kan det skabe problemer med synkronisering af samme. Dette problem kan undgås, hvis man køber ekstra enheder. For yderligere oplysninger, kontakt os direkte.

NO Å styre ulike DALI-produkter ved hjelp av en trykknappbryter (f.eks. touch-dim, switch-dim, push-dim, direct-dim, osv.) vil kunne føre til problemer med synkroniseringen mellom dem. Dette problemet kan løses ved hjelp av noen tilleggsinnretninger. Ta gjerne kontakt med oss for mer informasjon om dette.

SV Styrning av olika DALI-produkter med knapp (t.ex.: Touch-dim, Switch-dim, Push-dim, Direct-dim o.s.v.) kan orsaka synkroniseringsproblem mellan dessa. Detta problem kan åtgärdas med tilläggsanordningar. För mer information kan du kontakta oss direkt.

RU Управление различными продуктами DALI с помощью кнопки (напр.: Touch-dim, Switch-dim, Push-dim, Direct-dim и пр.) может вызвать проблемы синхронизации между ними. Эту проблему можно устранить путем задействования дополнительных устройств. За получением более подробной информации просим Вас связаться с нами непосредственно.

ZH 通过按钮控制不同的 DALI 产品（例如：触摸调光、切换调光、按压调光、直接调光等）可能会导致产品的同步问题。该问题可通过使用其他额外的装置加以克服。如需了解更多信息，请直接与我们联系。

AR يمكن أن يتسبب التحكم في منتجات "داليّ" المختلفة عن طريق الأزرار، (مثل الأزرار: "تتش-ديم"، "بوش-ديم"، "دايركت-ديم"، إلخ ...)، في حدوث مشاكل تتعلّق بعملية التزامن بين هذه الأزرار. وإن كان من الممكن تجنّب مثل هذه المشاكل، وذلك عن طريق تزويد بعض الأجهزة الإضافية، ندعوكم للإتصال المباشر بالشركة، وذلك للحصول على أكبر قدر من المعلومات.

examples DMX

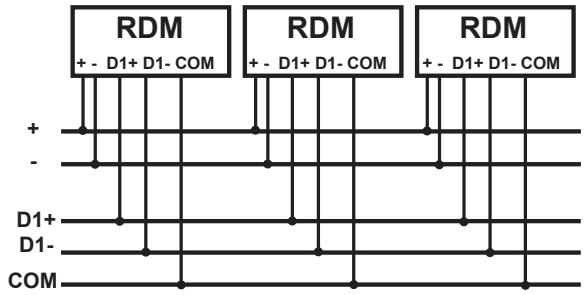

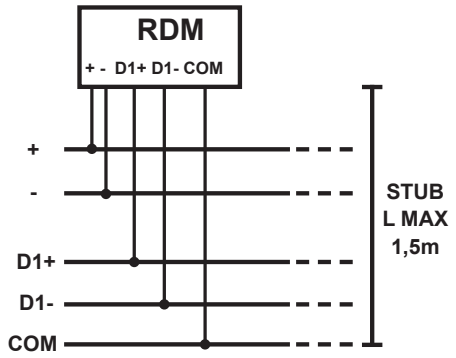

IT Il prodotto non può trovarsi in maniera permanente immerso in acqua.

EN The product cannot be permanently immersed in water

FR Le produit ne peut pas être immergé en permanence das l'eau

DE Das Produkt darf nicht dauerhaft unter Wasser getaucht werden.

NL Het product mag niet permanent in water worden ondergedompeld.

ES El producto no permite la inmersión permanente en agua.

DA Produktet må ikke nedsænkes i vand.

NO Produktet kan ikke være permanent nedsenketi vann

SV Produkten får inte permnent vara eller stå i vatten.

RU Изделие не предназначено для погружения в воду.

ZH 产品不能永久浸入水中。

AR لا يمكن غمر المنتج في الماء بشكل دائم.

IT Prima di alimentare l'impianto assicurarsi del corretto collegamento delle polarità. Un errato collegamento può comportare il malfunzionamento dei prodotti.

EN Before powering the system, make sure polarities were properly connected. Incorrect connection may cause the product to malfunction.

FR Avant de mettre l'installation sous tension, assurez-vous que la polarité de connexion est respectée. Une erreur de connexion peut entraîner le mauvais fonctionnement du produit.

DE Bevor die Anlage mit Strom versorgt wird ist sicherzustellen, dass die Pole richtig angeschlossen wurden.Ein falscher Anschluss kann die Fehlfunktion der Produkte zur Folge haben.

ES Antes de alimentar la instalación compruebe que la conexión de las polaridades sea correcta. Una conexión incorrecta puede ocasionar el malfuncionamiento de los productos.

NL Voordat u de installatie onder stroom zet dient u zich ervan te verzekeren dat de polariteiten correct zijn aangesloten.Een onjuiste aansluiting kan een verkeerde werking van de producten teweegbrengen.

DA Inden der sættes strøm på anlægget, skal man sikre sig, at polerne er forbundet korrekt. En forkert tilslutning kan medføre fejlfunktion på produkterne.

NO Kontrollere at du har koblet med korrekt polaritet, før du kobler strømmen til anlegget.Feil tilkobling kan føre til at produktene ikke fungerer korrekt

SV Se till att anslutningens polaritet är korrekt innan anordningen strömförsörjs. En felaktig anslutning kan leda till att produkten fungerar på ett felaktigt sätt.

RU Перед запитыванием системы прверить правильность подсоединений полюсов.Неправильное подсоединение может привести к неисправной работе приборов.

ZH 为系统供电前，请确保两极连接正确。 不正确的连接可能会导致产品发生故障。

AR قبل تشغيل النظام، تأكد من توصيل الأقطاب بشكل صحيح. قد يؤدي الاتصال غير الصحيح إلى تعطل المنتجات.

IT Cablare alla rete elettrica l'alimentatore solo dopo aver effettuato il collegamento ai prodotti

EN Wire the ballast to the power supply network only once it has been connected to the products

FR N'effectuer le câblage du ballast au réseau électrique qu'après avoir effectué le raccordement aux produits

DE Schließen Sie das Vorschaltgerät erst nach der Verdrahtung an den Produkten am Stromnetz an.

ES Cablear el alimentador a la red eléctrica sólo después de realizar la conexión de los productos.

NL Verbind het voorschakelapparaat alleen aan op het elektriciteitsnet nadat u alle producten heeft aangesloten.

DA Tilslut først strømforsyningsenheden til strømforsyningsnettet, efter at have foretaget tilslutningen til produkterne.

NO Kable transformatoren til el-nettet bare etter at produktene er tilkoblet

SV Anslut strömförsörjningsanordningen till elnätet först efter att anslutningen till produkterna har utförts.

RU Подсоединить к электросети блок питания только после подсоединения к приборам.

ZH 仅在镇流器连接到产品的时候才将其连接至电源网络

AR أوصل المحول بالشبكة الكهربائية فقط بعد توصيل للمنتجات.

IT PERIODO GIORNALIERO DI ACCENSIONE AMMESSO PER TEMPERATURE DI PRODOTTO >25°C

EN ALLOWED DAILY OPERATION PERIOD FOR PRODUCT TEMPERATURES >25°C

FR DURÉE QUOTIDIENNE D'ALLUMAGE ADMISSIBLE POUR DES TEMPÉRATURES DU PRODUIT >25°C

DE ERLAUBTE TÄGLICHE EINSCHALTDAUER FÜR PRODUKTTEMPERATUREN > 25°C

NL DAGELIJKSE ONTSTEKINGSPERIODE TOEGESTAAN VOOR EEN PRODUCTTEMPERATUUR >25°C

ES PERIODO DIARIO DE ENCENDIDO PERMITIDO PARA TEMPERATURAS DE PRODUCTO >25 °C

DA TILLADT TIDSRUM FOR DAGLIG TÆNDING FOR PRODUKTTEMPERATURER >25°C

NO TILLATT TENNINGSTID PR. DAG FOR PRODUKTTEMPERATURER >25°C

SV TILLÅTEN DAGLIG PERIOD SOM PRODUKTEN KAN VARA TÄND FÖR PRODUKTTEMPERATURER >25°C

RU ЕЖЕДНЕВНАЯ ДОПУСТИМАЯ ПРОДОЛЖИТЕЛЬНОСТЬ РАБОТЫ ДЛЯ ТЕМПЕРАТУРЫ ИЗДЕЛИЯ >25°C

ZH 产品温度高于25°C时允许的日常运行时长

AR فترة البدء اليومية المسموح بها لدرجات حرارة المنتج > 25 درجة مئوية

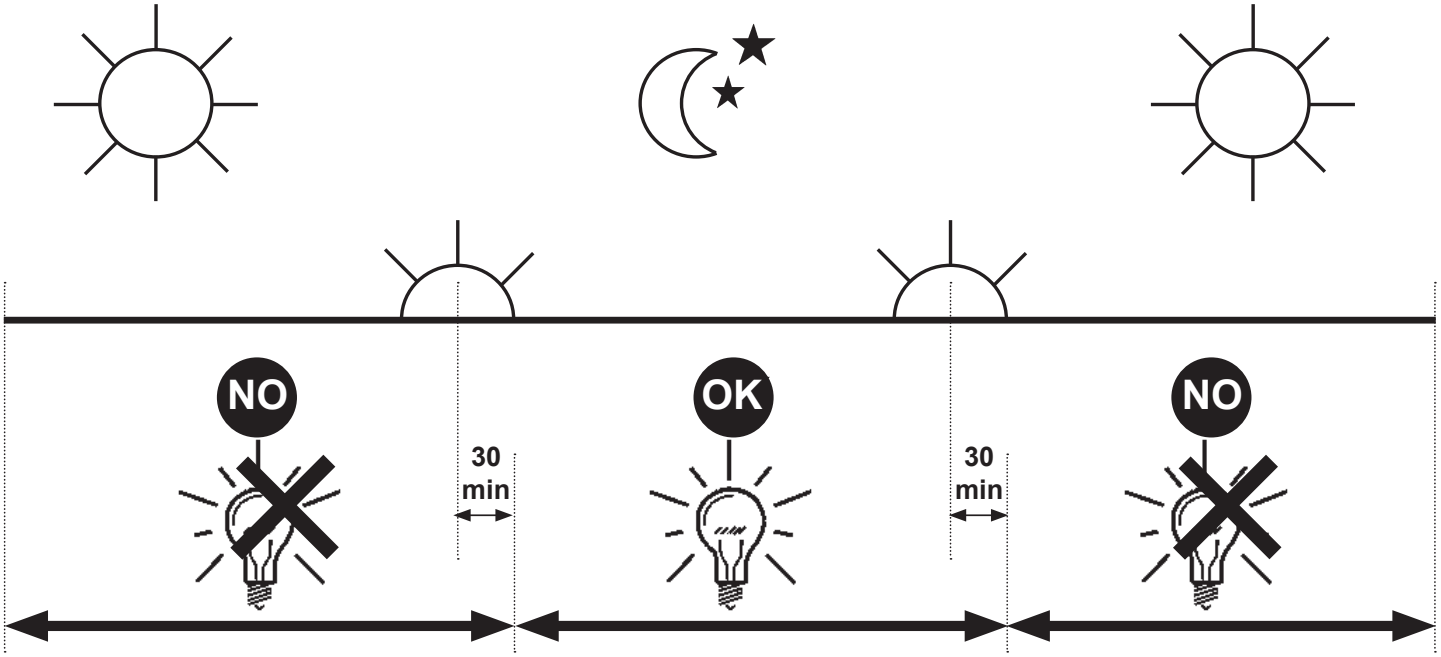

SURGE PROTECTION

IT Il prodotto è protetto alle sovratensioni di modo comune e differenziale secondo i valori riportati nella scheda tecnica di prodotto, consultabile nel sito www.iguzzini.com, e risponde alle normative EN61000-4-5. Inserire SPD (SURGE PROTECTION DEVICE) in presenza di reti non adeguatamente protette, secondo le normative impiantistiche nazionali vigenti in ciascun paese. Fare riferimento alla guida CEI 34-156

EN The product is protected against common and differential mode surges in compliance with the values stipulated in the product's technical sheet that can be viewed on the www.iguzzini.com website and complies with the EN61000-4-5 standard. Enable the SPD (SURGE PROTECTION DEVICE) if networks are used that are not adequately protected according to the national system standards in force in the country in question. Refer to the CEI 34-156 guide.

FR Le produit est protégé des surtensions de mode commun et différentiel selon les valeurs indiquées sur la fiche technique, à consulter sur le site www.iguzzini.com, et est conforme aux normes EN61000-4-5. Installer un SPD (SURGE PROTECTION DEVICE/dispositif de protection contre les surtensions) en présence de réseaux insuffisamment protégés, selon les normes nationales en matière d'installations en vigueur dans chaque pays. Veuillez consulter le guide CEI 34-156.

DE Das Produkt besitzt einen Gleichtakt- und Gegentakt-Überspannungsschutz in der auf dem technischen Datenblatt angegebenen Höhe. Dieses finden Sie auf der Website www.iguzzini.com. Der Überspannungsschutz entspricht den Vorschriften EN61000-4-5. Setzen Sie den SPD (SURGE PROTECTION DEVICE) gemäß den geltenden nationalen Vorschriften des Einbauortes bei nicht ausreichend geschützten Netzen ein. Beziehen Sie sich dabei auf die Richtlinie CEI 34-156.

NL Het product wordt beschermd tegen normale en differentiële overspanning volgens de waarden van het technische productblad dat geraadpleegd kan worden op de website www.iguzzini.com en stemt overeen met de norm EN61000-4-5. SPD (SURGE PROTECTION DEVICE) aanbrengen in het geval van onvoldoende beschermde netwerken, overeenkomstig de nationale wetten met betrekking tot installaties die in elk land van toepassing zijn. Raadpleeg de gids IEC 34-156.

ES El producto se ha protegido contra las sobretensiones de modo común y diferencial de acuerdo con los valores indicados en la ficha técnica de producto que se puede consultar en la página web www.iguzzini.com y es conforme con las normas EN61000-4-5. Introducir SPD (SURGE PROTECTION DEVICE) en presencia de redes sin la protección adecuada, según lo establecido por las normas nacionales de cada país aplicables en materia de instalaciones. Consultar la guía CEI 34-156.

DA Produktet er beskyttet mod overspænding på almindelig og differentiel vis i henhold til de anførte værdier i produktdatabladet, som kan konsulteres på webstedet www.iguzzini.com, og overholder bestemmelserne i EN61000-4-5. Indsæt SPD (SURGE PROTECTION DEVICE - OVERSPÆNDINGSSIKRING) hvis netværket ikke er udstyret med en passende beskyttelse, i overensstemmelse med de gældende forskrifter for anlæg i brugslandet. Jfr.IEC-vejledning 34-156.

NO Produktet er beskyttet mot overspenning på vanlig måte og med differensialbryter, i henhold til verdiene som er angitt i det tekniske kortet til produktet, se nettstedet www.iguzzini.com, og er i samsvar med standarden EN61000-4-5. Installer SPD (SURGE PROTECTION DEVICE) ved nett som ikke har egnet beskyttelse, i henhold til de nasjonale standardene som gjelder i hvert enkelt land. Se retningslinjene CEI 34-156.

SV Produkten är skyddad mot överspänning i gemensamt och differentiellt läge, i enlighet med värdena som återges i produktens tekniska datablad som finns på webbplatsen www.iguzzini.com. Produkten är överensstämmande med standard SS-EN61000-4-5. Koppla in SPD (SURGE PROTECTION DEVICE) om det förekommer nätverk som inte är korrekt skyddade, i enlighet med nationella systemstandarder som är gällande i respektive land. Se CEI-guide 34-156.

RU Продукт защищён от превышения обычного и дифференциального напряжения в соответствии со значениями, приведёнными в технических характеристиках продукта, указанных на сайте www.iguzzini.com, и отвечает требованиям стандарта EN61000-4-5. При использовании сети без надлежащей защиты установите ограничитель перенапряжений в соответствии с требованиями действующих норм. Смотрите руководство CEI 34-156.

ZH 根据产品技术表（可到网站www.iguzzini.com查阅）中所示的值，该产品可防止共模和差分过电压，并符合EN61000-4-5法规。根据各国现行的国家线路系统法规，在网络不具备充分保护的情况下插入SPD（浪涌保护装置）。请参考CEI 34-156指南.

AR المنتج محمي ضد الجهد المفرط العام والتفاضلي وفقاً للقيم المدونة في ورقة بيانات المنتج، المتاحة للاستشارة على الموقع www.iguzzini.com. والتي تتوافق مع معايير التوجيه EN61000-4-5. أدخل SPD (جهاز الحماية من زيادة التيار).
في حالة وجود الشبكات الغير محمية ة بشكل كاف وفقا للوائح الأجهزة الوطنية السارية في كل بلد . راجع الدليل CEI 34 156-

ADDITIONAL INSTALLATION INSTRUCTIONS
TUNABLE WARM-WHITE

iGuzzini

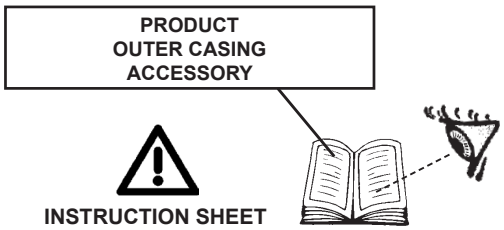

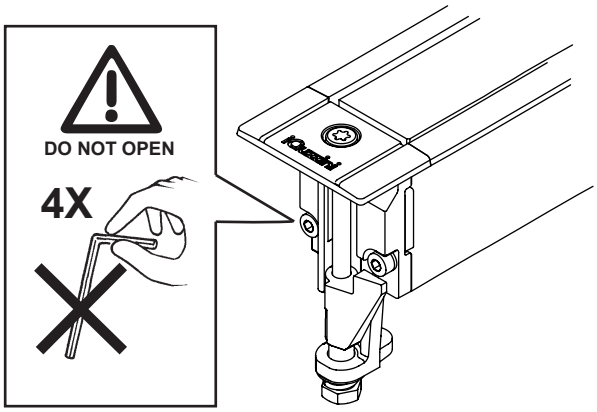

IT	NON SOLLECITARE IL PRODOTTO A TORSIONE
EN	DO NOT SUBMIT THE PRODUCT TO TWISTING
FR	NE PAS SOUMETTRE LE PRODUIT À TORSION
DE	LEUCHTE AUF KEINEN FALL IN LÄNGSRICHTUNG VERDREHEN!
NL	BEWEEG HET PRODUCT NIET TERWIJL HET ONDERHEVIG IS AAN TORSIE
ES	NO FORZAR LA TORSIÓN DEL PRODUCTO
DA	UDSÆT IKKE PRODUKTET FOR VRIDNINGER
NO	IKKE UTSETT PRODUKTET FOR VRIDNING
SV	VRIDBELASTA INTE PRODUKTEN
RU	НЕ ПЕРЕНИВАЙТЕ ИЗДЕЛИЕ
ZH	请勿扭转产品
AR	لا تلوي المنتج

IT	Maneggiare con cura e non sottoporre a tensioni meccaniche.
EN	Handle with care and do not subject to mechanical stress.
FR	Manipuler avec précaution et ne pas soumettre à des contraintes mécaniques.
DE	Vorsichtig behandeln und keinen mechanischen Spannungen aussetzen.
NL	Voorzichtig bij het gebruik van dit product. Mag niet worden onderworpen aan mechanische spanning.
ES	Manejar con cuidado y no someter a tensiones mecánicas.
DA	Håndter med forsigtighed og udsæt ikke for mekaniske spændinger.
NO	Må behandles forsiktig. Må ikke utsettes for mekaniske spenninger.
SV	Ska hanteras försiktigt och inte utsättas för mekaniska påfrestningar.
RU	Обращаться осторожно и не подвергать механическому напряжению
ZH	小心轻放，切勿使其遭受机械应力
AR	تعامل مع المُنْتج بعناية وحرص، ولا تُعَرّضه للإجهادات الميكانيكية

ACCESSORY
ELECTRICAL JUNCTION ELEMENTS - DRIVERS - POWER SUPPLY - CABLES

art.	ELEMENTS	
BZN7	5X POLES	
BZH0	2X POLES	
BZS6	5X POLES	
BZG8	2X POLES	
X188	4X POLES	
X189	4X POLES	
BZK7	2X POLES	
9582 - BZ33 X653	BOX IP	
X780 - X781 X403 - X404 X405	POWER SUPPLY 48V	
9639	DRIVER DALI - DMX / (PWM)	
MWP3	DRIVER DALI-TOUCH DIM / (PWM)	
PF50 - XA70 XA71	INTERFACE IP20 Casambi DALI	
X495	SURGE Protector Device CLASS I	
	iGuzzini	
X720	"M" "F"	L=600mm Ø =3,9mm
X721	"M" "F"	L=1500mm Ø =3,9mm
X774	"F"	L=350mm Ø =3,9mm 0,25 - 0,5 mm²
X289	"F"	L=1500mm Ø =3,9mm 0,25 - 0,5 mm²
X290	"F"	L=3000mm Ø =3,9mm 0,25 - 0,5 mm²
X291	"F"	L=5000mm Ø =3,9mm 0,25 - 0,5 mm²
X293	"M"	L=1500mm Ø =3,9mm 0,25 - 0,5 mm²
USER CABLES		

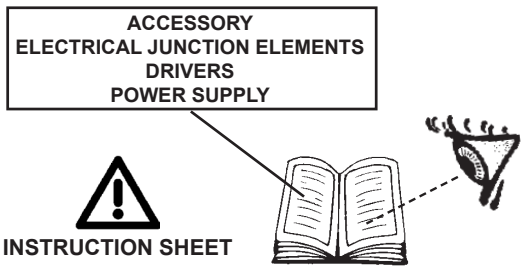

art. X774 - X289
X290 - X291 - X293

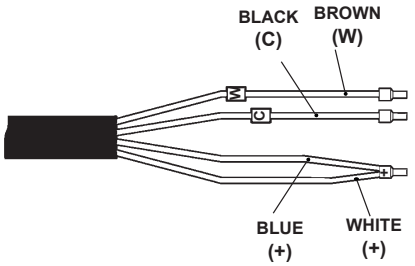

IT Se il collegamento elettrico non viene fatto con accessori "iGuzzini", usare un dispositivo di adeguato grado IP.

EN If the electrical connection is not created using "iGuzzini" accessories, use a device with a suitable IP rating.

FR Si le branchement électrique n'est pas effectué avec avec des accessoires « iGuzzini », utiliser un dispositif avec degré IP adéquat.

DE Erfolgt der elektrische Anschluss nicht unter Verwendung von "iGuzzini" Zubehörteilen, ist ein Gerät mit geeigneter IP-Schutzart zu verwenden.

NL Als de elektrische aansluiting niet wordt gemaakt accessoires van "iGuzzini", moet een toestel worden gebruikt met een adequate IP-bescherming.

ES Si la conexión eléctrica no se realiza con accesorios iGuzzini, utilizar un equipo con el grado IP adecuado.

DA Hvis den elektriske tilslutning ikke udføres med tilbehøret "iGuzzini", skal man bruge en anordning med egnet IP-grad.

NO Hvis den elektriske tilkoblingen ikke gjøres med "iGuzzini" tilbehør må du bruke en innretning med egnet IP-grad.

SV Om den elektriska anslutningen inte verkställs med tillbehör från "iGuzzini" måste man använda en anordning med lämplig IP-klass.

RU Если электрическое соединение не выполнено с помощью аксессуаров «iGuzzini», используйте устройство с соответствующей степенью защиты IP.

ZH 如果没有用 "iGuzzini "配件进行电气连接，则应使用具有适当IP等级的装置。

AR في حالة عدم إجراء التوصيل الكهربائي باستخدام ملحقات"iGuzzini"، فاستخدم جهازًا يتمتع بتصنيف IP مناسب.

IT Se c'è il rischio di immersione per lungo tempo è bene adottare connessioni adeguate (es. muffole).

EN If there is any risk of long-term submersion, suitable connections (such as muffles) should be used.

FR En présence d'un risque d'immersion prolongée, il est conseillé d'utiliser des branchements adéquats (ex.manchons).

DE Besteht die Gefahr des Unterwassereinsatzes über längere Zeit, sollten entsprechende Anschlüsse (z.B. Muffeln) verwendet werden.

NL Als het gevaar voor langdurige onderdompeling bestaat, moeten geschikte aansluitingen worden gebruikt (bijv. verbindingsmoffen).

ES En caso de existir riesgo de inmersión durante largo tiempo deben utilizarse conexiones adecuadas (p. ej.: muflas).

DA Ved risiko for længerevarende neddykning bør der anvendes egnede stik (f.eks. samledåser).

NO Hvis det er en fare for langvarig immersjon er det lurt å benytte egnede koblinger (f.eks. mufler).

SV Om det föreligger risk för nedsänkning under längre tidsperioder bör man använda lämpliga anslutningar (t.ex. kopplingsboxar).

RU При возможности затопления следует использовать герметичные соединения (муфты и т.п.).

ZH 如果有长时间浸泡的风险，应采取适当的连接方式（如防水接线盒）。

AR إذا كان هناك خطر من الغمر لفترة طويلة، يستحسن استخدام وصلات مناسبة (مثل أداة عازلة).

EXAMPLE ELECTRIC CONNECTION

DALI - DMX

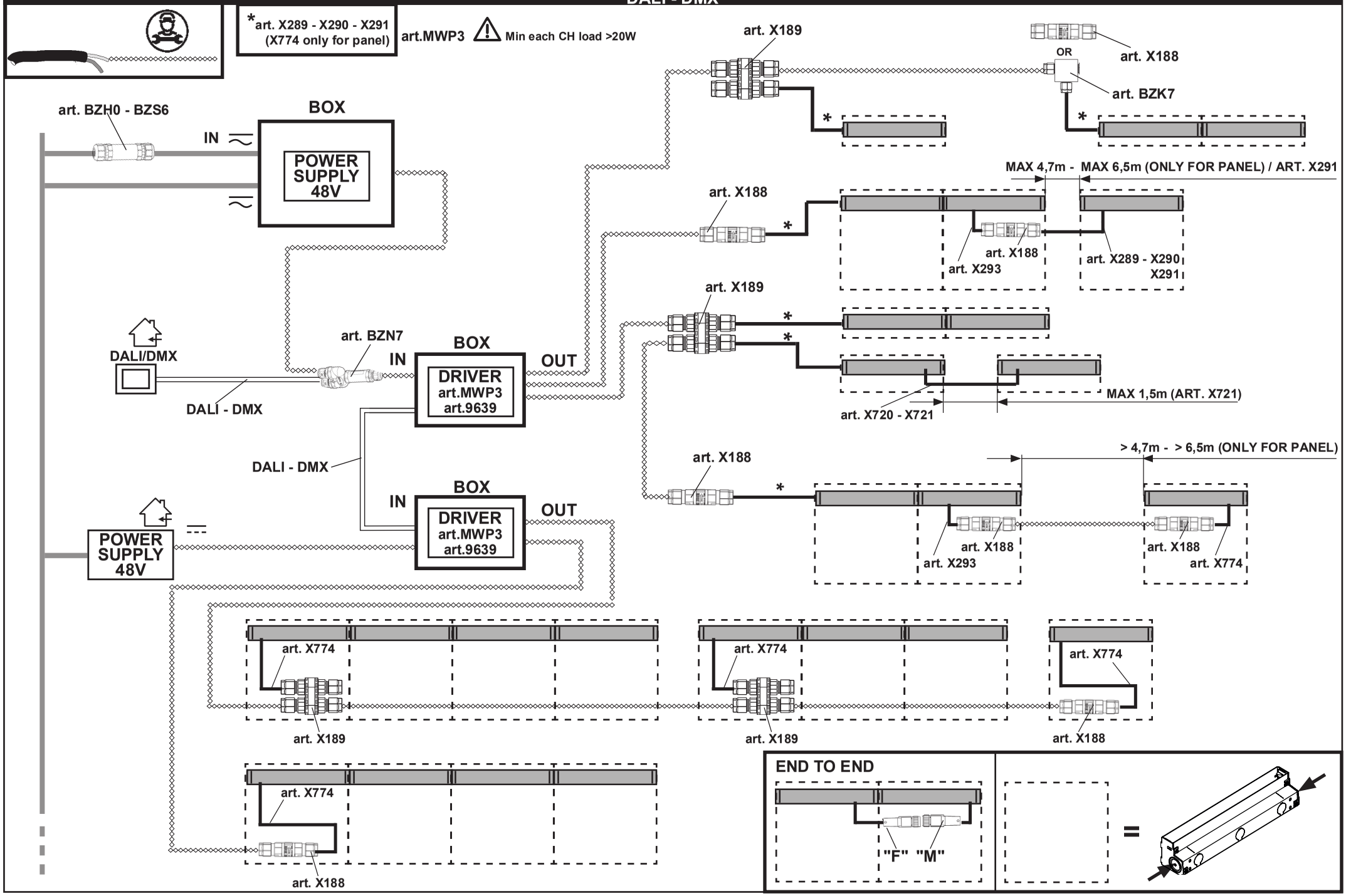

CASAMBI - DALI

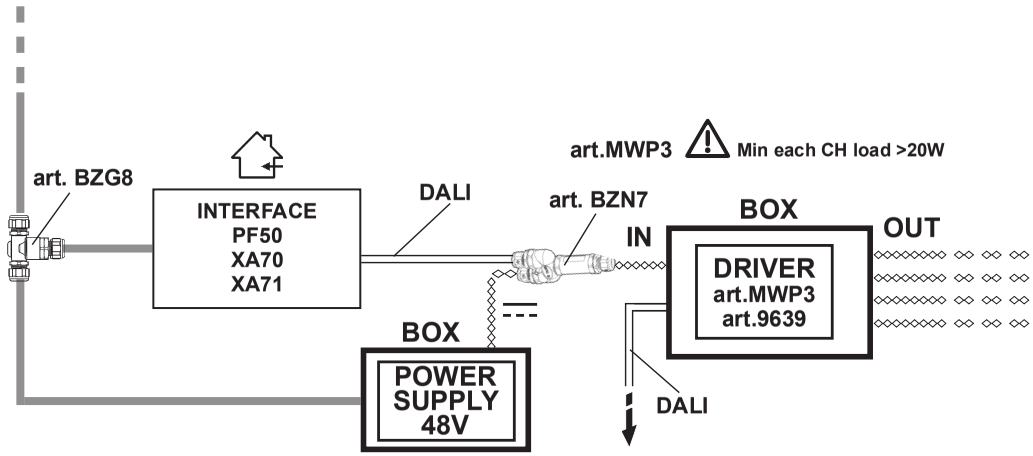

DRIVER DALI (DT6 - DT8) art. MWP3 OUT

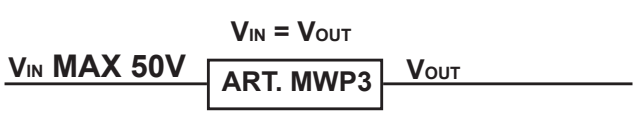

ART. MWP3		
CHANNELS	DT6 MAX	DT8 MAX
CH1	240W	120W
CH2	120W	120W
CH3	120W	120W
CH4	120W	120W
ALL	240W	240W

⚠ **Min each CH load >20W**

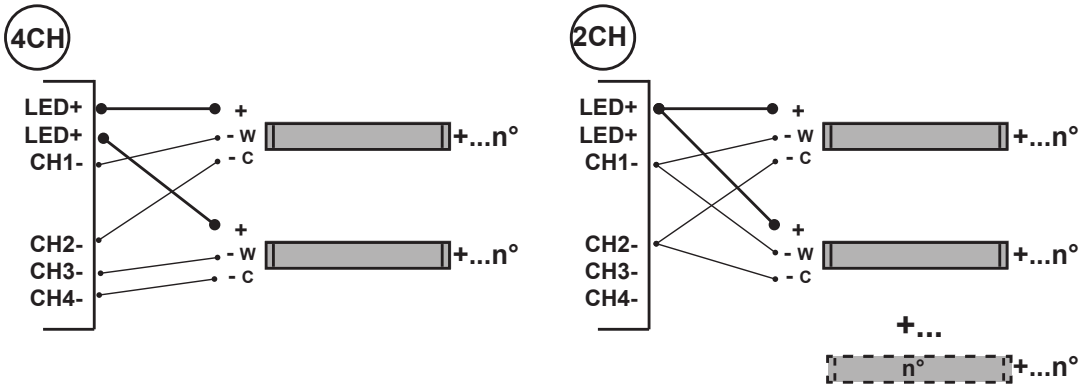

DRIVER DALI (DT6) - DMX art. 9639 OUT

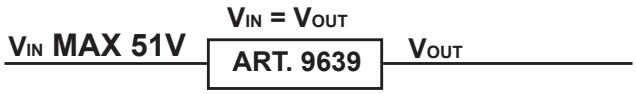

ART. 9639	
CHANNELS	MAX
CH1	180W
CH2	180W
CH3	180W
CH4	180W
ALL	720W

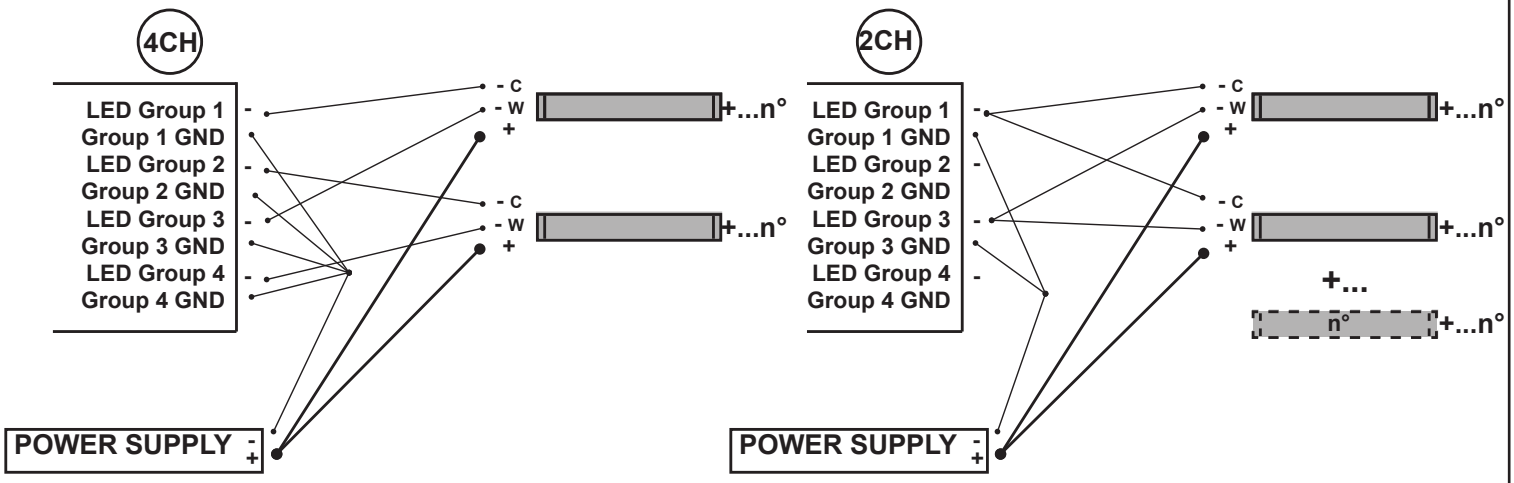

DRIVER DMX art. 9639 IN

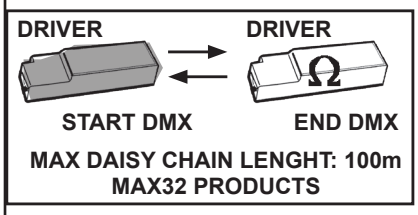

Ω = art. BZQ7

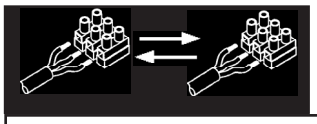

Warm + Cool ON - 100%P		
L tot (m) **PRODUCT**	corrente assorbita absorbed current courant absorbé Stromaufnahme stroomopname corriente absorbida absorberet strøm absorbert strøm tillförd ström поглощаемая мощность 电源电流 التيار الممتص A	V start min (V)
3	0,8	45
6	1,7	46
9	2,5	47
10,5 MAX	2,9 MAX	48
	0,28A/m	

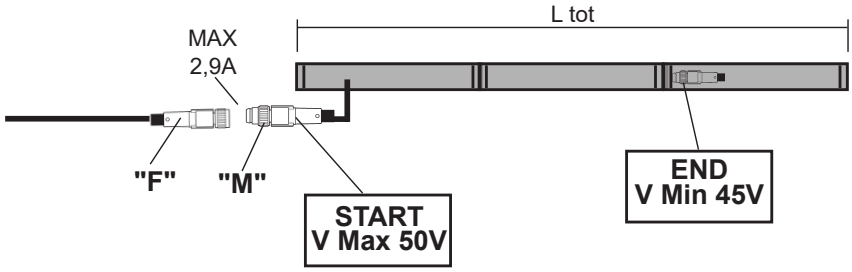

Voltage drop ΔV (V)

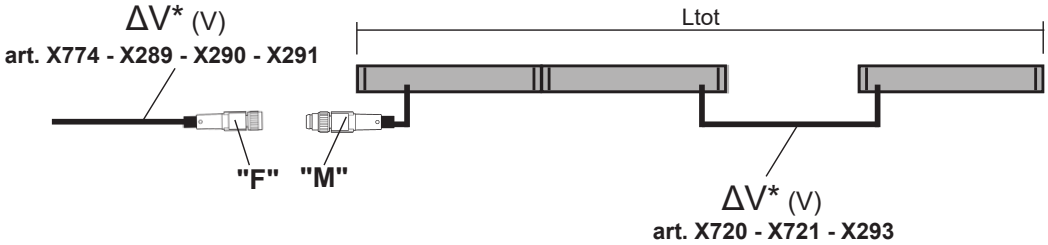

Warm + Cool ON - 100%P							
L tot (m)	**Voltage drop** ΔV *(V)						
PRODUCT	**X774**	**X289**	**X290**	**X291**	**X293**	**X720**	**X721**
3	0,02	0,10	0,20	0,34	0,10	0,04	0,10
6	0,05	0,21	0,41	0,68	0,21	0,08	0,20
9	0,07	0,31	0,61	1,02	0,31	0,12	0,30
10,5 MAX	0,08	0,36	0,72	1,19	0,36	0,14	0,35

Voltage drop ΔV (V)

$$\Delta V = \frac{0{,}0174 \times 2 \times L \times I}{S}$$

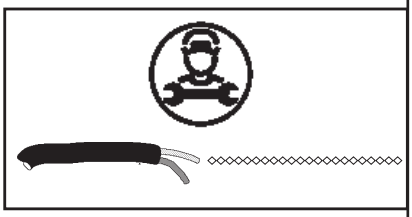

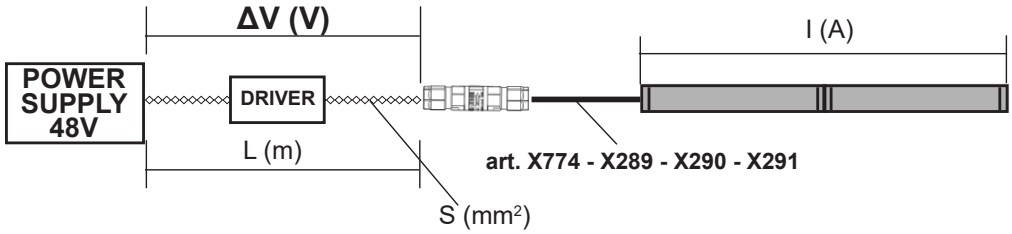

Voltage drop TOT ΔV (V)

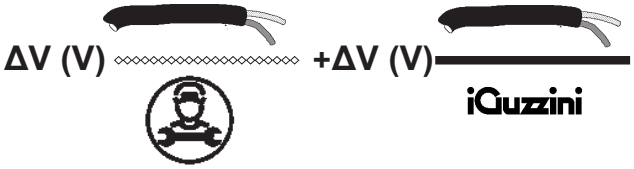

Power PRODUCT P(W)

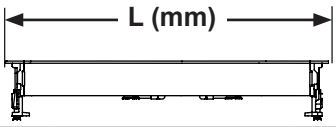

L PRODUCT	P Warm 100%P (W)	P Cool 100%P (W)
652	3,84	3,84
947	5,75	5,75
1243	7,67	7,67
1538	9,6	9,6

L tot PRODUCT	P PRODUCT (W) Warm + Cool ON - 100%P
3	39
6	78
9	117
10,5 MAX	137

13 W/m

POWER SUPPLY

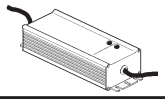

POWER SUPPLY art.	P (W)	VOLTAGE ADJUSTABLE RANGE (V)
X780	40	44 ÷ 53
X781	80	43 ÷ 53
X403	120	43 ÷ 53
X404	240	44,8 ÷ 51,2
X405	480	40,8 ÷ 50,4

Cable length L (m)

$$L = \frac{\Delta V \times S}{2 \times I \times 0{,}0174}$$

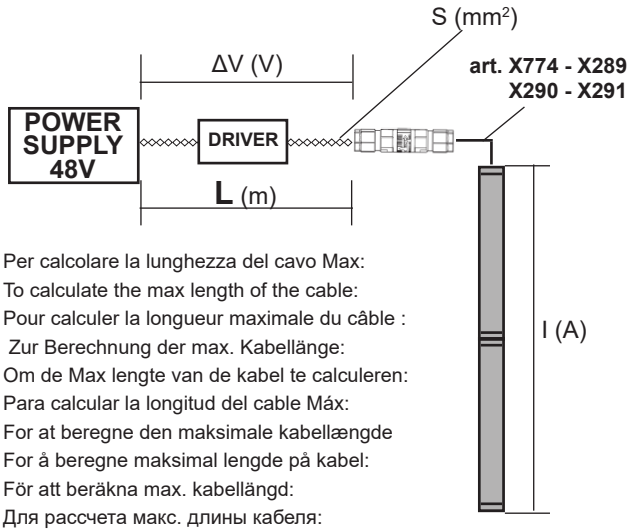

IT Per calcolare la lunghezza del cavo Max:
EN To calculate the max length of the cable:
FR Pour calculer la longueur maximale du câble :
DE Zur Berechnung der max. Kabellänge:
NL Om de Max lengte van de kabel te calculeren:
ES Para calcular la longitud del cable Máx:
DA For at beregne den maksimale kabellængde
NO For å beregne maksimal lengde på kabel:
SV För att beräkna max. kabellängd:
RU Для рассчета макс. длины кабеля:
ZH 计算电缆线的最大长度：
AR لحساب أقصى طول للكابل:

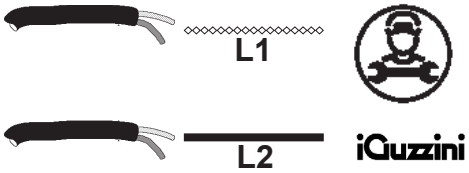

Lc = L1+L2 Max = 100m

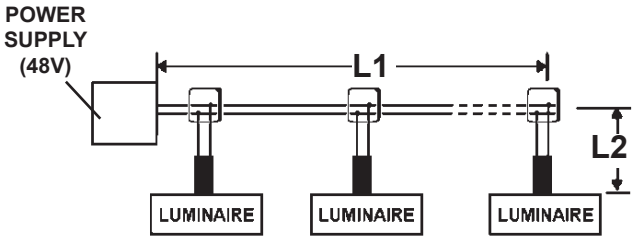

IT La iGuzzini testa e garantisce la funzionalità del sistema alimentatore/prodotti fino a una distanza massima di 100mt.
Per lunghezze superiori è responsabilità del cliente verificare le condizioni di sicurezza e di funzionamento.

EN iGuzzini tests and guarantees the correct operation of its products/power supply system up to a maximum distance of 100m.
For greater distances, it is the customer's responsibility to check safety conditions and operation.

FR iGuzzini teste et garantit le fonctionnement du système d'alimentation/des produits jusqu'à une distance de 100 m.
Au-delà de cette distance, il appartient au client de s'assurer des conditions de sécurité et de fonctionnement.

DE iGuzzini testet und garantiert die Funktionstüchtigkeit von Versorgungseinheit/ Produkten bis zu einem Höchstabstand von 100m.
Für größere Entfernungen liegt die Prüfung der Sicherheits- und Funktionsbedingungen in der Verantwortung des Kunden.

NL iGuzzini test en garandeert de werking van het voedingssysteem/producten tot een afstand van maximaal 100 m.
Voor grotere lengte is het de verantwoordelijkheid van de klant om de veiligheids- en bedrijfsomstandigheden na te gaan.

ES iGuzzini prueba y garantiza el funcionamiento del sistema alimentador/productos hasta una distancia máxima de 100m.
Para longitudes superiores es responsabilidad del cliente comprobar las condiciones de seguridad y de funcionamiento.

DA iGuzzini tester og garanterer forsyningssystemets/produkternes funktionsdygtighed på til en maksimal afstand på 100m.
Ved længere afstanden er det kundens ansvar at verificere sikkerheds- og funktionsforholdene.

NO iGuzzini tester og garanterer funksjonen til strømforsyningsenheten/produktene opp til en maksimal avstand på 100 m.
For lengre lengder er det kundens ansvar å verifisere sikkerhets- og funksjonsbetingelsene.

SV iGuzzini testar och garanterar matningsenheternas/produkternas funktion upp till ett maximalt avstånd om 100m.
Vid längre avstånd är det kundens eget ansvar att kontrollera säkerhets- och funktionsvillkor.

RU Компания iGuzzini испытала и гарантирует работоспособность систем питания/изделий на расстоянии не более 100 м.
В случае больших расстояний проверка безопасности и работоспособности системы является обязанностью заказчика.

ZH IGuzzini测试并保证电源系统/产品的功能最远可达100m。
如大于上述距离，应由客户负责检查安全与运行条件。

AR تختبر iGuzzini جودة تشغيل نظام المغذي/المنتجات وتضمنها حتى مسافة 100 متر بحد أقصى.بالنسبة للمسافات الأطول من ذلك، يتولى العميل مسؤولية التحقق من شروط السلامة والتشغيل.

Power supply art.	PRODUCT n° Warm + Cool ON - 100%P L (mm)			
	L 652 mm	L 947 mm	L 1243 mm	L 1538 mm
X780	5	3	2	2
X781	10	6	5	4
X403	15	10	7	6
X404	31	20	15	12
X405	47	31	23	19

IT Il numero massimo di prodotti è stato calcolato considerando una sezione del cavo da 1,5 mm².

EN The maximum number of products has been calculated using a cable cross-section of 1.5 mm².

FR Le nombre maximum de produits a été calculé sur la base d'une section de câble de 1,5 mm².

DE Die Höchstanzahl an Produkten wurde unter Berücksichtigung einer Kabeldicke von 1,5 mm² berechnet.

NL Het maximale aantal producten is berekend voor een kabeldoorsnede van 1,5 mm².

ES El número máximo de productos se ha calculado para una sección de cable de 1,5 mm².

DA Det maksimale produktantal er blevet beregnet for et kabel med et tværsnit på 1,5 mm².

NO Det maksimale antallet produkter er beregnet i forhold til et kabelsnitt på 1,5 mm².

SV Maxantalet produkter har beräknats utifrån ett kabelsnitt på 1,5 mm².

RU Максимальное количество изделий рассчитывалось для кабеля сечением 1,5 мм².

ZH 产品的最大数量是基于1.5 mm²的电缆截面计算得出的。

AR تم حساب العدد الأقصى من المنتجات مع الأخذ في الاعتبار مقطع كابل يبلغ 1.5 مم.

ART	C (mm)	D (mm)	E (mm)	PG21 CABLE (Ø13-18)	PG16 CABLE (Ø7-14)
9582	196	106	81,7	n°2	n°4
BZ33	230	140	115	n°2	n°8
X653	330	140	115	n°2	n°3

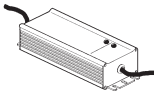

art.	A(mm)	B (mm)	H (mm)
X780	171	61,5	36,8
X781	195,6	61,5	38,8
X403	220	68	38,8
X404	244,2	68	38,8
X405	262	125	43,8

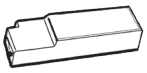

art.	A(mm)	B (mm)	H (mm)
MWP3	181	2	20
9639	153	50	23

ART.	9582	BZ33	X653
X780	✔	✔	✔
X781	✔	✔	✔
X403	✖	✔	✔
X404	✖	✔	✔
X405	✖	✖	✔
9639	✔	✔	✔
MWP3	✔	✔	✔

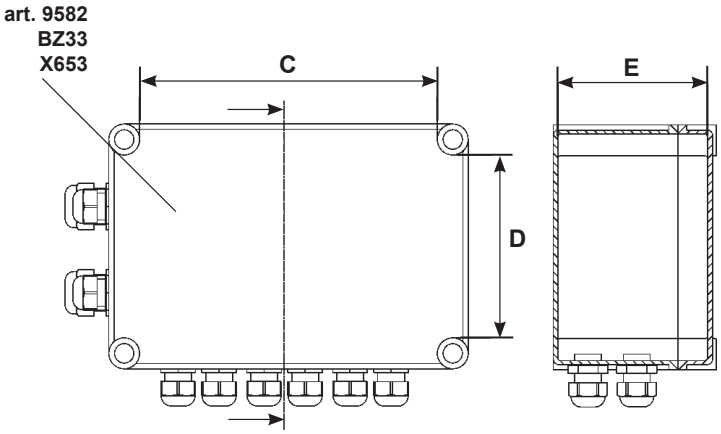

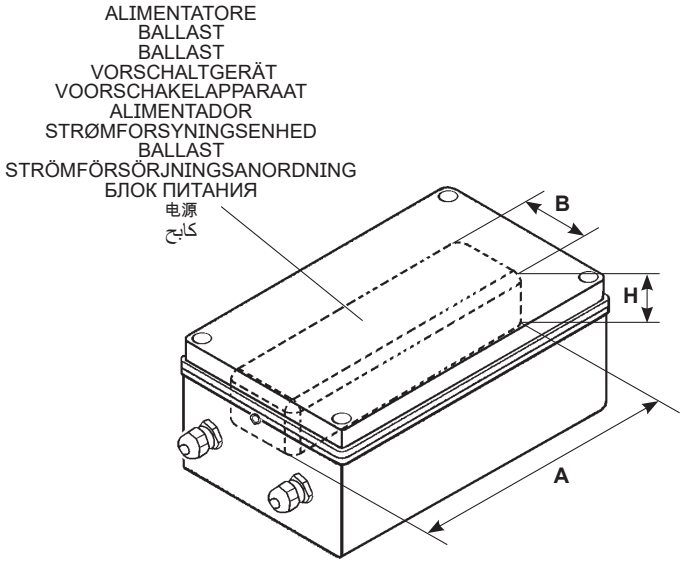

Carico dali / dali load Charge dali (Courant maxi admissible) Dali-last Dali vermogen Carga dali Dali strømstyrke Belastning for "dali" Dali-belastning Макс. Ток системы dali с регуляцией интенсивности света DALI 智能调光系统允许的最大电流量 شحنة DALI/ جمل DALI	Indirizzi dali Dali addresses Adresses dali Dali-adressen Dali adressen Direcciones dali Dali adresser Adresser til "dali" Dali-adresser Логические адреса системы dali DALI智能调光系统计算机指定控制参数 عناوين DALI
1 (2 mA)	1 (DT8) 2 (DT6)

IT Pilotare diversi prodotti DALI tramite pulsante (es: Touch-dim, Switch-dim, Push-dim, Direct-dim, etc.) potrebbe causare dei problemi di sincronizzazione tra gli stessi. È possibile ovviare a questo problema dotandosi di dispositivi aggiuntivi. Per maggiori informazioni vi invitiamo a contattarci direttamente.

EN Controlling different DALI products through buttons (e.g.: Touch-dim, Switch-dim, Push-dim, Direct-dim, etc.) may lead to product synchronisation problems. This problem can be overcome by using additional devices. For further information, please contact us directly.

FR Piloter plusieurs produits DALI par bouton (ex : Touch-dim, Switch-dim, Push-dim, Direct-dim, etc.) pourrait causer des problèmes de synchronisation entre eux. Ce problème peut être évité en s'équipant de dispositifs supplémentaires. Pour de plus amples renseignements, veuillez nous contacter directement.

DE Die Steuerung verschiedener DALI-Produkte mittels Taste (z.B.: Touch-dim, Switch-dim, Push-dim, Direct-dim etc.) kann eventuell zu Synchronisierungsproblemen zwischen diesen führen. Dieses Problem lässt sich durch den Einsatz von zusätzlichen Geräten beheben. Wenn Sie weitere Informationen wünschen, setzen Sie sich bitte direkt mit uns in Verbindung.

NL Het besturen van verschillende DALI producten m.b.v. dezelfde knop (bv.: Touch-dim, Switch-dim, Push-dim, Direct-dim, etc.) kan synchronisatieproblemen tussen de producten opleveren. Men kan dit probleem voorkomen door extra systemen aan te sluiten. Voor verdere informatie raden we u aan direct contact met ons op te nemen.

ES El mando de varios productos DALI por tecla (ej: Touch-dim, Switch-dim, Push-dim, Direct-dim, etc.) podría causar problemas de sincronización entre ellos. Es posible prevenir este problema utilizando dispositivos adicionales. Para más información, contacte directamente con nosotros.

DA Hvis DALI-produkterne styres ved hjælp af knapperne (fx. Touch-dim, Switch-dim, Push-dim, Direct-dim osv.), kan det skabe problemer med synkronisering af samme. Dette problem kan undgås, hvis man køber ekstra enheder. For yderligere oplysninger, kontakt os direkte.

NO Å styre ulike DALI-produkter ved hjelp av en trykknappbryter (f.eks. touch-dim, switch-dim, push-dim, direct-dim, osv.) vil kunne føre til problemer med synkroniseringen mellom dem. Dette problemet kan løses ved hjelp av noen tilleggsinnretninger. Ta gjerne kontakt med oss for mer informasjon om dette.

SV Styrning av olika DALI-produkter med knapp (t.ex.: Touch-dim, Switch-dim, Push-dim, Direct-dim o.s.v.) kan orsaka synkroniseringsproblem mellan dessa. Detta problem kan åtgärdas med tilläggsanordningar. För mer information kan du kontakta oss direkt.

RU Управление различными продуктами DALI с помощью кнопки (напр.: Touch-dim, Switch-dim, Push-dim, Direct-dim и пр.) может вызвать проблемы синхронизации между ними. Эту проблему можно устранить путем задействования дополнительных устройств. За получением более подробной информации просим Вас связаться с нами непосредственно.

ZH 通过按钮控制不同的 DALI 产品（例如：触摸调光、切换调光、按压调光、直接调光等）可能会导致产品的同步问题。该问题可通过使用其他额外的装置加以克服。如需了解更多信息，请直接与我们联系。

AR يمكن أن يتسبب التحكم في منتجات "دالي" المختلفة عن طريق الأزرار، (مثل الأزرار: "تتش-ديم"، "بوش-ديم"، "دايركت-ديم"، إلخ ...)، في حدوث مشاكل تتعلّق بعملية التزامن بين هذه الأزرار. وإن كان من الممكن تجنّب مثل هذه المشاكل، وذلك عن طريق تزويد بعض الأجهزة الإضافية، ندعوكم للإتصال المباشر بالشركة، وذلك للحصول على أكبر قدر من المعلومات.

examples DMX

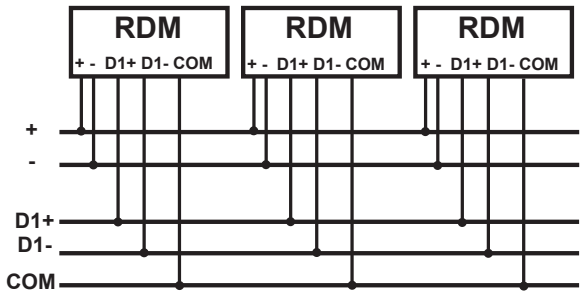

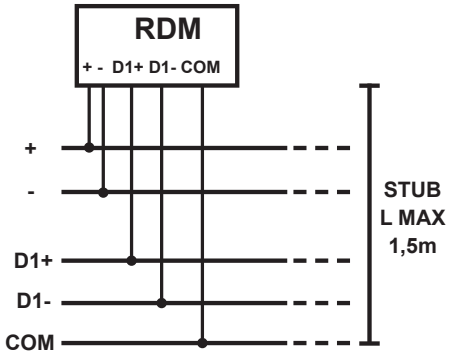

IT Il prodotto non può trovarsi in maniera permanente immerso in acqua.
EN The product cannot be permanently immersed in water
FR Le produit ne peut pas être immergé en permanence das l'eau
DE Das Produkt darf nicht dauerhaft unter Wasser getaucht werden.
NL Het product mag niet permanent in water worden ondergedompeld.
ES El producto no permite la inmersión permanente en agua.
DA Produktet må ikke nedsænkes i vand.
NO Produktet kan ikke være permanent nedsenketi vann
SV Produkten får inte permnent vara eller stå i vatten.
RU Изделие не предназначено для погружения в воду.
ZH 产品不能永久浸入水中。
AR لا يمكن غمر المنتج في الماء بشكل دائم.

IT Prima di alimentare l'impianto assicurarsi del corretto collegamento delle polarità. Un errato collegamento può comportare il malfunzionamento dei prodotti.
EN Before powering the system, make sure polarities were properly connected. Incorrect connection may cause the product to malfunction.
FR Avant de mettre l'installation sous tension, assurez-vous que la polarité de connexion est respectée. Une erreur de connexion peut entraîner le mauvais fonctionnement du produit.
DE Bevor die Anlage mit Strom versorgt wird ist sicherzustellen, dass die Pole richtig angeschlossen wurden.Ein falscher Anschluss kann die Fehlfunktion der Produkte zur Folge haben.
ES Antes de alimentar la instalación compruebe que la conexión de las polaridades sea correcta. Una conexión incorrecta puede ocasionar el malfuncionamiento de los productos.
NL Voordat u de installatie onder stroom zet dient u zich ervan te verzekeren dat de polariteiten correct zijn aangesloten.Een onjuiste aansluiting kan een verkeerde werking van de producten teweegbrengen.
DA Inden der sættes strøm på anlægget, skal man sikre sig, at polerne er forbundet korrekt. En forkert tilslutning kan medføre fejlfunktion på produkterne.
NO Kontrollere at du har koblet med korrekt polaritet, før du kobler strømmen til anlegget.Feil tilkobling kan føre til at produktene ikke fungerer korrekt
SV Se till att anslutningens polaritet är korrekt innan anordningen strömförsörjs. En felaktig anslutning kan leda till att produkten fungerar på ett felaktigt sätt.
RU Перед запитыванием системы прверить правильность подсоединений полюсов.Неправильное подсоединение может привести к неисправной работе приборов.
ZH 为系统供电前，请确保两极连接正确。 不正确的连接可能会导致产品发生故障。
AR قبل تشغيل النظام، تأكد من توصيل الأقطاب بشكل صحيح. قد يؤدي الاتصال غير الصحيح إلى تعطل المنتجات.

IT Cablare alla rete elettrica l'alimentatore solo dopo aver effettuato il collegamento ai prodotti
EN Wire the ballast to the power supply network only once it has been connected to the products
FR N'effectuer le câblage du ballast au réseau électrique qu'après avoir effectué le raccordement aux produits
DE Schließen Sie das Vorschaltgerät erst nach der Verdrahtung an den Produkten am Stromnetz an.
ES Cablear el alimentador a la red eléctrica sólo después de realizar la conexión de los productos.
NL Verbind het voorschakelapparaat alleen aan op het elektriciteitsnet nadat u alle producten heeft aangesloten.
DA Tilslut først strømforsyningsenheden til strømforsyningsnettet, efter at have foretaget tilslutningen til produkterne.
NO Kable transformatoren til el-nettet bare etter at produktene er tilkoblet
SV Anslut strömförsörjningsanordningen till elnätet först efter att anslutningen till produkterna har utförts.
RU Подсоединить к электросети блок питания только после подсоединения к приборам.
ZH 仅在镇流器连接到产品的时候才将其连接至电源网络
AR أوصل المحول بالشبكة الكهربائية فقط بعد توصيل للمنتجات.

IT PERIODO GIORNALIERO DI ACCENSIONE AMMESSO PER TEMPERATURE DI PRODOTTO >25°C

EN ALLOWED DAILY OPERATION PERIOD FOR PRODUCT TEMPERATURES >25°C

FR DURÉE QUOTIDIENNE D'ALLUMAGE ADMISSIBLE POUR DES TEMPÉRATURES DU PRODUIT >25°C

DE ERLAUBTE TÄGLICHE EINSCHALTDAUER FÜR PRODUKTTEMPERATUREN > 25°C

NL DAGELIJKSE ONTSTEKINGSPERIODE TOEGESTAAN VOOR EEN PRODUCTTEMPERATUUR >25°C

ES PERIODO DIARIO DE ENCENDIDO PERMITIDO PARA TEMPERATURAS DE PRODUCTO >25 °C

DA TILLADT TIDSRUM FOR DAGLIG TÆNDING FOR PRODUKTTEMPERATURER >25°C

NO TILLATT TENNINGSTID PR. DAG FOR PRODUKTTEMPERATURER >25°C

SV TILLÅTEN DAGLIG PERIOD SOM PRODUKTEN KAN VARA TÄND FÖR PRODUKTTEMPERATURER >25°C

RU ЕЖЕДНЕВНАЯ ДОПУСТИМАЯ ПРОДОЛЖИТЕЛЬНОСТЬ РАБОТЫ ДЛЯ ТЕМПЕРАТУРЫ ИЗДЕЛИЯ >25°C

ZH 产品温度高于25°C时允许的日常运行时长

AR فترة البدء اليومية المسموح بها لدرجات حرارة المنتج > 25 درجة مئوية

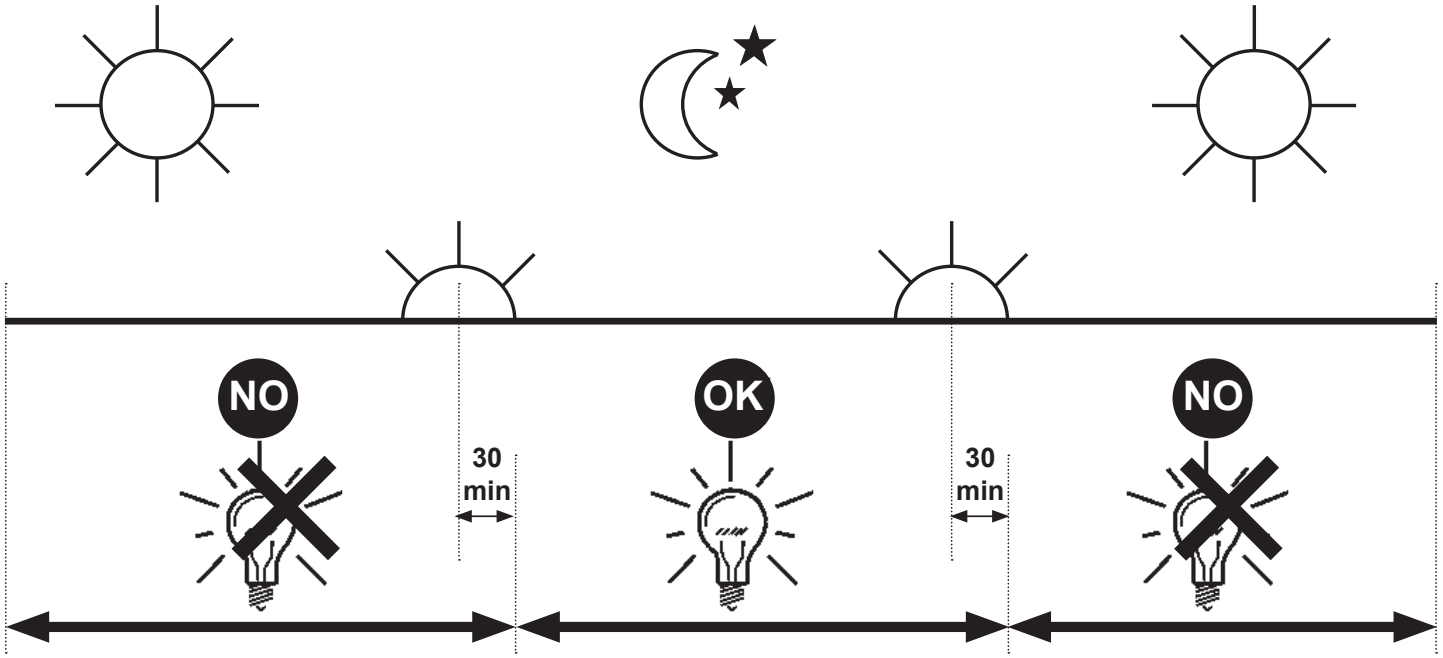

SURGE PROTECTION

IT Il prodotto è protetto alle sovratensioni di modo comune e differenziale secondo i valori riportati nella scheda tecnica di prodotto, consultabile nel sito www.iguzzini.com, e risponde alle normative EN61000-4-5. Inserire SPD (SURGE PROTECTION DEVICE) in presenza di reti non adeguatamente protette, secondo le normative impiantistiche nazionali vigenti in ciascun paese. Fare riferimento alla guida CEI 34-156

EN The product is protected against common and differential mode surges in compliance with the values stipulated in the product's technical sheet that can be viewed on the www.iguzzini.com website and complies with the EN61000-4-5 standard. Enable the SPD (SURGE PROTECTION DEVICE) if networks are used that are not adequately protected according to the national system standards in force in the country in question. Refer to the CEI 34-156 guide.

FR Le produit est protégé des surtensions de mode commun et différentiel selon les valeurs indiquées sur la fiche technique, à consulter sur le site www.iguzzini.com, et est conforme aux normes EN61000-4-5. Installer un SPD (SURGE PROTECTION DEVICE/dispositif de protection contre les surtensions) en présence de réseaux insuffisamment protégés, selon les normes nationales en matière d'installations en vigueur dans chaque pays. Veuillez consulter le guide CEI 34-156.

DE Das Produkt besitzt einen Gleichtakt- und Gegentakt-Überspannungsschutz in der auf dem technischen Datenblatt angegebenen Höhe. Dieses finden Sie auf der Website www.iguzzini.com. Der Überspannungsschutz entspricht den Vorschriften EN61000-4-5. Setzen Sie den SPD (SURGE PROTECTION DEVICE) gemäß den geltenden nationalen Vorschriften des Einbauortes bei nicht ausreichend geschützten Netzen ein. Beziehen Sie sich dabei auf die Richtlinie CEI 34-156.

NL Het product wordt beschermd tegen normale en differentiële overspanning volgens de waarden van het technische productblad dat geraadpleegd kan worden op de website www.iguzzini.com en stemt overeen met de norm EN61000-4-5. SPD (SURGE PROTECTION DEVICE) aanbrengen in het geval van onvoldoende beschermde netwerken, overeenkomstig de nationale wetten met betrekking tot installaties die in elk land van toepassing zijn. Raadpleeg de gids IEC 34-156.

ES El producto se ha protegido contra las sobretensiones de modo común y diferencial de acuerdo con los valores indicados en la ficha técnica de producto que se puede consultar en la página web www.iguzzini.com y es conforme con las normas EN61000-4-5. Introducir SPD (SURGE PROTECTION DEVICE) en presencia de redes sin la protección adecuada, según lo establecido por las normas nacionales de cada país aplicables en materia de instalaciones. Consultar la guía CEI 34-156.

DA Produktet er beskyttet mod overspænding på almindelig og differentiel vis i henhold til de anførte værdier i produktdatabladet, som kan konsulteres på webstedet www.iguzzini.com, og overholder bestemmelserne i EN61000-4-5. Indsæt SPD (SURGE PROTECTION DEVICE - OVERSPÆNDINGSSIKRING) hvis netværket ikke er udstyret med en passende beskyttelse, i overensstemmelse med de gældende forskrifter for anlæg i brugslandet. Jfr.IEC-vejledning 34-156.

NO Produktet er beskyttet mot overspenning på vanlig måte og med differensialbryter, i henhold til verdiene som er angitt i det tekniske kortet til produktet, se nettstedet www.iguzzini.com, og er i samsvar med standarden EN61000-4-5. Installer SPD (SURGE PROTECTION DEVICE) ved nett som ikke har egnet beskyttelse, i henhold til de nasjonale standardene som gjelder i hvert enkelt land. Se retningslinjene CEI 34-156.

SV Produkten är skyddad mot överspänning i gemensamt och differentiellt läge, i enlighet med värdena som återges i produktens tekniska datablad som finns på webbplatsen www.iguzzini.com. Produkten är överensstämmande med standard SS-EN61000-4-5. Koppla in SPD (SURGE PROTECTION DEVICE) om det förekommer nätverk som inte är korrekt skyddade, i enlighet med nationella systemstandarder som är gällande i respektive land. Se CEI-guide 34-156.

RU Продукт защищён от превышения обычного и дифференциального напряжения в соответствии со значениями, приведёнными в технических характеристиках продукта, указанных на сайте www.iguzzini.com, и отвечает требованиям стандарта EN61000-4-5. При использовании сети без надлежащей защиты установите ограничитель перенапряжений в соответствии с требованиями действующих норм. Смотрите руководство CEI 34-156.

ZH 根据产品技术表（可到网站www.iguzzini.com查阅）中所示的值，该产品可防止共模和差分过电压，并符合EN61000-4-5法规。根据各国现行的国家线路系统法规，在网络不具备充分保护的情况下插入SPD（浪涌保护装置）。请参考CEI 34-156指南.

AR المنتج محمي ضد الجهد المفرط العام والتفاضلي وفقاً للقيم المدونة في ورقة بيانات المنتج، المتاحة للاستشارة على الموقع www.iguzzini.com. والتي تتوافق مع معايير التوجيه EN61000-4-5. أدخل SPD (جهاز الحماية من زيادة التيار).
في حالة وجود الشبكات الغير محمية ة بشكل كاف وفقا للوائح الأجهزة الوطنية السارية في كل بلد . راجع الدليل CEI 34 156-

ADDITIONAL INSTALLATION INSTRUCTIONS
RGB Lens

iGuzzini

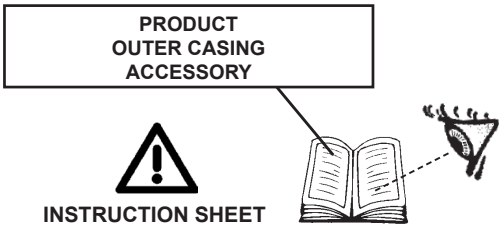

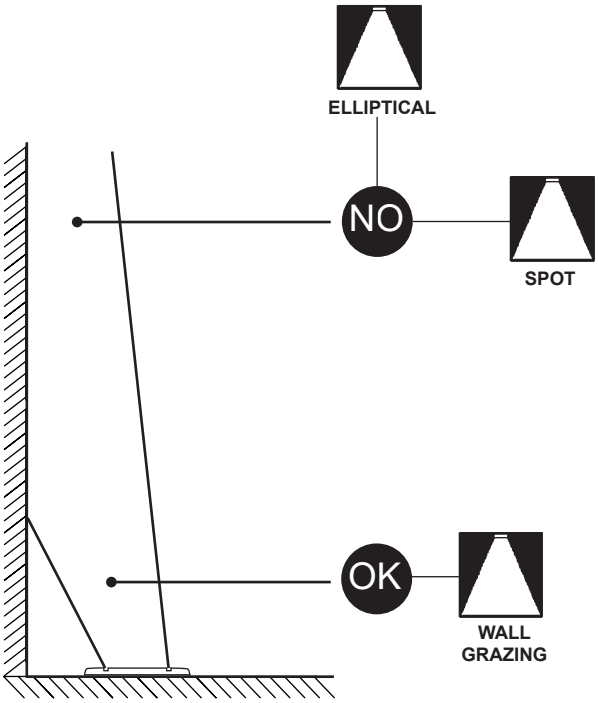

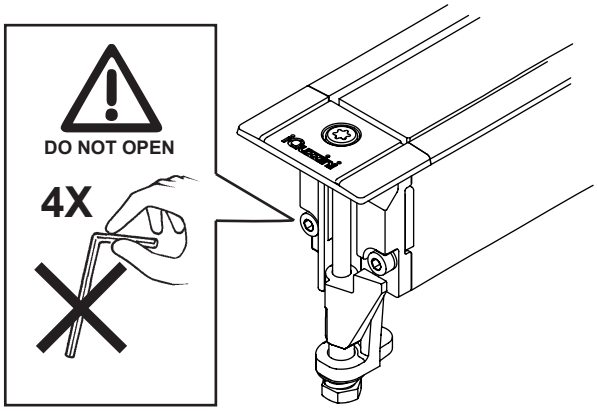

IT	NON SOLLECITARE IL PRODOTTO A TORSIONE
EN	DO NOT SUBMIT THE PRODUCT TO TWISTING
FR	NE PAS SOUMETTRE LE PRODUIT À TORSION
DE	LEUCHTE AUF KEINEN FALL IN LÄNGSRICHTUNG VERDREHEN!
NL	BEWEEG HET PRODUCT NIET TERWIJL HET ONDERHEVIG IS AAN TORSIE
ES	NO FORZAR LA TORSIÓN DEL PRODUCTO
DA	UDSÆT IKKE PRODUKTET FOR VRIDNINGER
NO	IKKE UTSETT PRODUKTET FOR VRIDNING
SV	VRIDBELASTA INTE PRODUKTEN
RU	НЕ ПЕРЕНИВАЙТЕ ИЗДЕЛИЕ
ZH	请勿扭转产品
AR	لا تلوي المنتج

IT	Maneggiare con cura e non sottoporre a tensioni meccaniche.
EN	Handle with care and do not subject to mechanical stress.
FR	Manipuler avec précaution et ne pas soumettre à des contraintes mécaniques.
DE	Vorsichtig behandeln und keinen mechanischen Spannungen aussetzen.
NL	Voorzichtig bij het gebruik van dit product. Mag niet worden onderworpen aan mechanische spanning.
ES	Manejar con cuidado y no someter a tensiones mecánicas.
DA	Håndter med forsigtighed og udsæt ikke for mekaniske spændinger.
NO	Må behandles forsiktig. Må ikke utsettes for mekaniske spenninger.
SV	Ska hanteras försiktigt och inte utsättas för mekaniska påfrestningar.
RU	Обращаться осторожно и не подвергать механическому напряжению
ZH	小心轻放，切勿使其遭受机械应力
AR	تعامل مع المُنْتَج بعناية وحرص، ولا تُعَرّضه للإجهادات الميكانيكية

ACCESSORY
ELECTRICAL JUNCTION ELEMENTS - DRIVERS - POWER SUPPLY - CABLES

art.	ELEMENTS
BZN7	5X POLES
BZH0	2X POLES
BZS6	5X POLES
BZG8	2X POLES
X825	5X POLES
X826	5X POLES
9582 - BZ33 X653	BOX IP
X780 - X781 X403 - X404 X405	POWER SUPPLY 48V
9639	DRIVER DALI - DMX / (PWM)
MWP3	DRIVER DALI-TOUCH DIM / (PWM)
PF50 - XA70 XA71	INTERFACE IP20 Casambi DALI
X495	SURGE Protector Device

iGuzzini		
X751	"M" "F"	L=600mm Ø =4,7mm
X752	"M" "F"	L=1500mm Ø =4,7mm
X714	"F"	L=350mm Ø =4,7mm 0,25 mm²
X715	"F"	L=1500mm Ø =4,7mm 0,25 mm²
X716	"F"	L=3000mm Ø =4,7mm 0,25 mm²
X717	"F"	L=5000mm Ø =4,7mm 0,25 mm²
X719	"M"	L=1500mm Ø =4,7mm 0,25 mm²
USER CABLES		

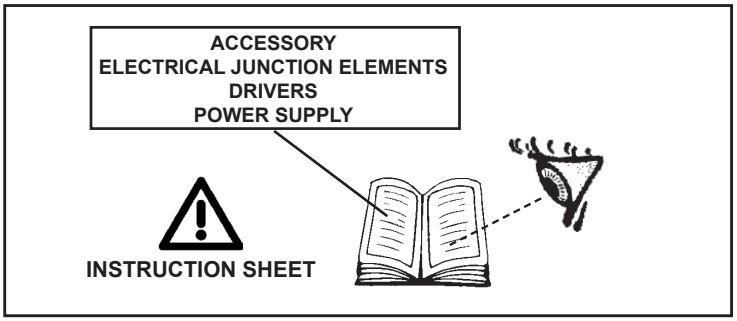

art. X714 - X715
X716 - X717 - X719

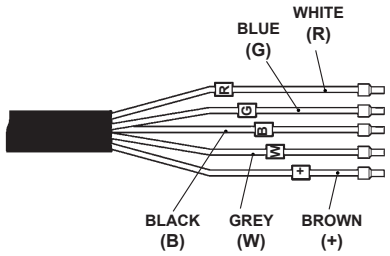

IT Se il collegamento elettrico non viene fatto con accessori "iGuzzini", usare un dispositivo di adeguato grado IP.

EN If the electrical connection is not created using "iGuzzini" accessories, use a device with a suitable IP rating.

FR Si le branchement électrique n'est pas effectué avec avec des accessoires « iGuzzini », utiliser un dispositif avec degré IP adéquat.

DE Erfolgt der elektrische Anschluss nicht unter Verwendung von "iGuzzini" Zubehörteilen, ist ein Gerät mit geeigneter IP-Schutzart zu verwenden.

NL Als de elektrische aansluiting niet wordt gemaakt accessoires van "iGuzzini", moet een toestel worden gebruikt met een adequate IP-bescherming.

ES Si la conexión eléctrica no se realiza con accesorios iGuzzini, utilizar un equipo con el grado IP adecuado.

DA Hvis den elektriske tilslutning ikke udføres med tilbehøret "iGuzzini", skal man bruge en anordning med egnet IP-grad.

NO Hvis den elektriske tilkoblingen ikke gjøres med "iGuzzini" tilbehør må du bruke en innretning med egnet IP-grad.

SV Om den elektriska anslutningen inte verkställs med tillbehör från "iGuzzini" måste man använda en anordning med lämplig IP-klass.

RU Если электрическое соединение не выполнено с помощью аксессуаров «iGuzzini», используйте устройство с соответствующей степенью защиты IP.

ZH 如果没有用 "iGuzzini "配件进行电气连接，则应使用具有适当IP等级的装置。

AR في حالة عدم إجراء التوصيل الكهربائي باستخدام ملحقات"iGuzzini"، فاستخدم جهازًا يتمتع بتصنيف IP مناسب.

IT Se c'è il rischio di immersione per lungo tempo è bene adottare connessioni adeguate (es. muffole).

EN If there is any risk of long-term submersion, suitable connections (such as muffles) should be used.

FR En présence d'un risque d'immersion prolongée, il est conseillé d'utiliser des branchements adéquats (ex.manchons).

DE Besteht die Gefahr des Unterwassereinsatzes über längere Zeit, sollten entsprechende Anschlüsse (z.B. Muffeln) verwendet werden.

NL Als het gevaar voor langdurige onderdompeling bestaat, moeten geschikte aansluitingen worden gebruikt (bijv. verbindingsmoffen).

ES En caso de existir riesgo de inmersión durante largo tiempo deben utilizarse conexiones adecuadas (p. ej.: muflas).

DA Ved risiko for længerevarende neddykning bør der anvendes egnede stik (f.eks. samledåser).

NO Hvis det er en fare for langvarig immersjon er det lurt å benytte egnede koblinger (f.eks. mufler).

SV Om det föreligger risk för nedsänkning under längre tidsperioder bör man använda lämpliga anslutningar (t.ex. kopplingsboxar).

RU При возможности затопления следует использовать герметичные соединения (муфты и т.п.).

ZH 如果有长时间浸泡的风险，应采取适当的连接方式（如防水接线盒）。

AR إذا كان هناك خطر من الغمر لفترة طويلة، يستحسن استخدام وصلات مناسبة (مثل أداة عازلة).

EXAMPLE ELECTRIC CONNECTION

DALI - DMX

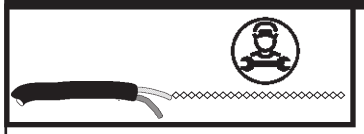

*art. X715 - X716 - X717 (X714 only for panel)

art.MWP3 ⚠ Min each CH load >20W

art. BZH0 - BZS6

IN

BOX

POWER SUPPLY 48V

OR

art. X825

art. X826

art. X826 *

* art. X826

MAX 5,5m - MAX 6,5m (ONLY FOR PANEL) / ART. X717

art. X826 *

art. X719

art. X826

art.X715 - X716 - X717

art. X825

*

*

DALI/DMX

art. BZN7

IN

BOX

DRIVER art.MWP3 art.9639

OUT

DALI - DMX

MAX 1,5m (ART. X752)

art. X751 - X752

DALI - DMX

art. X826

> 5,5m - >6,5 m (ONLY FOR PANEL)

IN

BOX

DRIVER art.MWP3 art.9639

OUT

POWER SUPPLY 48V

art. X719

art. X826

art. X826

art. X715 X716 - X717

*

art. X826

art. X715 X716 - X717

CASAMBI - DALI

art.MWP3 ⚠ Min each CH load >20W

art. BZG8

INTERFACE PF50 XA70 XA71

DALI

art. BZN7

IN

BOX

DRIVER art.MWP3 art.9639

OUT

BOX

POWER SUPPLY 48V

DALI

END TO END

"F" "M"

=

DRIVER DALI (DT6 - DT8) art. MWP3 OUT

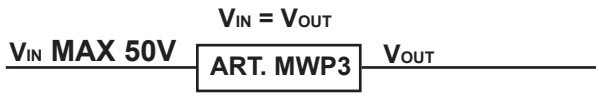

ART. MWP3		
CHANNELS	DT6 MAX	DT8 MAX
CH1	240W	120W
CH2	120W	120W
CH3	120W	120W
CH4	120W	120W
ALL	240W	240W

⚠ **Min each CH load >20W**

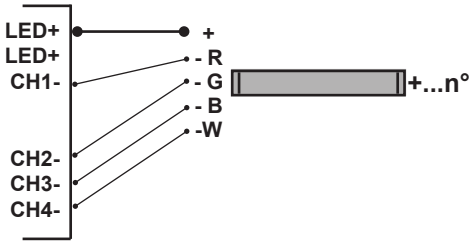

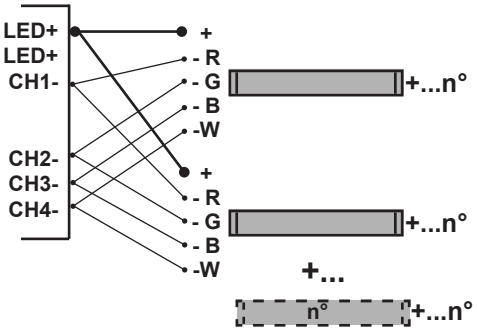

DRIVER DALI (DT6) - DMX art. 9639 OUT

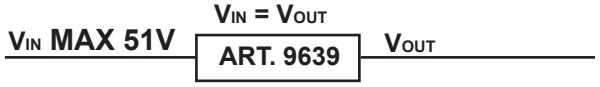

ART. 9639	
CHANNELS	MAX
CH1	180W
CH2	180W
CH3	180W
CH4	180W
ALL	720W

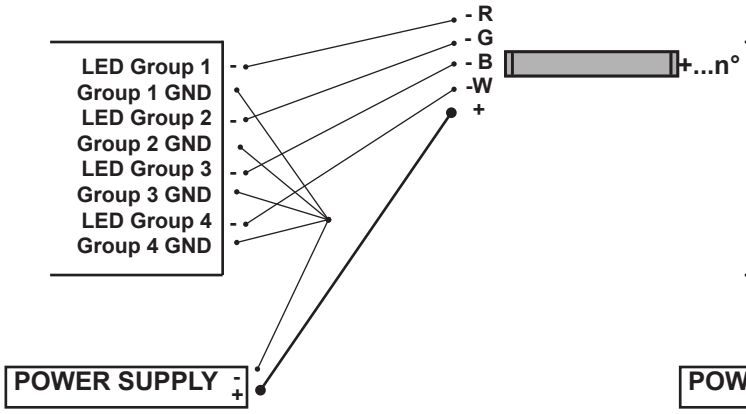

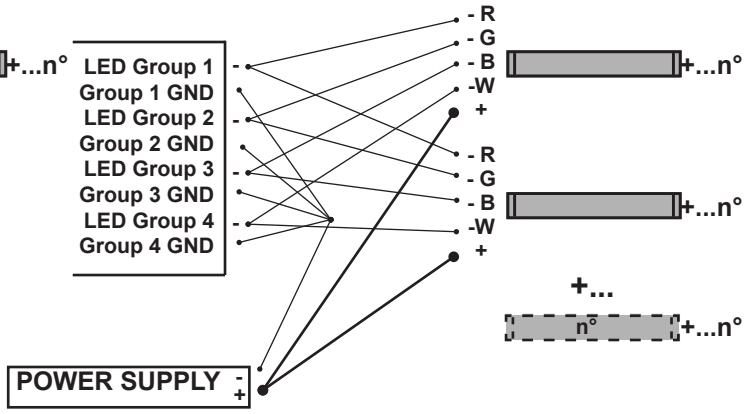

DRIVER DMX art. 9639 IN

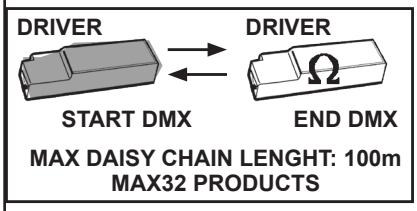

Ω = art. BZQ7

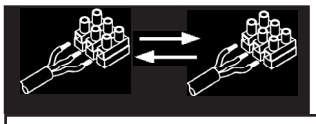

RGBW ON - 100%P		
L tot (m) **PRODUCT**	corrente assorbita absorbed current courant absorbé Stromaufnahme stroomopname corriente absorbida absorberet strøm absorbert strøm tillförd ström поглощаемая мощность 电源电流 التيار الممتص A	V start min (V)
2,4	0,7	46
4,8	1,4	47
7,2 MAX	2,1	48

0,29A/m

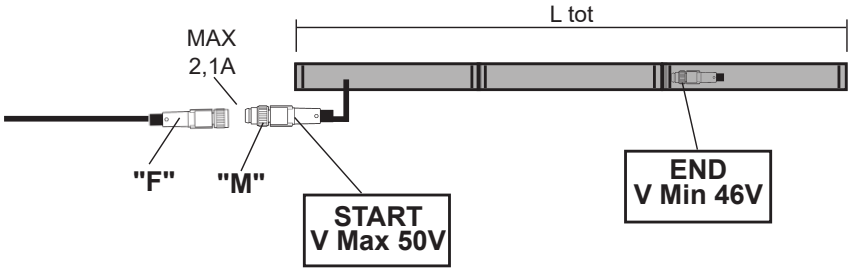

Voltage drop ΔV (V)

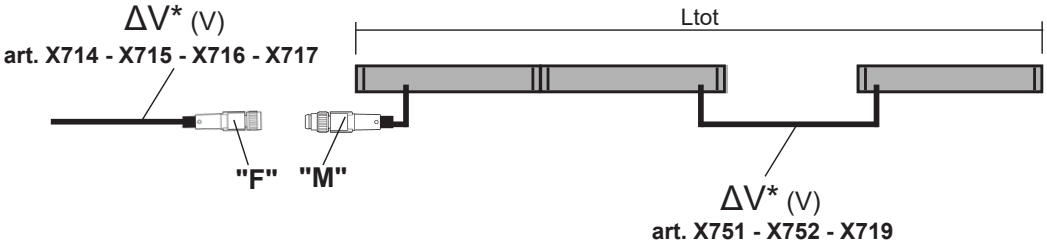

RGBW ON - 100%P							
L tot (m)	**Voltage drop** ΔV *(V)						
PRODUCT	**X714**	**X715**	**X716**	**X717**	**X719**	**X751**	**X752**
2,4	0,03	0,13	0,25	0,42	0,13	0,05	0,13
4,8	0,06	0,26	0,51	0,84	0,26	0,1	0,25
7,2 MAX	0,09	0,39	0,76	1,27	0,39	0,15	0,38

Voltage drop ΔV (V)

$$\Delta V = \frac{0{,}0174 \times 2 \times L \times I}{S}$$

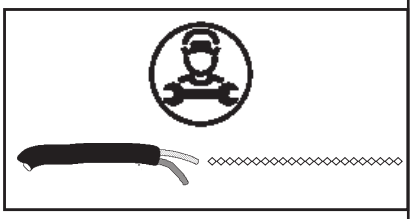

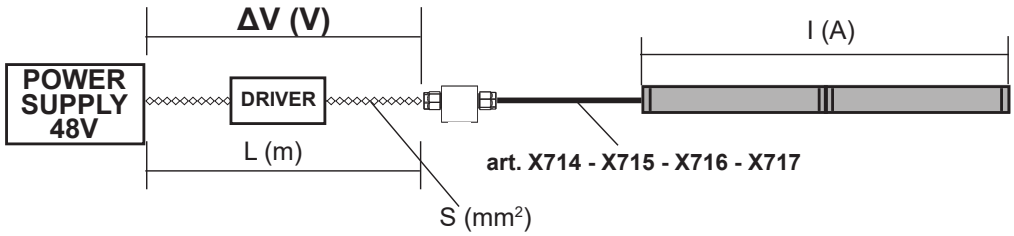

Voltage drop TOT ΔV (V)

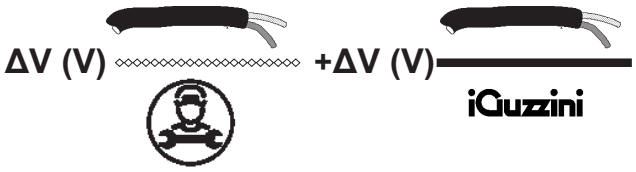

Power PRODUCT P(W)

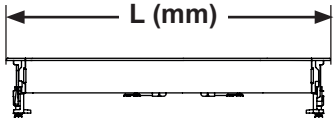

L PRODUCT	P RED 100%P (W)	P GREEN 100%P (W)	P BLUE 100%P (W)	P WHITE 100%P (W)
652	2	2	2	2
1243	4,1	4,1	4,1	4,1

L tot PRODUCT	P PRODUCT (W) RGBW ON - 100%P
2,4	32
4,8	65
7,2 MAX	97

13,5 W/m

POWER SUPPLY

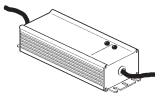

POWER SUPPLY art.	P (W)	VOLTAGE ADJUSTABLE RANGE (V)
X780	40	44 ÷ 53
X781	80	43 ÷ 53
X403	120	43 ÷ 53
X404	240	44,8 ÷ 51,2
X405	480	40,8 ÷ 50,4

Cable length L (m)

$$L = \frac{\Delta V \times S}{2 \times I \times 0{,}0174}$$

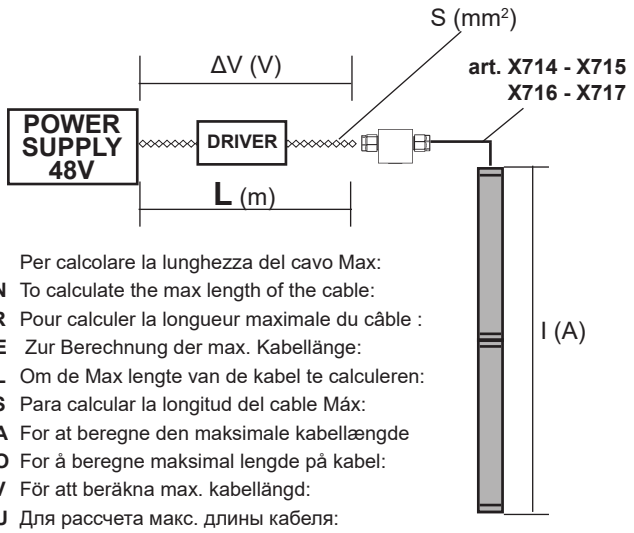

IT Per calcolare la lunghezza del cavo Max:
EN To calculate the max length of the cable:
FR Pour calculer la longueur maximale du câble :
DE Zur Berechnung der max. Kabellänge:
NL Om de Max lengte van de kabel te calculeren:
ES Para calcular la longitud del cable Máx:
DA For at beregne den maksimale kabellængde
NO For å beregne maksimal lengde på kabel:
SV För att beräkna max. kabellängd:
RU Для рассчета макс. длины кабеля:
ZH 计算电缆线的最大长度：
AR لحساب أقصى طول للكابل:

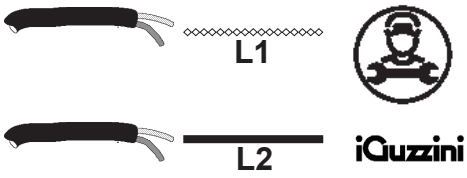

iGuzzini

Lc = L1+L2 Max = 100m

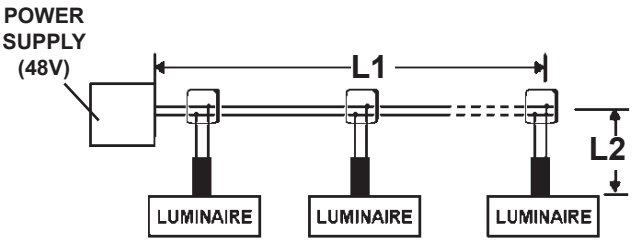

IT La iGuzzini testa e garantisce la funzionalità del sistema alimentatore/prodotti fino a una distanza massima di 100mt.
Per lunghezze superiori è responsabilità del cliente verificare le condizioni di sicurezza e di funzionamento.

EN iGuzzini tests and guarantees the correct operation of its products/power supply system up to a maximum distance of 100m.
For greater distances, it is the customer's responsibility to check safety conditions and operation.

FR iGuzzini teste et garantit le fonctionnement du système d'alimentation/des produits jusqu'à une distance de 100 m.
Au-delà de cette distance, il appartient au client de s'assurer des conditions de sécurité et de fonctionnement.

DE iGuzzini testet und garantiert die Funktionstüchtigkeit von Versorgungseinheit/ Produkten bis zu einem Höchstabstand von 100m.
Für größere Entfernungen liegt die Prüfung der Sicherheits- und Funktionsbedingungen in der Verantwortung des Kunden.

NL iGuzzini test en garandeert de werking van het voedingssysteem/producten tot een afstand van maximaal 100 m.
Voor grotere lengte is het de verantwoordelijkheid van de klant om de veiligheids- en bedrijfsomstandigheden na te gaan.

ES iGuzzini prueba y garantiza el funcionamiento del sistema alimentador/productos hasta una distancia máxima de 100m.
Para longitudes superiores es responsabilidad del cliente comprobar las condiciones de seguridad y de funcionamiento.

DA iGuzzini tester og garanterer forsyningssystemets/produkternes funktionsdygtighed på til en maksimal afstand på 100m.
Ved længere afstanden er det kundens ansvar at verificere sikkerheds- og funktionsforholdene.

NO iGuzzini tester og garanterer funksjonen til strømforsyningsenheten/produktene opp til en maksimal avstand på 100 m.
For lengre lengder er det kundens ansvar å verifisere sikkerhets- og funksjonsbetingelsene.

SV iGuzzini testar och garanterar matningsenheternas/produkternas funktion upp till ett maximalt avstånd om 100m.
Vid längre avstånd är det kundens eget ansvar att kontrollera säkerhets- och funktionsvillkor.

RU Компания iGuzzini испытала и гарантирует работоспособность систем питания/изделий на расстоянии не более 100 м.
В случае больших расстояний проверка безопасности и работоспособности системы является обязанностью заказчика.

ZH IGuzzini测试并保证电源系统/产品的功能最远可达100m。
如大于上述距离，应由客户负责检查安全与运行条件。

AR تختبر iGuzzini جودة تشغيل نظام المغذي/المنتجات وتضمنها حتى مسافة 100 متر بحد أقصى.بالنسبة للمسافات الأطول من ذلك، يتولى العميل مسؤولية التحقق من شروط السلامة والتشغيل.

Power supply art.	PRODUCT n° RGBW ON - 100%P L (mm)	
	L 652 mm	L 1243 mm
X780	4	2
X781	9	4
X403	14	7
X404	29	14
X405	52	26

IT Il numero massimo di prodotti è stato calcolato considerando una sezione del cavo da 1,5 mm².

EN The maximum number of products has been calculated using a cable cross-section of 1.5 mm².

FR Le nombre maximum de produits a été calculé sur la base d'une section de câble de 1,5 mm².

DE Die Höchstanzahl an Produkten wurde unter Berücksichtigung einer Kabeldicke von 1,5 mm² berechnet.

NL Het maximale aantal producten is berekend voor een kabeldoorsnede van 1,5 mm².

ES El número máximo de productos se ha calculado para una sección de cable de 1,5 mm².

DA Det maksimale produktantal er blevet beregnet for et kabel med et tværsnit på 1,5 mm².

NO Det maksimale antallet produkter er beregnet i forhold til et kabelsnitt på 1,5 mm².

SV Maxantalet produkter har beräknats utifrån ett kabelsnitt på 1,5 mm².

RU Максимальное количество изделий рассчитывалось для кабеля сечением 1,5 мм².

ZH 产品的最大数量是基于1.5 mm²的电缆截面计算得出的。

AR تم حساب العدد الأقصى من المنتجات مع الأخذ في الاعتبار مقطع كابل يبلغ 1.5 مم.

ART	C (mm)	D (mm)	E (mm)	PG21 CABLE (Ø13-18)	PG16 CABLE (Ø7-14)
9582	196	106	81,7	n°2	n°4
BZ33	230	140	115	n°2	n°8
X653	330	140	115	n°2	n°3

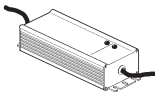

art.	A(mm)	B (mm)	H (mm)
X780	171	61,5	36,8
X781	195,6	61,5	38,8
X403	220	68	38,8
X404	244,2	68	38,8
X405	262	125	43,8

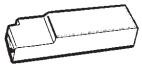

art.	A(mm)	B (mm)	H (mm)
MWP3	181	2	20
9639	153	50	23

ART.	9582	BZ33	X653
X780	✔	✔	✔
X781	✔	✔	✔
X403	✘	✔	✔
X404	✘	✔	✔
X405	✘	✘	✔
9639	✔	✔	✔
MWP3	✔	✔	✔

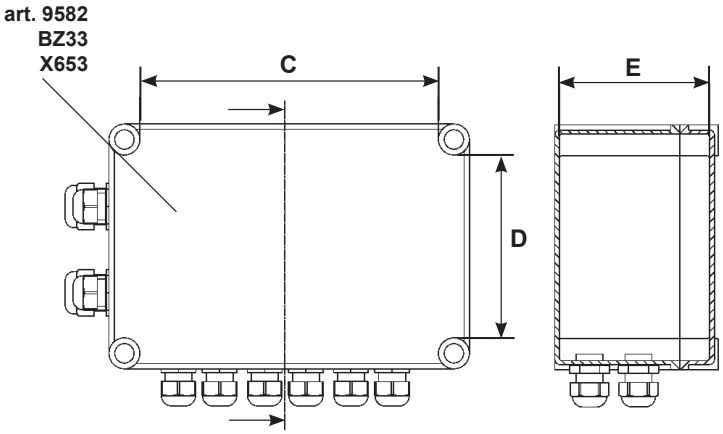

ALIMENTATORE
BALLAST
BALLAST
VORSCHALTGERÄT
VOORSCHAKELAPPARAAT
ALIMENTADOR
STRØMFORSYNINGSENHED
BALLAST
STRÖMFÖRSÖRJNINGSANORDNING
БЛОК ПИТАНИЯ
电源
كابح

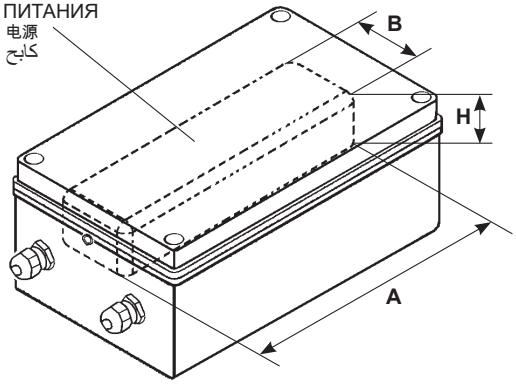

Carico dali / dali load Charge dali (Courant maxi admissible) Dali-last Dali vermogen Carga dali Dali strømstyrke Belastning for "dali" Dali-belastning Макс. Ток системы dali с регуляцией интенсивности света DALI 智能调光系统允许的最大电流量 شحنة DALI/ جمل DALI	Indirizzi dali Dali addresses Adresses dali Dali-adressen Dali adressen Direcciones dali Dali adresser Adresser til "dali" Dali-adresser Логические адреса системы dali DALI智能调光系统计算机指定控制参数 عناوين DALI
1 (2 m A)	4 (DT6)

IT Pilotare diversi prodotti DALI tramite pulsante (es: Touch-dim, Switch-dim, Push-dim, Direct-dim, etc.) potrebbe causare dei problemi di sincronizzazione tra gli stessi. È possibile ovviare a questo problema dotandosi di dispositivi aggiuntivi. Per maggiori informazioni vi invitiamo a contattarci direttamente.

EN Controlling different DALI products through buttons (e.g.: Touch-dim, Switch-dim, Push-dim, Direct-dim, etc.) may lead to product synchronisation problems. This problem can be overcome by using additional devices. For further information, please contact us directly.

FR Piloter plusieurs produits DALI par bouton (ex : Touch-dim, Switch-dim, Push-dim, Direct-dim, etc.) pourrait causer des problèmes de synchronisation entre eux. Ce problème peut être évité en s'équipant de dispositifs supplémentaires. Pour de plus amples renseignements, veuillez nous contacter directement.

DE Die Steuerung verschiedener DALI-Produkte mittels Taste (z.B.: Touch-dim, Switch-dim, Push-dim, Direct-dim etc.) kann eventuell zu Synchronisierungsproblemen zwischen diesen führen. Dieses Problem lässt sich durch den Einsatz von zusätzlichen Geräten beheben. Wenn Sie weitere Informationen wünschen, setzen Sie sich bitte direkt mit uns in Verbindung.

NL Het besturen van verschillende DALI producten m.b.v. dezelfde knop (bv.: Touch-dim, Switch-dim, Push-dim, Direct-dim, etc.) kan synchronisatieproblemen tussen de producten opleveren. Men kan dit probleem voorkomen door extra systemen aan te sluiten. Voor verdere informatie raden we u aan direct contact met ons op te nemen.

ES El mando de varios productos DALI por tecla (ej: Touch-dim, Switch-dim, Push-dim, Direct-dim, etc.) podría causar problemas de sincronización entre ellos. Es posible prevenir este problema utilizando dispositivos adicionales. Para más información, contacte directamente con nosotros.

DA Hvis DALI-produkterne styres ved hjælp af knapperne (fx. Touch-dim, Switch-dim, Push-dim, Direct-dim osv.), kan det skabe problemer med synkronisering af samme. Dette problem kan undgås, hvis man køber ekstra enheder. For yderligere oplysninger, kontakt os direkte.

NO Å styre ulike DALI-produkter ved hjelp av en trykknappbryter (f.eks. touch-dim, switch-dim, push-dim, direct-dim, osv.) vil kunne føre til problemer med synkroniseringen mellom dem. Dette problemet kan løses ved hjelp av noen tilleggsinnretninger. Ta gjerne kontakt med oss for mer informasjon om dette.

SV Styrning av olika DALI-produkter med knapp (t.ex.: Touch-dim, Switch-dim, Push-dim, Direct-dim o.s.v.) kan orsaka synkroniseringsproblem mellan dessa. Detta problem kan åtgärdas med tilläggsanordningar. För mer information kan du kontakta oss direkt.

RU Управление различными продуктами DALI с помощью кнопки (напр.: Touch-dim, Switch-dim, Push-dim, Direct-dim и пр.) может вызвать проблемы синхронизации между ними. Эту проблему можно устранить путем задействования дополнительных устройств. За получением более подробной информации просим Вас связаться с нами непосредственно.

ZH 通过按钮控制不同的 DALI 产品（例如：触摸调光、切换调光、按压调光、直接调光等）可能会导致产品的同步问题。该问题可通过使用其他额外的装置加以克服。如需了解更多信息，请直接与我们联系。

AR يمكن أن يتسبب التحكم في منتجات "دالي" المختلفة عن طريق الأزرار، (مثل الأزرار: "تتش-ديم"، "بوش-ديم"، "دايركت-ديم"، إلخ ...)، في حدوث مشاكل تتعلق بعملية التزامن بين هذه الأزرار. وإن كان من الممكن تجنّب مثل هذه المشاكل، وذلك عن طريق تزويد بعض الأجهزة الإضافية، ندعوكم للإتصال المباشر بالشركة، وذلك للحصول على أكبر قدر من المعلومات.

examples DMX

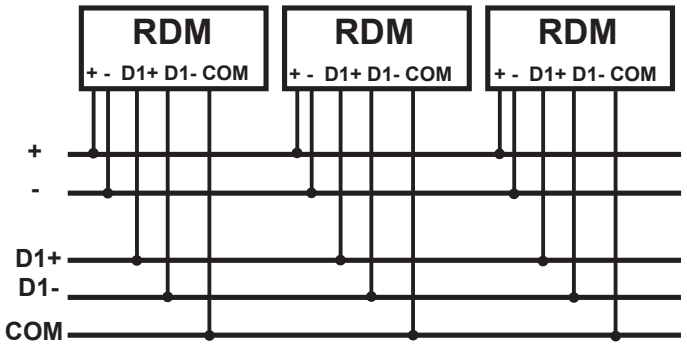

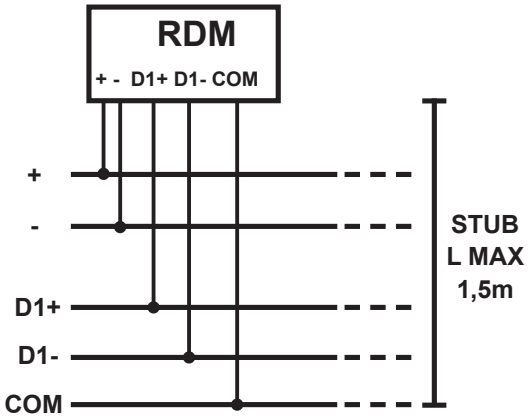

IT Il prodotto non può trovarsi in maniera permanente immerso in acqua.

EN The product cannot be permanently immersed in water

FR Le produit ne peut pas être immergé en permanence das l'eau

DE Das Produkt darf nicht dauerhaft unter Wasser getaucht werden.

NL Het product mag niet permanent in water worden ondergedompeld.

ES El producto no permite la inmersión permanente en agua.

DA Produktet må ikke nedsænkes i vand.

NO Produktet kan ikke være permanent nedsenketi vann

SV Produkten får inte permnent vara eller stå i vatten.

RU Изделие не предназначено для погружения в воду.

ZH 产品不能永久浸入水中。

AR لا يمكن غمر المنتج في الماء بشكل دائم.

IT Prima di alimentare l'impianto assicurarsi del corretto collegamento delle polarità. Un errato collegamento può comportare il malfunzionamento dei prodotti.

EN Before powering the system, make sure polarities were properly connected. Incorrect connection may cause the product to malfunction.

FR Avant de mettre l'installation sous tension, assurez-vous que la polarité de connexion est respectée. Une erreur de connexion peut entraîner le mauvais fonctionnement du produit.

DE Bevor die Anlage mit Strom versorgt wird ist sicherzustellen, dass die Pole richtig angeschlossen wurden.Ein falscher Anschluss kann die Fehlfunktion der Produkte zur Folge haben.

ES Antes de alimentar la instalación compruebe que la conexión de las polaridades sea correcta. Una conexión incorrecta puede ocasionar el malfuncionamiento de los productos.

NL Voordat u de installatie onder stroom zet dient u zich ervan te verzekeren dat de polariteiten correct zijn aangesloten.Een onjuiste aansluiting kan een verkeerde werking van de producten teweegbrengen.

DA Inden der sættes strøm på anlægget, skal man sikre sig, at polerne er forbundet korrekt. En forkert tilslutning kan medføre fejlfunktion på produkterne.

NO Kontrollere at du har koblet med korrekt polaritet, før du kobler strømmen til anlegget.Feil tilkobling kan føre til at produktene ikke fungerer korrekt

SV Se till att anslutningens polaritet är korrekt innan anordningen strömförsörjs. En felaktig anslutning kan leda till att produkten fungerar på ett felaktigt sätt.

RU Перед запитыванием системы прверить правильность подсоединений полюсов.Неправильное подсоединение может привести к неисправной работе приборов.

ZH 为系统供电前，请确保两极连接正确。 不正确的连接可能会导致产品发生故障。

AR قبل تشغيل النظام، تأكد من توصيل الأقطاب بشكل صحيح. قد يؤدي الاتصال غير الصحيح إلى تعطل المنتجات.

IT Cablare alla rete elettrica l'alimentatore solo dopo aver effettuato il collegamento ai prodotti

EN Wire the ballast to the power supply network only once it has been connected to the products

FR N'effectuer le câblage du ballast au réseau électrique qu'après avoir effectué le raccordement aux produits

DE Schließen Sie das Vorschaltgerät erst nach der Verdrahtung an den Produkten am Stromnetz an.

ES Cablear el alimentador a la red eléctrica sólo después de realizar la conexión de los productos.

NL Verbind het voorschakelapparaat alleen aan op het elektriciteitsnet nadat u alle producten heeft aangesloten.

DA Tilslut først strømforsyningsenheden til strømforsyningsnettet, efter at have foretaget tilslutningen til produkterne.

NO Kable transformatoren til el-nettet bare etter at produktene er tilkoblet

SV Anslut strömförsörjningsanordningen till elnätet först efter att anslutningen till produkterna har utförts.

RU Подсоединить к электросети блок питания только после подсоединения к приборам.

ZH 仅在镇流器连接到产品的时候才将其连接至电源网络

AR أوصل المحول بالشبكة الكهربائية فقط بعد توصيل للمنتجات.

IT PERIODO GIORNALIERO DI ACCENSIONE AMMESSO PER TEMPERATURE DI PRODOTTO >25°C

EN ALLOWED DAILY OPERATION PERIOD FOR PRODUCT TEMPERATURES >25°C

FR DURÉE QUOTIDIENNE D'ALLUMAGE ADMISSIBLE POUR DES TEMPÉRATURES DU PRODUIT >25°C

DE ERLAUBTE TÄGLICHE EINSCHALTDAUER FÜR PRODUKTTEMPERATUREN > 25°C

NL DAGELIJKSE ONTSTEKINGSPERIODE TOEGESTAAN VOOR EEN PRODUCTTEMPERATUUR >25°C

ES PERIODO DIARIO DE ENCENDIDO PERMITIDO PARA TEMPERATURAS DE PRODUCTO >25 °C

DA TILLADT TIDSRUM FOR DAGLIG TÆNDING FOR PRODUKTTEMPERATURER >25°C

NO TILLATT TENNINGSTID PR. DAG FOR PRODUKTTEMPERATURER >25°C

SV TILLÅTEN DAGLIG PERIOD SOM PRODUKTEN KAN VARA TÄND FÖR PRODUKTTEMPERATURER >25°C

RU ЕЖЕДНЕВНАЯ ДОПУСТИМАЯ ПРОДОЛЖИТЕЛЬНОСТЬ РАБОТЫ ДЛЯ ТЕМПЕРАТУРЫ ИЗДЕЛИЯ >25°C

ZH 产品温度高于25°C时允许的日常运行时长

AR فترة البدء اليومية المسموح بها لدرجات حرارة المنتج > 25 درجة مئوية

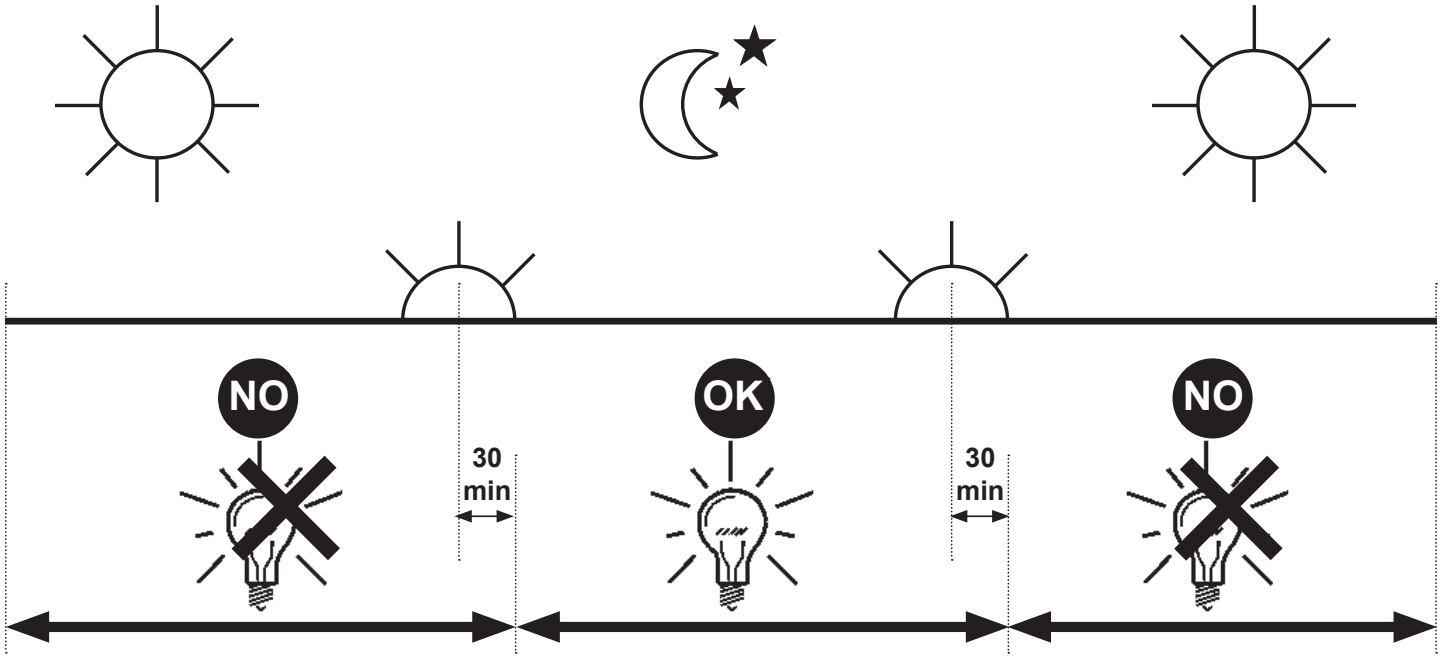

SURGE PROTECTION

IT Il prodotto è protetto alle sovratensioni di modo comune e differenziale secondo i valori riportati nella scheda tecnica di prodotto, consultabile nel sito www.iguzzini.com, e risponde alle normative EN61000-4-5. Inserire SPD (SURGE PROTECTION DEVICE) in presenza di reti non adeguatamente protette, secondo le normative impiantistiche nazionali vigenti in ciascun paese. Fare riferimento alla guida CEI 34-156

EN The product is protected against common and differential mode surges in compliance with the values stipulated in the product's technical sheet that can be viewed on the www.iguzzini.com website and complies with the EN61000-4-5 standard. Enable the SPD (SURGE PROTECTION DEVICE) if networks are used that are not adequately protected according to the national system standards in force in the country in question. Refer to the CEI 34-156 guide.

FR Le produit est protégé des surtensions de mode commun et différentiel selon les valeurs indiquées sur la fiche technique, à consulter sur le site www.iguzzini.com, et est conforme aux normes EN61000-4-5. Installer un SPD (SURGE PROTECTION DEVICE/dispositif de protection contre les surtensions) en présence de réseaux insuffisamment protégés, selon les normes nationales en matière d'installations en vigueur dans chaque pays. Veuillez consulter le guide CEI 34-156.

DE Das Produkt besitzt einen Gleichtakt- und Gegentakt-Überspannungsschutz in der auf dem technischen Datenblatt angegebenen Höhe. Dieses finden Sie auf der Website www.iguzzini.com. Der Überspannungsschutz entspricht den Vorschriften EN61000-4-5. Setzen Sie den SPD (SURGE PROTECTION DEVICE) gemäß den geltenden nationalen Vorschriften des Einbauortes bei nicht ausreichend geschützten Netzen ein. Beziehen Sie sich dabei auf die Richtlinie CEI 34-156.

NL Het product wordt beschermd tegen normale en differentiële overspanning volgens de waarden van het technische productblad dat geraadpleegd kan worden op de website www.iguzzini.com en stemt overeen met de norm EN61000-4-5. SPD (SURGE PROTECTION DEVICE) aanbrengen in het geval van onvoldoende beschermde netwerken, overeenkomstig de nationale wetten met betrekking tot installaties die in elk land van toepassing zijn. Raadpleeg de gids IEC 34-156.

ES El producto se ha protegido contra las sobretensiones de modo común y diferencial de acuerdo con los valores indicados en la ficha técnica de producto que se puede consultar en la página web www.iguzzini.com y es conforme con las normas EN61000-4-5. Introducir SPD (SURGE PROTECTION DEVICE) en presencia de redes sin la protección adecuada, según lo establecido por las normas nacionales de cada país aplicables en materia de instalaciones. Consultar la guía CEI 34-156.

DA Produktet er beskyttet mod overspænding på almindelig og differentiel vis i henhold til de anførte værdier i produktdatabladet, som kan konsulteres på webstedet www.iguzzini.com, og overholder bestemmelserne i EN61000-4-5. Indsæt SPD (SURGE PROTECTION DEVICE - OVERSPÆNDINGSSIKRING) hvis netværket ikke er udstyret med en passende beskyttelse, i overensstemmelse med de gældende forskrifter for anlæg i brugslandet. Jfr.IEC-vejledning 34-156.

NO Produktet er beskyttet mot overspenning på vanlig måte og med differensialbryter, i henhold til verdiene som er angitt i det tekniske kortet til produktet, se nettstedet www.iguzzini.com, og er i samsvar med standarden EN61000-4-5. Installer SPD (SURGE PROTECTION DEVICE) ved nett som ikke har egnet beskyttelse, i henhold til de nasjonale standardene som gjelder i hvert enkelt land. Se retningslinjene CEI 34-156.

SV Produkten är skyddad mot överspänning i gemensamt och differentiellt läge, i enlighet med värdena som återges i produktens tekniska datablad som finns på webbplatsen www.iguzzini.com. Produkten är överensstämmande med standard SS-EN61000-4-5. Koppla in SPD (SURGE PROTECTION DEVICE) om det förekommer nätverk som inte är korrekt skyddade, i enlighet med nationella systemstandarder som är gällande i respektive land. Se CEI-guide 34-156.

RU Продукт защищён от превышения обычного и дифференциального напряжения в соответствии со значениями, приведёнными в технических характеристиках продукта, указанных на сайте www.iguzzini.com, и отвечает требованиям стандарта EN61000-4-5. При использовании сети без надлежащей защиты установите ограничитель перенапряжений в соответствии с требованиями действующих норм. Смотрите руководство CEI 34-156.

ZH 根据产品技术表（可到网站www.iguzzini.com查阅）中所示的值，该产品可防止共模和差分过电压，并符合EN61000-4-5法规。根据各国现行的国家线路系统法规，在网络不具备充分保护的情况下插入SPD（浪涌保护装置）。请参考CEI 34-156指南.

AR المنتج محمي ضد الجهد المفرط العام والتفاضلي وفقاً للقيم المدونة في ورقة بيانات المنتج، المتاحة للاستشارة على الموقع www.iguzzini.com. والتي تتوافق مع معايير التوجيه EN61000-4-5. أدخل SPD (جهاز الحماية من زيادة التيار).
في حالة وجود الشبكات الغير محمية ة بشكل كاف وفقا للوائح الأجهزة الوطنية السارية في كل بلد . راجع الدليل CEI 34-156

ADDITIONAL INSTALLATION INSTRUCTIONS
RGB NO DOT

iGuzzini

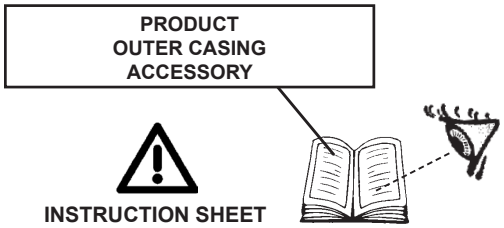

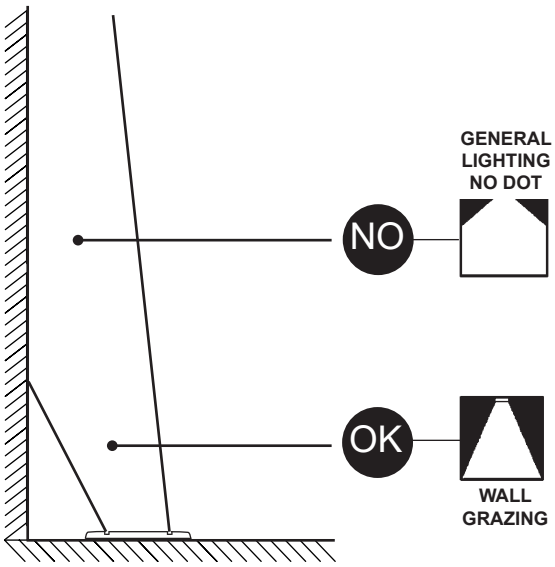

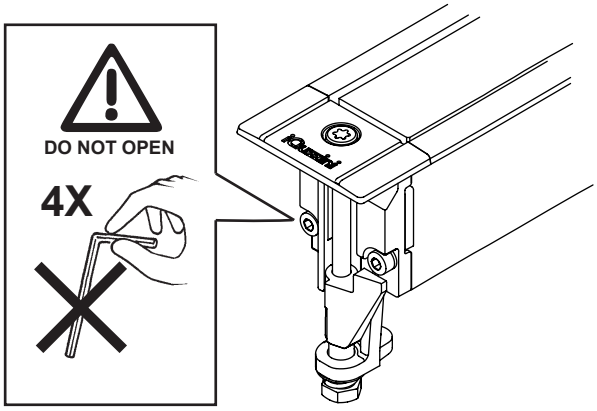

IT	NON SOLLECITARE IL PRODOTTO A TORSIONE
EN	DO NOT SUBMIT THE PRODUCT TO TWISTING
FR	NE PAS SOUMETTRE LE PRODUIT À TORSION
DE	LEUCHTE AUF KEINEN FALL IN LÄNGSRICHTUNG VERDREHEN!
NL	BEWEEG HET PRODUCT NIET TERWIJL HET ONDERHEVIG IS AAN TORSIE
ES	NO FORZAR LA TORSIÓN DEL PRODUCTO
DA	UDSÆT IKKE PRODUKTET FOR VRIDNINGER
NO	IKKE UTSETT PRODUKTET FOR VRIDNING
SV	VRIDBELASTA INTE PRODUKTEN
RU	НЕ ПЕРЕНИВАЙТЕ ИЗДЕЛИЕ
ZH	请勿扭转产品
AR	لا تلوي المنتج

IT	Maneggiare con cura e non sottoporre a tensioni meccaniche.
EN	Handle with care and do not subject to mechanical stress.
FR	Manipuler avec précaution et ne pas soumettre à des contraintes mécaniques.
DE	Vorsichtig behandeln und keinen mechanischen Spannungen aussetzen.
NL	Voorzichtig bij het gebruik van dit product. Mag niet worden onderworpen aan mechanische spanning.
ES	Manejar con cuidado y no someter a tensiones mecánicas.
DA	Håndter med forsigtighed og udsæt ikke for mekaniske spændinger.
NO	Må behandles forsiktig. Må ikke utsettes for mekaniske spenninger.
SV	Ska hanteras försiktigt och inte utsättas för mekaniska påfrestningar.
RU	Обращаться осторожно и не подвергать механическому напряжению
ZH	小心轻放，切勿使其遭受机械应力
AR	تعامل مع المُنْتَج بعناية وحرص، ولا تُعَرّضه للإجهادات الميكانيكية

ACCESSORY
ELECTRICAL JUNCTION ELEMENTS - DRIVERS - POWER SUPPLY - CABLES

art.	ELEMENTS
BZN7	5X POLES
BZH0	2X POLES
BZS6	5X POLES
BZG8	2X POLES
X825	5X POLES
X826	5X POLES
9582 - BZ33 X653	BOX IP
X780 - X781 X403 - X404 X405	POWER SUPPLY 48V
9639	DRIVER DALI - DMX / (PWM)
MWP3	DRIVER DALI-TOUCH DIM / (PWM)
PF50 - XA70 XA71	INTERFACE IP20 Casambi DALI
X495	SURGE Protector Device
iGuzzini	
X751	"M" "F" L=600mm Ø =4,7mm
X752	"M" "F" L=1500mm Ø =4,7mm
X714	"F" L=350mm Ø =4,7mm 0,25 mm²
X715	"F" L=1500mm Ø =4,7mm 0,25 mm²
X716	"F" L=3000mm Ø =4,7mm 0,25 mm²
X717	"F" L=5000mm Ø =4,7mm 0,25 mm²
X719	"M" L=1500mm Ø =4,7mm 0,25 mm²
USER CABLES	

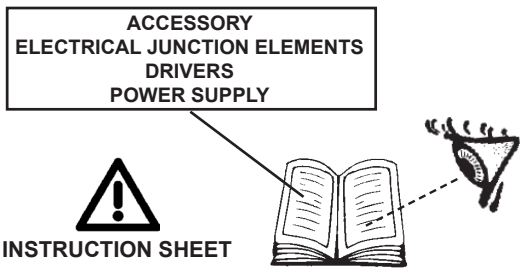

art. X714 - X715
X716 - X717 - X719

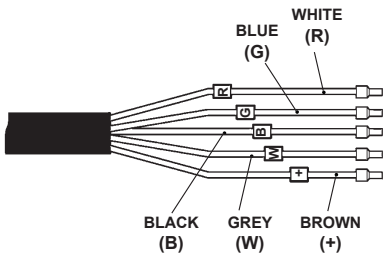

IT Se il collegamento elettrico non viene fatto con accessori "iGuzzini", usare un dispositivo di adeguato grado IP.

EN If the electrical connection is not created using "iGuzzini" accessories, use a device with a suitable IP rating.

FR Si le branchement électrique n'est pas effectué avec avec des accessoires « iGuzzini », utiliser un dispositif avec degré IP adéquat.

DE Erfolgt der elektrische Anschluss nicht unter Verwendung von "iGuzzini" Zubehörteilen, ist ein Gerät mit geeigneter IP-Schutzart zu verwenden.

NL Als de elektrische aansluiting niet wordt gemaakt accessoires van "iGuzzini", moet een toestel worden gebruikt met een adequate IP-bescherming.

ES Si la conexión eléctrica no se realiza con accesorios iGuzzini, utilizar un equipo con el grado IP adecuado.

DA Hvis den elektriske tilslutning ikke udføres med tilbehøret "iGuzzini", skal man bruge en anordning med egnet IP-grad.

NO Hvis den elektriske tilkoblingen ikke gjøres med "iGuzzini" tilbehør må du bruke en innretning med egnet IP-grad.

SV Om den elektriska anslutningen inte verkställs med tillbehör från "iGuzzini" måste man använda en anordning med lämplig IP-klass.

RU Если электрическое соединение не выполнено с помощью аксессуаров «iGuzzini», используйте устройство с соответствующей степенью защиты IP.

ZH 如果没有用 "iGuzzini "配件进行电气连接，则应使用具有适当IP等级的装置。

AR في حالة عدم إجراء التوصيل الكهربائي باستخدام ملحقات"iGuzzini"، فاستخدم جهازًا يتمتع بتصنيف IP مناسب.

IT Se c'è il rischio di immersione per lungo tempo è bene adottare connessioni adeguate (es. muffole).

EN If there is any risk of long-term submersion, suitable connections (such as muffles) should be used.

FR En présence d'un risque d'immersion prolongée, il est conseillé d'utiliser des branchements adéquats (ex.manchons).

DE Besteht die Gefahr des Unterwassereinsatzes über längere Zeit, sollten entsprechende Anschlüsse (z.B. Muffeln) verwendet werden.

NL Als het gevaar voor langdurige onderdompeling bestaat, moeten geschikte aansluitingen worden gebruikt (bijv. verbindingsmoffen).

ES En caso de existir riesgo de inmersión durante largo tiempo deben utilizarse conexiones adecuadas (p. ej.: muflas).

DA Ved risiko for længerevarende neddykning bør der anvendes egnede stik (f.eks. samledåser).

NO Hvis det er en fare for langvarig immersjon er det lurt å benytte egnede koblinger (f.eks. mufler).

SV Om det föreligger risk för nedsänkning under längre tidsperioder bör man använda lämpliga anslutningar (t.ex. kopplingsboxar).

RU При возможности затопления следует использовать герметичные соединения (муфты и т.п.).

ZH 如果有长时间浸泡的风险，应采取适当的连接方式（如防水接线盒）。

AR إذا كان هناك خطر من الغمر لفترة طويلة، يستحسن استخدام وصلات مناسبة (مثل أداة عازلة).

EXAMPLE ELECTRIC CONNECTION

DALI - DMX

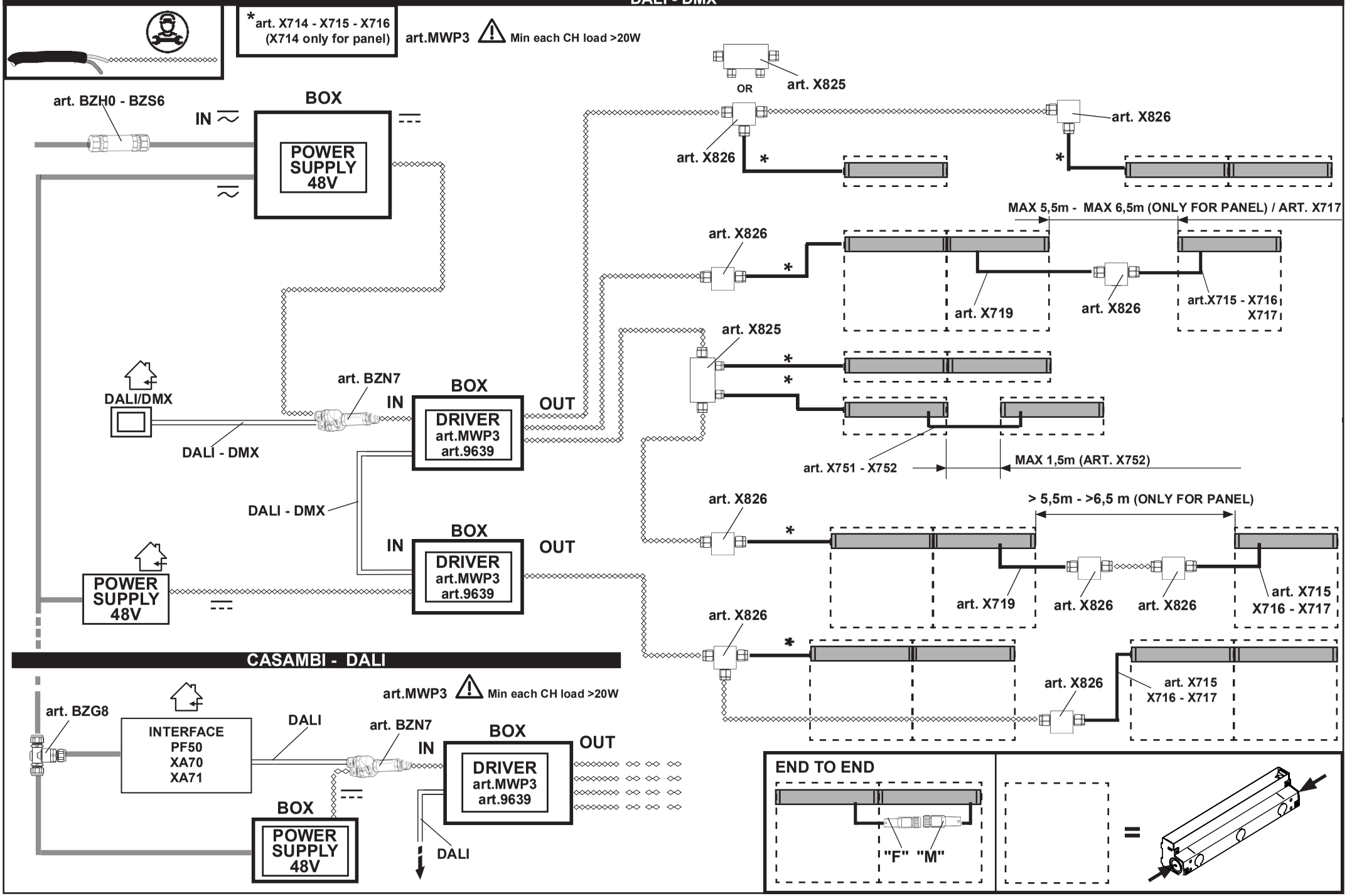

DRIVER DALI (DT6 - DT8) art. MWP3 OUT

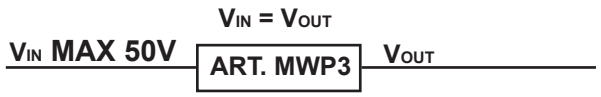

ART. MWP3		
CHANNELS	DT6 MAX	DT8 MAX
CH1	240W	120W
CH2	120W	120W
CH3	120W	120W
CH4	120W	120W
ALL	240W	240W

⚠ **Min each CH load >20W**

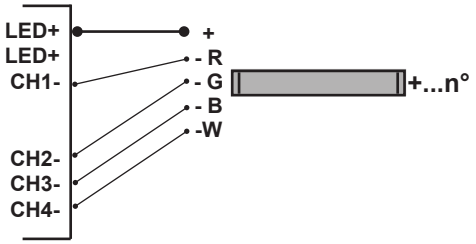

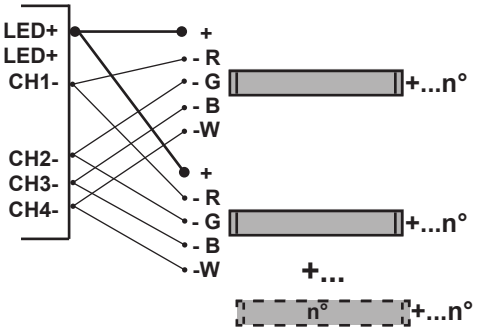

DRIVER DALI (DT6) - DMX art. 9639 OUT

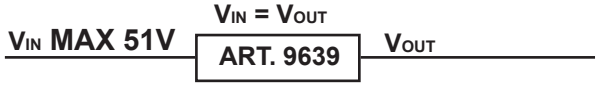

ART. 9639	
CHANNELS	MAX
CH1	180W
CH2	180W
CH3	180W
CH4	180W
ALL	720W

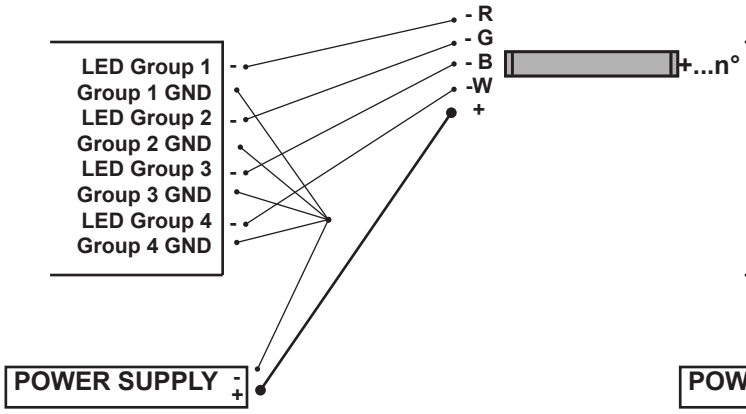

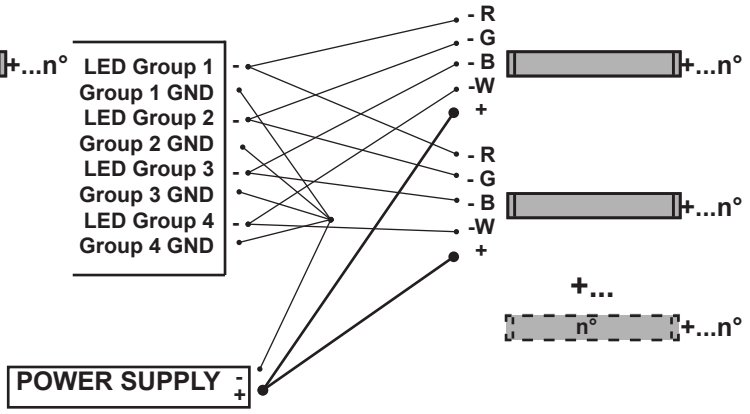

DRIVER DMX art. 9639 IN

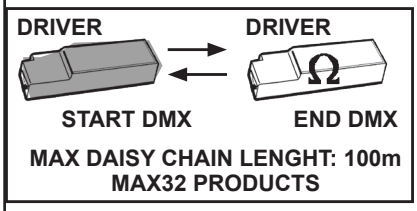

Ω = art. BZQ7

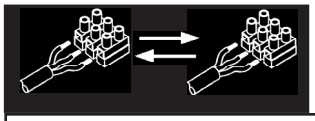

RGBW ON - 100%P		
L tot (m) **PRODUCT**	corrente assorbita absorbed current courant absorbé Stromaufnahme stroomopname corriente absorbida absorberet strøm absorbert strøm tillförd ström поглощаемая мощность 电源电流 A	V start min (V)
3	1,1	45
6 MAX	2,3	46
	0,38A/m	

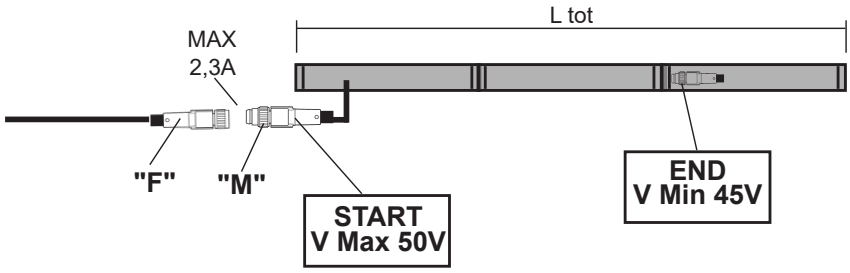

Voltage drop ΔV (V)

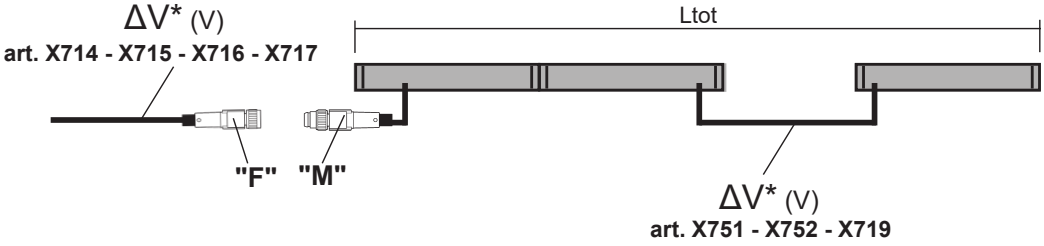

RGBW ON - 100%P							
L tot (m)	**Voltage drop** ΔV *(V)						
PRODUCT	**X714**	**X715**	**X716**	**X717**	**X719**	**X751**	**X752**
3	0,05	0,21	0,42	0,69	0,21	0,08	0,21
6 MAX	0,10	0,42	0,83	1,38	0,42	0,16	0,41

Voltage drop ΔV (V)

$$\Delta V = \frac{0{,}0174 \times 2 \times L \times I}{S}$$

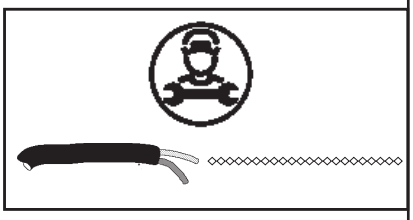

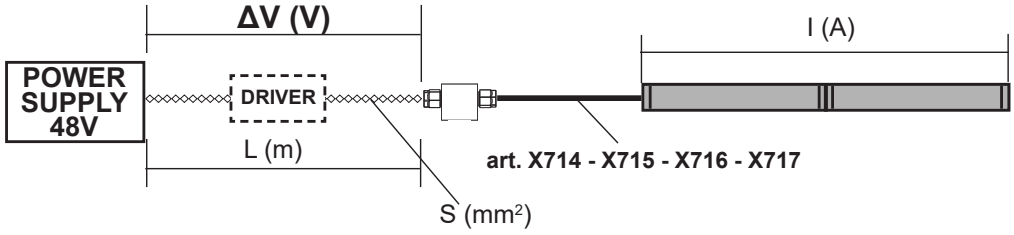

Voltage drop TOT ΔV (V)

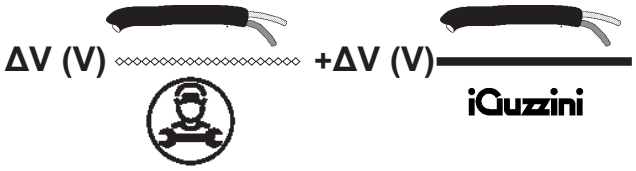

Power PRODUCT P(W)

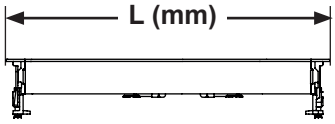

L PRODUCT	P RED 100%P (W)	P GREEN 100%P (W)	P BLUE 100%P (W)	P WHITE 100%P (W)
652	2,5	2,5	1,9	4,1
947	3,7	3,7	2,8	6,2
1243	5	5	3,7	8,3
1538	6,2	6,2	4,7	10,3

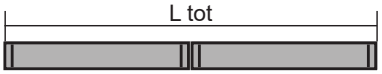

L tot PRODUCT	P PRODUCT (W) RGBW ON - 100%P
3	54
6 MAX	108

18 W/m

POWER SUPPLY

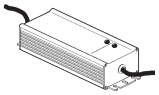

POWER SUPPLY art.	P (W)	VOLTAGE ADJUSTABLE RANGE (V)
X780	40	44 ÷ 53
X781	80	43 ÷ 53
X403	120	43 ÷ 53
X404	240	44,8 ÷ 51,2
X405	480	40,8 ÷ 50,4

Cable length L (m)

$$L = \frac{\Delta V \times S}{2 \times I \times 0{,}0174}$$

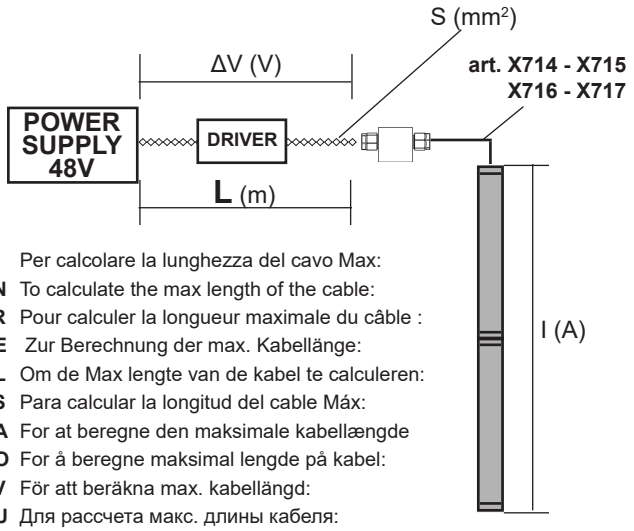

IT Per calcolare la lunghezza del cavo Max:
EN To calculate the max length of the cable:
FR Pour calculer la longueur maximale du câble :
DE Zur Berechnung der max. Kabellänge:
NL Om de Max lengte van de kabel te calculeren:
ES Para calcular la longitud del cable Máx:
DA For at beregne den maksimale kabellængde
NO For å beregne maksimal lengde på kabel:
SV För att beräkna max. kabellängd:
RU Для рассчета макс. длины кабеля:
ZH 计算电缆线的最大长度：
AR لحساب أقصى طول للكابل:

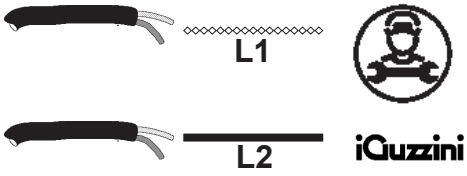

Lc = L1+L2 Max = 100m

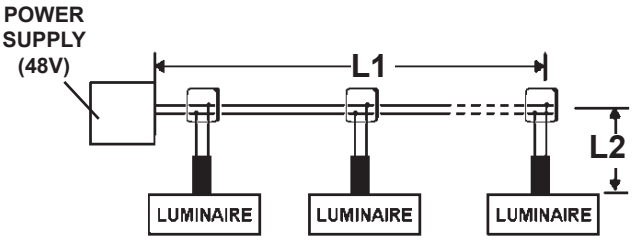

IT La iGuzzini testa e garantisce la funzionalità del sistema alimentatore/prodotti fino a una distanza massima di 100mt.
Per lunghezze superiori è responsabilità del cliente verificare le condizioni di sicurezza e di funzionamento.

EN iGuzzini tests and guarantees the correct operation of its products/power supply system up to a maximum distance of 100m.
For greater distances, it is the customer's responsibility to check safety conditions and operation.

FR iGuzzini teste et garantit le fonctionnement du système d'alimentation/des produits jusqu'à une distance de 100 m.
Au-delà de cette distance, il appartient au client de s'assurer des conditions de sécurité et de fonctionnement.

DE iGuzzini testet und garantiert die Funktionstüchtigkeit von Versorgungseinheit/ Produkten bis zu einem Höchstabstand von 100m.
Für größere Entfernungen liegt die Prüfung der Sicherheits- und Funktionsbedingungen in der Verantwortung des Kunden.

NL iGuzzini test en garandeert de werking van het voedingssysteem/producten tot een afstand van maximaal 100 m.
Voor grotere lengte is het de verantwoordelijkheid van de klant om de veiligheids- en bedrijfsomstandigheden na te gaan.

ES iGuzzini prueba y garantiza el funcionamiento del sistema alimentador/productos hasta una distancia máxima de 100m.
Para longitudes superiores es responsabilidad del cliente comprobar las condiciones de seguridad y de funcionamiento.

DA iGuzzini tester og garanterer forsyningssystemets/produkternes funktionsdygtighed på til en maksimal afstand på 100m.
Ved længere afstanden er det kundens ansvar at verificere sikkerheds- og funktionsforholdene.

NO iGuzzini tester og garanterer funksjonen til strømforsyningsenheten/produktene opp til en maksimal avstand på 100 m.
For lengre lengder er det kundens ansvar å verifisere sikkerhets- og funksjonsbetingelsene.

SV iGuzzini testar och garanterar matningsenheternas/produkternas funktion upp till ett maximalt avstånd om 100m.
Vid längre avstånd är det kundens eget ansvar att kontrollera säkerhets- och funktionsvillkor.

RU Компания iGuzzini испытала и гарантирует работоспособность систем питания/изделий на расстоянии не более 100 м.
В случае больших расстояний проверка безопасности и работоспособности системы является обязанностью заказчика.

ZH IGuzzini测试并保证电源系统/产品的功能最远可达100m。
如大于上述距离，应由客户负责检查安全与运行条件。

AR تختبر iGuzzini جودة تشغيل نظام المغذي/المنتجات وتضمنها حتى مسافة 100 متر بحد أقصى.بالنسبة للمسافات الأطول من ذلك، يتولى العميل مسؤولية التحقق من شروط السلامة والتشغيل.

Power supply art.	PRODUCT n° RGBW ON - 100%P L (mm)			
	L 652 mm	L 947 mm	L 1253 mm	L 1538 mm
X780	3	2	1	1
X781	7	4	3	2
X403	11	7	5	4
X404	22	14	11	8
X405	44	29	22	17

IT Il numero massimo di prodotti è stato calcolato considerando una sezione del cavo da 1,5 mm².

EN The maximum number of products has been calculated using a cable cross-section of 1.5 mm².

FR Le nombre maximum de produits a été calculé sur la base d'une section de câble de 1,5 mm².

DE Die Höchstanzahl an Produkten wurde unter Berücksichtigung einer Kabeldicke von 1,5 mm² berechnet.

NL Het maximale aantal producten is berekend voor een kabeldoorsnede van 1,5 mm².

ES El número máximo de productos se ha calculado para una sección de cable de 1,5 mm².

DA Det maksimale produktantal er blevet beregnet for et kabel med et tværsnit på 1,5 mm².

NO Det maksimale antallet produkter er beregnet i forhold til et kabelsnitt på 1,5 mm².

SV Maxantalet produkter har beräknats utifrån ett kabelsnitt på 1,5 mm².

RU Максимальное количество изделий рассчитывалось для кабеля сечением 1,5 мм².

ZH 产品的最大数量是基于1.5 mm²的电缆截面计算得出的。

AR تم حساب العدد الأقصى من المنتجات مع الأخذ في الاعتبار مقطع كابل يبلغ 1.5 مم.

ART	C (mm)	D (mm)	E (mm)	PG21 CABLE (Ø13-18)	PG16 CABLE (Ø7-14)
9582	196	106	81,7	n°2	n°4
BZ33	230	140	115	n°2	n°8
X653	330	140	115	n°2	n°3

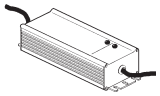

art.	A(mm)	B (mm)	H (mm)
X780	171	61,5	36,8
X781	195,6	61,5	38,8
X403	220	68	38,8
X404	244,2	68	38,8
X405	262	125	43,8

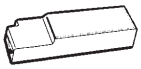

art.	A(mm)	B (mm)	H (mm)
MWP3	181	2	20
9639	153	50	23

ART.	9582	BZ33	X653
X780	✔	✔	✔
X781	✔	✔	✔
X403	✘	✔	✔
X404	✘	✔	✔
X405	✘	✘	✔
9639	✔	✔	✔
MWP3	✔	✔	✔

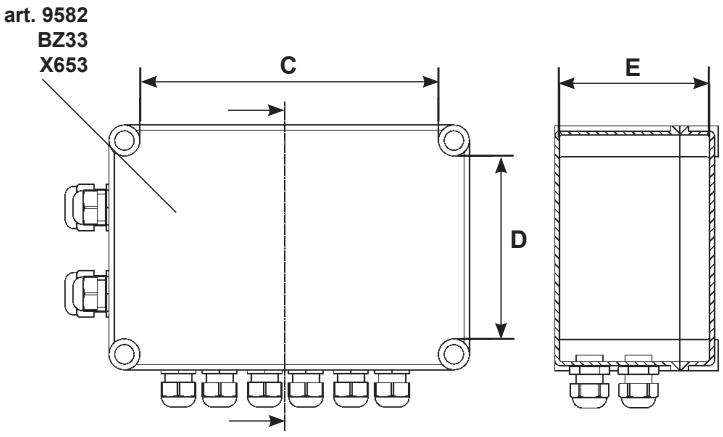

ALIMENTATORE
BALLAST
BALLAST
VORSCHALTGERÄT
VOORSCHAKELAPPARAAT
ALIMENTADOR
STRØMFORSYNINGSENHED
BALLAST
STRÖMFÖRSÖRJNINGSANORDNING
БЛОК ПИТАНИЯ
电源
كابح

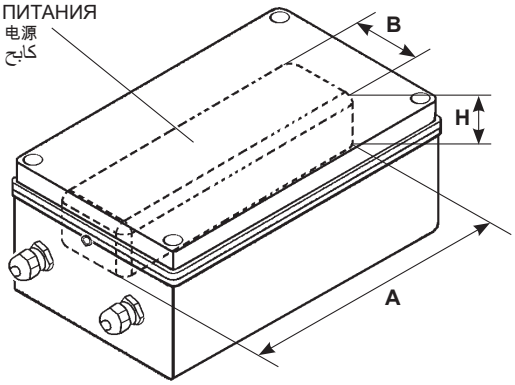

Carico dali / dali load Charge dali (Courant maxi admissible) Dali-last Dali vermogen Carga dali Dali strømstyrke Belastning for "dali" Dali-belastning Макс. Ток системы dali с регуляцией интенсивности света DALI 智能调光系统允许的最大电流量 شحنة DALI/ جمل DALI	Indirizzi dali Dali addresses Adresses dali Dali-adressen Dali adressen Direcciones dali Dali adresser Adresser til "dali" Dali-adresser Логические адреса системы dali DALI智能调光系统计算机指定控制参数 عناوين DALI
1 (2 m A)	4 (DT6)

IT Pilotare diversi prodotti DALI tramite pulsante (es: Touch-dim, Switch-dim, Push-dim, Direct-dim, etc.) potrebbe causare dei problemi di sincronizzazione tra gli stessi. È possibile ovviare a questo problema dotandosi di dispositivi aggiuntivi. Per maggiori informazioni vi invitiamo a contattarci direttamente.

EN Controlling different DALI products through buttons (e.g.: Touch-dim, Switch-dim, Push-dim, Direct-dim, etc.) may lead to product synchronisation problems. This problem can be overcome by using additional devices. For further information, please contact us directly.

FR Piloter plusieurs produits DALI par bouton (ex : Touch-dim, Switch-dim, Push-dim, Direct-dim, etc.) pourrait causer des problèmes de synchronisation entre eux. Ce problème peut être évité en s'équipant de dispositifs supplémentaires. Pour de plus amples renseignements, veuillez nous contacter directement.

DE Die Steuerung verschiedener DALI-Produkte mittels Taste (z.B.: Touch-dim, Switch-dim, Push-dim, Direct-dim etc.) kann eventuell zu Synchronisierungsproblemen zwischen diesen führen. Dieses Problem lässt sich durch den Einsatz von zusätzlichen Geräten beheben. Wenn Sie weitere Informationen wünschen, setzen Sie sich bitte direkt mit uns in Verbindung.

NL Het besturen van verschillende DALI producten m.b.v. dezelfde knop (bv.: Touch-dim, Switch-dim, Push-dim, Direct-dim, etc.) kan synchronisatieproblemen tussen de producten opleveren. Men kan dit probleem voorkomen door extra systemen aan te sluiten. Voor verdere informatie raden we u aan direct contact met ons op te nemen.

ES El mando de varios productos DALI por tecla (ej: Touch-dim, Switch-dim, Push-dim, Direct-dim, etc.) podría causar problemas de sincronización entre ellos. Es posible prevenir este problema utilizando dispositivos adicionales. Para más información, contacte directamente con nosotros.

DA Hvis DALI-produkterne styres ved hjælp af knapperne (fx. Touch-dim, Switch-dim, Push-dim, Direct-dim osv.), kan det skabe problemer med synkronisering af samme. Dette problem kan undgås, hvis man køber ekstra enheder. For yderligere oplysninger, kontakt os direkte.

NO Å styre ulike DALI-produkter ved hjelp av en trykknappbryter (f.eks. touch-dim, switch-dim, push-dim, direct-dim, osv.) vil kunne føre til problemer med synkroniseringen mellom dem. Dette problemet kan løses ved hjelp av noen tilleggsinnretninger. Ta gjerne kontakt med oss for mer informasjon om dette.

SV Styrning av olika DALI-produkter med knapp (t.ex.: Touch-dim, Switch-dim, Push-dim, Direct-dim o.s.v.) kan orsaka synkroniseringsproblem mellan dessa. Detta problem kan åtgärdas med tilläggsanordningar. För mer information kan du kontakta oss direkt.

RU Управление различными продуктами DALI с помощью кнопки (напр.: Touch-dim, Switch-dim, Push-dim, Direct-dim и пр.) может вызвать проблемы синхронизации между ними. Эту проблему можно устранить путем задействования дополнительных устройств. За получением более подробной информации просим Вас связаться с нами непосредственно.

ZH 通过按钮控制不同的 DALI 产品（例如：触摸调光、切换调光、按压调光、直接调光等）可能会导致产品的同步问题。该问题可通过使用其他额外的装置加以克服。如需了解更多信息，请直接与我们联系。

AR يمكن أن يتسبب التحكم في منتجات "دالي" المختلفة عن طريق الأزرار، (مثل الأزرار: "تتش-ديم"، "بوش-ديم"، "دايركت-ديم"، إلخ ...)، في حدوث مشاكل تتعلق بعملية التزامن بين هذه الأزرار. وإن كان من الممكن تجنّب مثل هذه المشاكل، وذلك عن طريق تزويد بعض الأجهزة الإضافية، ندعوكم للإتصال المباشر بالشركة، وذلك للحصول على أكبر قدر من المعلومات.

examples DMX

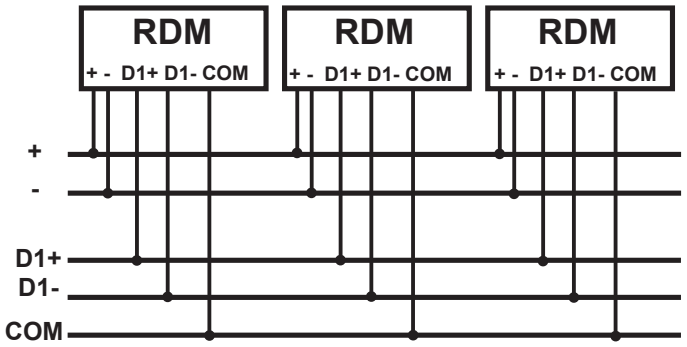

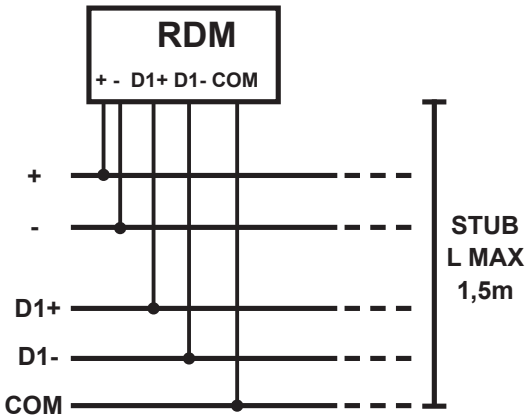

IT Il prodotto non può trovarsi in maniera permanente immerso in acqua.

EN The product cannot be permanently immersed in water

FR Le produit ne peut pas être immergé en permanence das l'eau

DE Das Produkt darf nicht dauerhaft unter Wasser getaucht werden.

NL Het product mag niet permanent in water worden ondergedompeld.

ES El producto no permite la inmersión permanente en agua.

DA Produktet må ikke nedsænkes i vand.

NO Produktet kan ikke være permanent nedsenketi vann

SV Produkten får inte permnent vara eller stå i vatten.

RU Изделие не предназначено для погружения в воду.

ZH 产品不能永久浸入水中。

AR لا يمكن غمر المنتج في الماء بشكل دائم.

IT Prima di alimentare l'impianto assicurarsi del corretto collegamento delle polarità. Un errato collegamento può comportare il malfunzionamento dei prodotti.

EN Before powering the system, make sure polarities were properly connected. Incorrect connection may cause the product to malfunction.

FR Avant de mettre l'installation sous tension, assurez-vous que la polarité de connexion est respectée. Une erreur de connexion peut entraîner le mauvais fonctionnement du produit.

DE Bevor die Anlage mit Strom versorgt wird ist sicherzustellen, dass die Pole richtig angeschlossen wurden.Ein falscher Anschluss kann die Fehlfunktion der Produkte zur Folge haben.

ES Antes de alimentar la instalación compruebe que la conexión de las polaridades sea correcta. Una conexión incorrecta puede ocasionar el malfuncionamiento de los productos.

NL Voordat u de installatie onder stroom zet dient u zich ervan te verzekeren dat de polariteiten correct zijn aangesloten.Een onjuiste aansluiting kan een verkeerde werking van de producten teweegbrengen.

DA Inden der sættes strøm på anlægget, skal man sikre sig, at polerne er forbundet korrekt. En forkert tilslutning kan medføre fejlfunktion på produkterne.

NO Kontrollere at du har koblet med korrekt polaritet, før du kobler strømmen til anlegget.Feil tilkobling kan føre til at produktene ikke fungerer korrekt

SV Se till att anslutningens polaritet är korrekt innan anordningen strömförsörjs. En felaktig anslutning kan leda till att produkten fungerar på ett felaktigt sätt.

RU Перед запитыванием системы прверить правильность подсоединений полюсов.Неправильное подсоединение может привести к неисправной работе приборов.

ZH 为系统供电前，请确保两极连接正确。 不正确的连接可能会导致产品发生故障。

AR قبل تشغيل النظام، تأكد من توصيل الأقطاب بشكل صحيح. قد يؤدي الاتصال غير الصحيح إلى تعطل المنتجات.

IT Cablare alla rete elettrica l'alimentatore solo dopo aver effettuato il collegamento ai prodotti

EN Wire the ballast to the power supply network only once it has been connected to the products

FR N'effectuer le câblage du ballast au réseau électrique qu'après avoir effectué le raccordement aux produits

DE Schließen Sie das Vorschaltgerät erst nach der Verdrahtung an den Produkten am Stromnetz an.

ES Cablear el alimentador a la red eléctrica sólo después de realizar la conexión de los productos.

NL Verbind het voorschakelapparaat alleen aan op het elektriciteitsnet nadat u alle producten heeft aangesloten.

DA Tilslut først strømforsyningsenheden til strømforsyningsnettet, efter at have foretaget tilslutningen til produkterne.

NO Kable transformatoren til el-nettet bare etter at produktene er tilkoblet

SV Anslut strömförsörjningsanordningen till elnätet först efter att anslutningen till produkterna har utförts.

RU Подсоединить к электросети блок питания только после подсоединения к приборам.

ZH 仅在镇流器连接到产品的时候才将其连接至电源网络

AR أوصل المحول بالشبكة الكهربائية فقط بعد توصيل للمنتجات.

IT PERIODO GIORNALIERO DI ACCENSIONE AMMESSO PER TEMPERATURE DI PRODOTTO >25°C

EN ALLOWED DAILY OPERATION PERIOD FOR PRODUCT TEMPERATURES >25°C

FR DURÉE QUOTIDIENNE D'ALLUMAGE ADMISSIBLE POUR DES TEMPÉRATURES DU PRODUIT >25°C

DE ERLAUBTE TÄGLICHE EINSCHALTDAUER FÜR PRODUKTTEMPERATUREN > 25°C

NL DAGELIJKSE ONTSTEKINGSPERIODE TOEGESTAAN VOOR EEN PRODUCTTEMPERATUUR >25°C

ES PERIODO DIARIO DE ENCENDIDO PERMITIDO PARA TEMPERATURAS DE PRODUCTO >25 °C

DA TILLADT TIDSRUM FOR DAGLIG TÆNDING FOR PRODUKTTEMPERATURER >25°C

NO TILLATT TENNINGSTID PR. DAG FOR PRODUKTTEMPERATURER >25°C

SV TILLÅTEN DAGLIG PERIOD SOM PRODUKTEN KAN VARA TÄND FÖR PRODUKTTEMPERATURER >25°C

RU ЕЖЕДНЕВНАЯ ДОПУСТИМАЯ ПРОДОЛЖИТЕЛЬНОСТЬ РАБОТЫ ДЛЯ ТЕМПЕРАТУРЫ ИЗДЕЛИЯ >25°C

ZH 产品温度高于25°C时允许的日常运行时长

AR فترة البدء اليومية المسموح بها لدرجات حرارة المنتج > 25 درجة مئوية

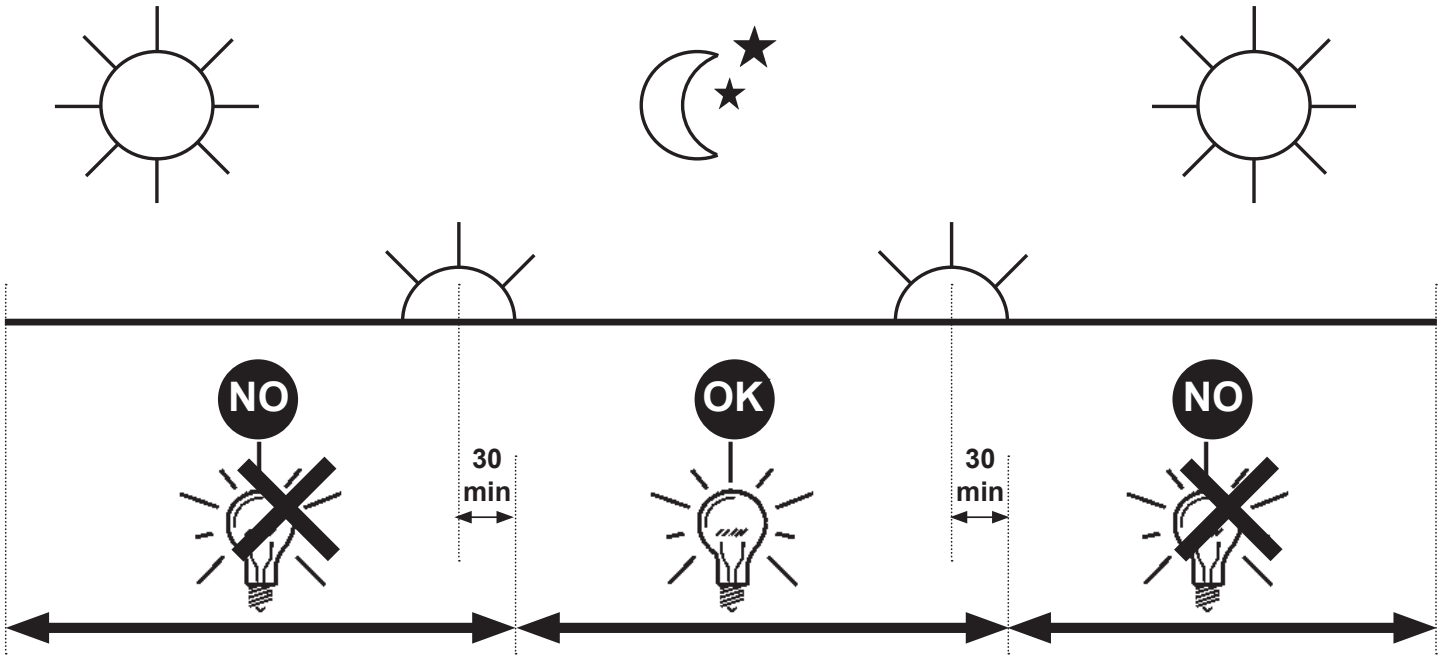

SURGE PROTECTION

IT Il prodotto è protetto alle sovratensioni di modo comune e differenziale secondo i valori riportati nella scheda tecnica di prodotto, consultabile nel sito www.iguzzini.com, e risponde alle normative EN61000-4-5. Inserire SPD (SURGE PROTECTION DEVICE) in presenza di reti non adeguatamente protette, secondo le normative impiantistiche nazionali vigenti in ciascun paese. Fare riferimento alla guida CEI 34-156

EN The product is protected against common and differential mode surges in compliance with the values stipulated in the product's technical sheet that can be viewed on the www.iguzzini.com website and complies with the EN61000-4-5 standard. Enable the SPD (SURGE PROTECTION DEVICE) if networks are used that are not adequately protected according to the national system standards in force in the country in question. Refer to the CEI 34-156 guide.

FR Le produit est protégé des surtensions de mode commun et différentiel selon les valeurs indiquées sur la fiche technique, à consulter sur le site www.iguzzini.com, et est conforme aux normes EN61000-4-5. Installer un SPD (SURGE PROTECTION DEVICE/dispositif de protection contre les surtensions) en présence de réseaux insuffisamment protégés, selon les normes nationales en matière d'installations en vigueur dans chaque pays. Veuillez consulter le guide CEI 34-156.

DE Das Produkt besitzt einen Gleichtakt- und Gegentakt-Überspannungsschutz in der auf dem technischen Datenblatt angegebenen Höhe. Dieses finden Sie auf der Website www.iguzzini.com. Der Überspannungsschutz entspricht den Vorschriften EN61000-4-5. Setzen Sie den SPD (SURGE PROTECTION DEVICE) gemäß den geltenden nationalen Vorschriften des Einbauortes bei nicht ausreichend geschützten Netzen ein. Beziehen Sie sich dabei auf die Richtlinie CEI 34-156.

NL Het product wordt beschermd tegen normale en differentiële overspanning volgens de waarden van het technische productblad dat geraadpleegd kan worden op de website www.iguzzini.com en stemt overeen met de norm EN61000-4-5. SPD (SURGE PROTECTION DEVICE) aanbrengen in het geval van onvoldoende beschermde netwerken, overeenkomstig de nationale wetten met betrekking tot installaties die in elk land van toepassing zijn. Raadpleeg de gids IEC 34-156.

ES El producto se ha protegido contra las sobretensiones de modo común y diferencial de acuerdo con los valores indicados en la ficha técnica de producto que se puede consultar en la página web www.iguzzini.com y es conforme con las normas EN61000-4-5. Introducir SPD (SURGE PROTECTION DEVICE) en presencia de redes sin la protección adecuada, según lo establecido por las normas nacionales de cada país aplicables en materia de instalaciones. Consultar la guía CEI 34-156.

DA Produktet er beskyttet mod overspænding på almindelig og differentiel vis i henhold til de anførte værdier i produktdatabladet, som kan konsulteres på webstedet www.iguzzini.com, og overholder bestemmelserne i EN61000-4-5. Indsæt SPD (SURGE PROTECTION DEVICE - OVERSPÆNDINGSSIKRING) hvis netværket ikke er udstyret med en passende beskyttelse, i overensstemmelse med de gældende forskrifter for anlæg i brugslandet. Jfr.IEC-vejledning 34-156.

NO Produktet er beskyttet mot overspenning på vanlig måte og med differensialbryter, i henhold til verdiene som er angitt i det tekniske kortet til produktet, se nettstedet www.iguzzini.com, og er i samsvar med standarden EN61000-4-5. Installer SPD (SURGE PROTECTION DEVICE) ved nett som ikke har egnet beskyttelse, i henhold til de nasjonale standardene som gjelder i hvert enkelt land. Se retningslinjene CEI 34-156.

SV Produkten är skyddad mot överspänning i gemensamt och differentiellt läge, i enlighet med värdena som återges i produktens tekniska datablad som finns på webbplatsen www.iguzzini.com. Produkten är överensstämmande med standard SS-EN61000-4-5. Koppla in SPD (SURGE PROTECTION DEVICE) om det förekommer nätverk som inte är korrekt skyddade, i enlighet med nationella systemstandarder som är gällande i respektive land. Se CEI-guide 34-156.

RU Продукт защищён от превышения обычного и дифференциального напряжения в соответствии со значениями, приведёнными в технических характеристиках продукта, указанных на сайте www.iguzzini.com, и отвечает требованиям стандарта EN61000-4-5. При использовании сети без надлежащей защиты установите ограничитель перенапряжений в соответствии с требованиями действующих норм. Смотрите руководство CEI 34-156.

ZH 根据产品技术表（可到网站www.iguzzini.com查阅）中所示的值，该产品可防止共模和差分过电压，并符合EN61000-4-5法规。根据各国现行的国家线路系统法规，在网络不具备充分保护的情况下插入SPD（浪涌保护装置）。请参考CEI 34-156指南.

AR المنتج محمي ضد الجهد المفرط العام والتفاضلي وفقاً للقيم المدونة في ورقة بيانات المنتج، المتاحة للاستشارة على الموقع www.iguzzini.com. والتي تتوافق مع معايير التوجيه EN61000-4-5. أدخل SPD (جهاز الحماية من زيادة التيار).
في حالة وجود الشبكات الغير محمية ة بشكل كاف وفقا للوائح الأجهزة الوطنية السارية في كل بلد . راجع الدليل CEI 34 156-

2.510.850.00
IS21790/00

iGuzzini

ART.	corrente assorbita absorbed current courant absorbé Stromaufnahme stroomopname corriente absorbida absorberet strøm absorbert strøm tillförd ström поглощаемая мощность 电源电流 التيار الممتص (A)
711C - 712C - 713C - 714C - 715C - 716C - 717C 718C - 719C - 720C - 721C - 722C - 723C - 724C 725C - 726C - 727C - 728C - 729C - 730C - 731C 732C - 733C - 734C - 735C - 736C - 737C - 738C 739C - 740C - 741C - 742C - 743C - 744C - 745C 746C - 747C - 748C - 749C - 750C - 751C - 752C 753C - 754C - 915C - 916C - 917C - 918C - 919C 920C - 921C - 922C - 923C - 924C - 925C - 926C 927C - 928C - 929C - 930C - 931C - 932C - 933C 934C - 935C - 936C - 937C - 938C	0,08
755C - 756C - 757C - 758C - 759C - 760C - 761C 762C - 763C - 764C - 765C - 766C - 767C - 768C 769C - 770C - 771C - 772C - 773C - 774C - 775C 776C - 777C - 778C - 779C - 780C - 781C - 782C 783C - 784C - 785C - 786C - 787C - 788C - 789C 790C - 791C - 792C - 793C - 794C - 795C - 796C 797C - 798C - 939C - 940C - 941C - 942C - 943C 944C - 945C - 946C - 947C - 948C - 949C - 950C 951C - 952C - 953C - 954C - 955C - 956C - 957C 958C - 959C - 960C - 961C - 962C - 057D - 058D	0,16
799C - 800C - 801C - 802C - 803C - 804C - 805C 806C - 807C - 808C - 809C - 810C - 811C - 812C 813C - 814C - 815C - 816C - 817C - 818C - 819C 820C - 821C - 822C - 823C - 824C - 825C - 826C 827C - 828C - 829C - 830C - 831C - 832C - 833C 834C - 835C - 836C - 837C - 838C - 839C - 840C 841C - 842C - 963C - 964C - 965C - 966C - 967C 968C - 969C - 970C - 971C - 972C - 973C - 974C 975C - 976C - 977C - 978C - 979C - 980C - 981C 982C - 983C - 984C - 985C - 986C - 065D - 066D 067D - 068D - 069D - 070D - 071D - 072D	0,24
843C - 844C - 845C - 846C - 847C - 848C - 849C 850C - 851C - 852C - 853C - 854C - 855C - 856C 857C - 858C - 859C - 860C - 861C - 862C - 863C 864C - 865C - 866C - 867C - 868C - 869C - 870C 871C - 872C - 873C - 874C - 875C - 876C - 877C 878C - 987C - 988C - 989C - 990C - 991C - 992C 993C - 994C - 995C - 996C - 997C - 998C - 999C 000D - 001D - 002D - 003D - 004D - 005D - 006D 007D - 008D - 009D - 010D - 089D - 090D - 091D 092D - 093D - 094D - 095D - 096D	0,32
879C - 880C - 881C - 882C - 883C - 884C - 885C 886C - 887C - 888C - 889C - 890C - 891C - 892C 893C - 894C - 895C - 896C - 897C - 898C - 899C 900C - 901C - 902C - 903C - 904C - 905C - 906C 907C - 908C - 909C - 910C - 911C - 912C - 913C 914C - 011D - 012D - 013D - 014D - 015D - 016D 017D - 018D - 019D - 020D - 021D - 022D - 023D 024D - 025D - 026D - 027D - 028D - 029D - 030D 031D - 032D - 033D - 034D - 103D - 104D - 105D 106D - 107D - 108D - 109D - 110D	0,4
035D - 036D - 043D - 044D	0,23
059D - 060D - 062D - 063D - 075D - 076D - 077D 078D - 079D - 080D - 083D - 084D - 085D - 086D 087D - 088D	0,34
073D - 074D - 081D - 082D	0,45
097D - 098D - 100D - 101D	0,56
037D - 038D - 039D - 040D - 041D - 042D - 045D 046D - 047D - 048D - 049D - 050D	0,17

2.510.850.00
IS21790/00

iGuzzini

ART.	corrente assorbita absorbed current courant absorbé Stromaufnahme stroomopname corriente absorbida absorberet strøm absorbert strøm tillförd ström поглощаемая мощность 电源电流 التيار الممتص (A)
711C - 712C - 713C - 714C - 715C - 716C - 717C 718C - 719C - 720C - 721C - 722C - 723C - 724C 725C - 726C - 727C - 728C - 729C - 730C - 731C 732C - 733C - 734C - 735C - 736C - 737C - 738C 739C - 740C - 741C - 742C - 743C - 744C - 745C 746C - 747C - 748C - 749C - 750C - 751C - 752C 753C - 754C - 915C - 916C - 917C - 918C - 919C 920C - 921C - 922C - 923C - 924C - 925C - 926C 927C - 928C - 929C - 930C - 931C - 932C - 933C 934C - 935C - 936C - 937C - 938C	0,08
755C - 756C - 757C - 758C - 759C - 760C - 761C 762C - 763C - 764C - 765C - 766C - 767C - 768C 769C - 770C - 771C - 772C - 773C - 774C - 775C 776C - 777C - 778C - 779C - 780C - 781C - 782C 783C - 784C - 785C - 786C - 787C - 788C - 789C 790C - 791C - 792C - 793C - 794C - 795C - 796C 797C - 798C - 939C - 940C - 941C - 942C - 943C 944C - 945C - 946C - 947C - 948C - 949C - 950C 951C - 952C - 953C - 954C - 955C - 956C - 957C 958C - 959C - 960C - 961C - 962C - 057D - 058D	0,16
799C - 800C - 801C - 802C - 803C - 804C - 805C 806C - 807C - 808C - 809C - 810C - 811C - 812C 813C - 814C - 815C - 816C - 817C - 818C - 819C 820C - 821C - 822C - 823C - 824C - 825C - 826C 827C - 828C - 829C - 830C - 831C - 832C - 833C 834C - 835C - 836C - 837C - 838C - 839C - 840C 841C - 842C - 963C - 964C - 965C - 966C - 967C 968C - 969C - 970C - 971C - 972C - 973C - 974C 975C - 976C - 977C - 978C - 979C - 980C - 981C 982C - 983C - 984C - 985C - 986C - 065D - 066D 067D - 068D - 069D - 070D - 071D - 072D	0,24
843C - 844C - 845C - 846C - 847C - 848C - 849C 850C - 851C - 852C - 853C - 854C - 855C - 856C 857C - 858C - 859C - 860C - 861C - 862C - 863C 864C - 865C - 866C - 867C - 868C - 869C - 870C 871C - 872C - 873C - 874C - 875C - 876C - 877C 878C - 987C - 988C - 989C - 990C - 991C - 992C 993C - 994C - 995C - 996C - 997C - 998C - 999C 000D - 001D - 002D - 003D - 004D - 005D - 006D 007D - 008D - 009D - 010D - 089D - 090D - 091D 092D - 093D - 094D - 095D - 096D	0,32
879C - 880C - 881C - 882C - 883C - 884C - 885C 886C - 887C - 888C - 889C - 890C - 891C - 892C 893C - 894C - 895C - 896C - 897C - 898C - 899C 900C - 901C - 902C - 903C - 904C - 905C - 906C 907C - 908C - 909C - 910C - 911C - 912C - 913C 914C - 011D - 012D - 013D - 014D - 015D - 016D 017D - 018D - 019D - 020D - 021D - 022D - 023D 024D - 025D - 026D - 027D - 028D - 029D - 030D 031D - 032D - 033D - 034D - 103D - 104D - 105D 106D - 107D - 108D - 109D - 110D	0,4
035D - 036D - 043D - 044D	0,23
059D - 060D - 062D - 063D - 075D - 076D - 077D 078D - 079D - 080D - 083D - 084D - 085D - 086D 087D - 088D	0,34
073D - 074D - 081D - 082D	0,45
097D - 098D - 100D - 101D	0,56
037D - 038D - 039D - 040D - 041D - 042D - 045D 046D - 047D - 048D - 049D - 050D	0,17

2.510.265.00
IS17049/00

iGuzzini

IT Questo prodotto contiene una sorgente luminosa di classe di efficienza energetica " F ".

EN This product contains an energy-efficiency class light source " F ".

FR Ce produit est équipé d'une source lumineuse classée en termes d'efficacité énergétique " F ".

DE Dieses Produkt enthält eine Lichtquelle der Energieeffizienzklasse " F ".

NL Este producto contiene una lámpara de clase de eficiencia energética " F ".

ES Dit product bevat een lichtbron met energie-efficiëntieklasse " F ".

DA Dette produkt indeholder en lyskilde med energieffektivitetsklasse " F ".

NO Dette produktet inneholder en lyskilde med energieffektivitetsklasse " F ".

SV Denna produkt innehåller en ljuskälla med energimärkning " F ".

RU Это изделие содержит источник света класса энергоэффективности " F ".

ZH 本产品包含一个能效级别的灯泡。" F ".

AR يحتوي هذا المنتج على مصدر ضوء من فئة كفاءة الطاقة. " F ".

2.510.265.00
IS17049/00

iGuzzini

IT Questo prodotto contiene una sorgente luminosa di classe di efficienza energetica " F ".

EN This product contains an energy-efficiency class light source " F ".

FR Ce produit est équipé d'une source lumineuse classée en termes d'efficacité énergétique " F ".

DE Dieses Produkt enthält eine Lichtquelle der Energieeffizienzklasse " F ".

NL Este producto contiene una lámpara de clase de eficiencia energética " F ".

ES Dit product bevat een lichtbron met energie-efficiëntieklasse " F ".

DA Dette produkt indeholder en lyskilde med energieffektivitetsklasse " F ".

NO Dette produktet inneholder en lyskilde med energieffektivitetsklasse " F ".

SV Denna produkt innehåller en ljuskälla med energimärkning " F ".

RU Это изделие содержит источник света класса энергоэффективности " F ".

ZH 本产品包含一个能效级别的灯泡。" F ".

AR يحتوي هذا المنتج على مصدر ضوء من فئة كفاءة الطاقة. " F ".

2.510.265.00
IS17049/00

iGuzzini

IT Questo prodotto contiene una sorgente luminosa di classe di efficienza energetica " F ".

EN This product contains an energy-efficiency class light source " F ".

FR Ce produit est équipé d'une source lumineuse classée en termes d'efficacité énergétique " F ".

DE Dieses Produkt enthält eine Lichtquelle der Energieeffizienzklasse " F ".

NL Este producto contiene una lámpara de clase de eficiencia energética " F ".

ES Dit product bevat een lichtbron met energie-efficiëntieklasse " F ".

DA Dette produkt indeholder en lyskilde med energieffektivitetsklasse " F ".

NO Dette produktet inneholder en lyskilde med energieffektivitetsklasse " F ".

SV Denna produkt innehåller en ljuskälla med energimärkning " F ".

RU Это изделие содержит источник света класса энергоэффективности " F ".

ZH 本产品包含一个能效级别的灯泡。" F ".

AR يحتوي هذا المنتج على مصدر ضوء من فئة كفاءة الطاقة. " F ".

2.510.265.00
IS17049/00

iGuzzini

IT Questo prodotto contiene una sorgente luminosa di classe di efficienza energetica " F ".

EN This product contains an energy-efficiency class light source " F ".

FR Ce produit est équipé d'une source lumineuse classée en termes d'efficacité énergétique " F ".

DE Dieses Produkt enthält eine Lichtquelle der Energieeffizienzklasse " F ".

NL Este producto contiene una lámpara de clase de eficiencia energética " F ".

ES Dit product bevat een lichtbron met energie-efficiëntieklasse " F ".

DA Dette produkt indeholder en lyskilde med energieffektivitetsklasse " F ".

NO Dette produktet inneholder en lyskilde med energieffektivitetsklasse " F ".

SV Denna produkt innehåller en ljuskälla med energimärkning " F ".

RU Это изделие содержит источник света класса энергоэффективности " F ".

ZH 本产品包含一个能效级别的灯泡。" F ".

AR يحتوي هذا المنتج على مصدر ضوء من فئة كفاءة الطاقة. " F ".

2.510.265.00
IS17049/00

iGuzzini

IT Questo prodotto contiene una sorgente luminosa di classe di efficienza energetica " F ".

EN This product contains an energy-efficiency class light source " F ".

FR Ce produit est équipé d'une source lumineuse classée en termes d'efficacité énergétique " F ".

DE Dieses Produkt enthält eine Lichtquelle der Energieeffizienzklasse " F ".

NL Este producto contiene una lámpara de clase de eficiencia energética " F ".

ES Dit product bevat een lichtbron met energie-efficiëntieklasse " F ".

DA Dette produkt indeholder en lyskilde med energieffektivitetsklasse " F ".

NO Dette produktet inneholder en lyskilde med energieffektivitetsklasse " F ".

SV Denna produkt innehåller en ljuskälla med energimärkning " F ".

RU Это изделие содержит источник света класса энергоэффективности " F ".

ZH 本产品包含一个能效级别的灯泡。" F ".

AR يحتوي هذا المنتج على مصدر ضوء من فئة كفاءة الطاقة. " F ".

2.510.265.00
IS17049/00

iGuzzini

IT Questo prodotto contiene una sorgente luminosa di classe di efficienza energetica " F ".

EN This product contains an energy-efficiency class light source " F ".

FR Ce produit est équipé d'une source lumineuse classée en termes d'efficacité énergétique " F ".

DE Dieses Produkt enthält eine Lichtquelle der Energieeffizienzklasse " F ".

NL Este producto contiene una lámpara de clase de eficiencia energética " F ".

ES Dit product bevat een lichtbron met energie-efficiëntieklasse " F ".

DA Dette produkt indeholder en lyskilde med energieffektivitetsklasse " F ".

NO Dette produktet inneholder en lyskilde med energieffektivitetsklasse " F ".

SV Denna produkt innehåller en ljuskälla med energimärkning " F ".

RU Это изделие содержит источник света класса энергоэффективности " F ".

ZH 本产品包含一个能效级别的灯泡。" F ".

AR يحتوي هذا المنتج على مصدر ضوء من فئة كفاءة الطاقة. " F ".

2.510.265.00
IS17049/00

iGuzzini

IT Questo prodotto contiene una sorgente luminosa di classe di efficienza energetica " F ".

EN This product contains an energy-efficiency class light source " F ".

FR Ce produit est équipé d'une source lumineuse classée en termes d'efficacité énergétique " F ".

DE Dieses Produkt enthält eine Lichtquelle der Energieeffizienzklasse " F ".

NL Este producto contiene una lámpara de clase de eficiencia energética " F ".

ES Dit product bevat een lichtbron met energie-efficiëntieklasse " F ".

DA Dette produkt indeholder en lyskilde med energieffektivitetsklasse " F ".

NO Dette produktet inneholder en lyskilde med energieffektivitetsklasse " F ".

SV Denna produkt innehåller en ljuskälla med energimärkning " F ".

RU Это изделие содержит источник света класса энергоэффективности " F ".

ZH 本产品包含一个能效级别的灯泡。" F ".

AR يحتوي هذا المنتج على مصدر ضوء من فئة كفاءة الطاقة. " F ".

iGuzzini

I **Istruzioni per le operazioni di servizio per l'apparecchio di illuminazione**
GB **Instructions on luminare service operations**
F **Instructions pour les opérations de service du luminaire**
D **Wartungsanleitung für die Leuchte**
NL **Instructies voor de onderhoudsoperaties op de verlichtingsarmatuur**
E **Instrucciones para las operaciones de servicio del aparato de alumbrado**
DK **Anvisninger i serviceindgreb på belysningsarmatur**
N **Anvisninger for betjening av lysapparatet**
S **Instruktioner för användning av belysningsanordningen**
RUS Инструкции по эксплуатации осветительного прибора
CN 照明装置检修操作说明

Sostituire la lampada parzialmente esausta
Replace the partly exhausted lamp
Remplacer la lampe partiellement épuisée
Die teilweise erschöpfte Lampe austauschen
Vervang de gedeeltelijk lege lamp
Sustituir la lámpara parcialmente agotada
Udskift den delvist udtjente pære
Skifte ut den delvis utbrente lyspæren
Byt ut den delvis förbrukade lampan
Замена частично отработанной лампочки
更换部分老化的灯泡

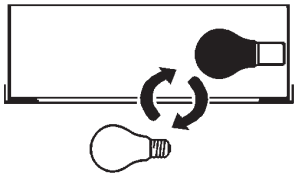

Spegnimento
Switch it off
Extinction
Ausschaltung
Uitschakeling
Apagado
Slukning
Slukking
Släckning
Выключение
关灯

Interrompere l'alimentazione dell'apparecchio
Cut the power supply to the luminaire
Couper l'alimentation du luminaire
Stromversorgung der Leuchte unterbrechen
Onderbreek de voeding van het apparaat
Interrumpir la alimentación del aparato
Afbryd armaturets strømforsyning
Avbryte strømtilførselen til apparatet
Koppla från anordningens strömförsörjning
Отключить электропитание прибора
中断装置供电

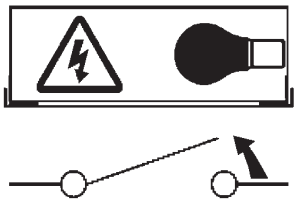

Aprire l'apparecchio
Open the fixture
Ouvrir le luminaire
Das Gerät öffnen
Open het apparaat
Abrir el aparato
Åbn armaturet
Åpne apparatet
Öppna anordningen
Раскрыть прибор
打开装置

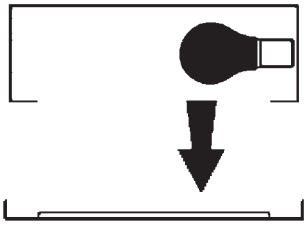

Rimuovere la lampada esausta
Remove the exhausted lamp
Retirer la lampe épuisée
Die alte Lampe entnehmen
Verwijder de lege lamp
Quitar la lámpara agotada
Tag den udtjente pære ud
Fjerne den utbrente lyspæren
Ta bort den förbrukade lampan
Вынуть старую лампочку
取出老化的灯泡

Portarla in un centro di riciclaggio
Carry it to a recycling centre
La porter dans une déchetterie pour son recyclage
Ordnungsgemäß entsorgen
Breng de lamp naar een recyclingcentrum
Llevarla a un centro de reciclaje
Aflever den på en genbrugsstation
Levere den til en miljøstasjon
Lämna in den till en återvinningsanläggning
Сдать ее в пункт приема утильсырья
将其送往回收中心

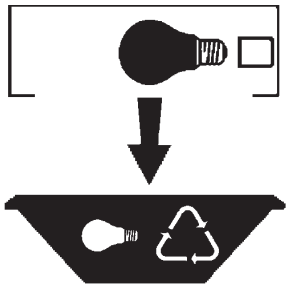

Inserire la nuova lampada
Introduce the new lamp
Installer la lampe neuve
Die neue Lampe einsetzen
Doe de nieuwe lamp op zijn plek
Montar la nueva lámpara
Sæt den nye pære i
Sette i den nye pæren
Sätt i den nya lampan
Вставить новую лампочку
装入新灯泡

Inserire la nuova lampada nel portalampada
Fit the new lamp into the socket
Installer la nouvelle lampe dans le support de lampe
Die neue Lampe in den Sockel einsetzen
Doe de nieuwe lamp in de lamphouder
Montar la nueva lámpara en el portalámpara
Sæt den nye pære i fatningen
Sette den nye pæren inn i lampeholderen
Sätt i den nya lampan i lamphållaren
Вставить новую лампочку в патрон
将新灯泡插入灯泡架中

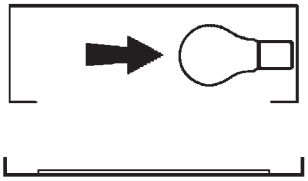

Riposizionare ottica
Re-place the optic
Remettre l'optique à sa place
Die Optik wieder einsetzen
Doe de optiek weer op zijn plaats
Volver a montar la óptica
Sæt den optiske enhed på plads
Innstille linsen
Flytta om optiken
Отрегулировать линзы
重新定位光头

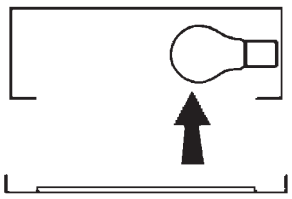

Effettuare prova di funzionamento
Perform operative test
Procéder à un essai de fonctionnement
Eine Funktionsprüfung durchführen
Controleer de correcte werking
Hacer una prueba de funcionamiento
Afprøv funktionen
Prøve om den fungerer
Utför funktionstest
Выполнить проверку исправности работы
执行功能测试

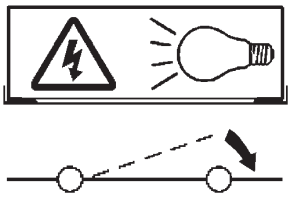

I **Istruzioni per la pulizia dell'apparecchio di illuminazione**
GB **Instructions on luminare cleaning operations**
F **Instructions pour le nettoyage du luminaire**
D **Anweisungen zur Reinigung der Leuchte**
NL **Instructies voor de reiniging van de verlichtingsarmatuur**
E **Instrucciones para limpiar el aparato de alumbrado**
DK **Anvisninger i rengøring af belysningsarmaturet**
N **Anvisninger for rengjøring av lysapparatet**
S **Instruktioner för rengöring av belysningsanordningen**
RUS Инструкции по чистке осветительного прибора
CN 照明装置清洁说明

Pulire l'apparecchio
Clean the fixture
Nettoyer le luminaire
Das Gerät reinigen
Reinig het apparaat
Limpiar el aparato
Rengør armaturet
Rengjøre apparatet
Rengör anordningen
Чистка прибора
清洁装置

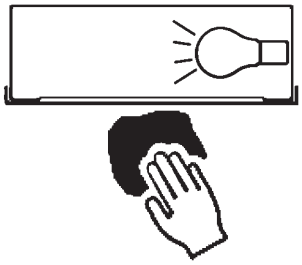

Spegnimento
Switch it off
Extinction
Ausschaltung
Uitschakeling
Apagado
Slukning
Slukking
Släckning
Выключение
关灯

Interrompere l'alimentazione dell'apparecc
Cut the power supply to the luminaire
Couper l'alimentation du luminaire
Stromversorgung der Leuchte unterbrech
Onderbreek de voeding van het apparaa
Interrumpir la alimentación del aparato
Afbryd armaturets strømforsyning
Avbryte strømtilførselen til apparatet
Koppla från anordningens strömförsörjnin
Отключить электропитание прибора
中断装置供电

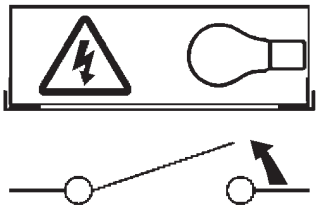

Spolverare l'ottica esterna
Remove dust from the external optic
Dépoussiérer l'optique extérieure
Die externe Optik abstauben
Stof de externe optiek af
Quitar el polvo de la óptica exterior
Tør støvet af den udvendige optiske enhed
Fjerne støv fra den eksterne lysenheten
Damma av den yttre optiken
Вытереть пыль с внешней стороны линз
为外侧光头掸尘

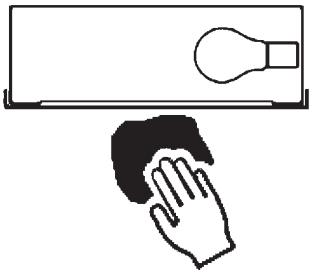

Lavare l'ottica esterna
Wash the external optic
Laver l'optique extérieure
Die externe Optik waschen
Was de externe optiek
Lavar la óptica exterior
Vask den udvendige optiske enhed
Vaske den eksterne lysenheten
Rengör den yttre optiken
Вымыть линзы с внешней стороны
清洁外光头

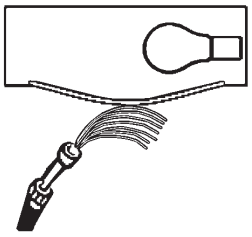

Rimuovere l'ottica
Remove the optic
Retirer l'optique
Die Optik abnehmen
Verwijder de optiek
Quitar la óptica
Tag den optiske enhed af
Fjerne lysenheten
Ta bort optiken
Снять линзы
取下光头

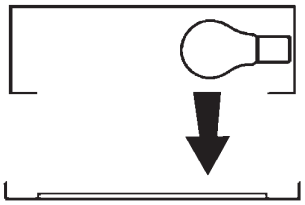

Pulire la parte interna dell'apparecchio di illuminazione
Clean the inside of the fixture
Nettoyer l'intérieur du luminaire
Die Innenseite der Leuchte reinigen
Reinig de binnenzijde van de verlichtingsarmatuur
Limpiar el interior del aparato de alumbrado
Rengør belysningsarmaturets indvendige dele
Rengjøre lysapparatet innvendig
Rengör belysningsanordningen invändigt
Протереть осветительный прибор изнутри
清洁照明装置内部

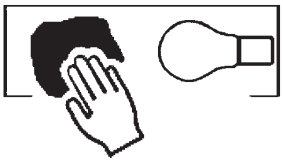

Riposizionare ottica
Re-place the optic
Remettre l'optique à sa place
Die Optik wieder einsetzen
Doe de optiek weer op zijn plaats
Volver a montar la óptica
Sæt den optiske enhed på plads
Innstille linsen
Flytta om optiken
Отрегулировать линзы
重新定位光头

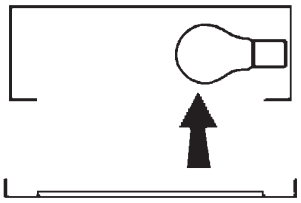

Effettuare prova di funzionamento
Perform operative test
Procéder à un essai de fonctionnement
Eine Funktionsprüfung durchführen
Controleer de correcte werking
Hacer una prueba de funcionamiento
Afprøv funktionen
Prøve om den fungerer
Utför funktionstest
Выполнить проверку исправности работы
执行功能测试

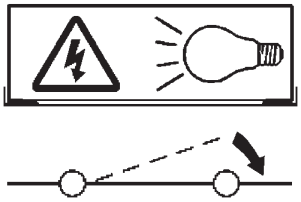

I **Istruzioni per il fine vita e lo smaltimento dei componenti**
GB **Instructions on end-of-life and component disposal**
F **Instructions pour la gestion des composants en fin de vie et leur mise au rebut**
D **Anweisungen zur Entsorgung der Leuchtenkomponenten**
NL **Instructies voor het verwijderen van de armatuur en het recyclen van de onderdelen**
E **Instrucciones para el final de vida y la eliminación los componentes**
DK **Anvisninger i udtjent armatur og bortskaffelse af komponenter**
N **Anvisninger for endt levetid og avfallsbehandling av delene**
S **Instruktioner vid bortskaffning och kassering av komponenter**
RUS Инструкции по утилизации прибора и его комплектующих по окончании его срока службы
CN 寿命期结束与零件废弃处置说明

Spegnimento
Switch it off
Extinction
Ausschaltung
Uitschakeling
Apagado
Slukning
Slukking
Släckning
Выключение
关灯

Interrompere l'alimentazione dell'apparecchio
Cut the power supply to the luminaire
Couper l'alimentation du luminaire
Stromversorgung der Leuchte unterbrechen
Onderbreek de voeding van het apparaat
Interrumpir la alimentación del aparato
Afbryd armaturets strømforsyning
Avbryte strømtilførselen til apparatet
Koppla från anordningens strömförsörjning
Отключить электропитание прибора
中断装置供电

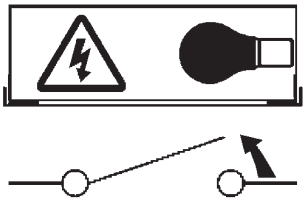

Rimuovere la/le lampada/e per la dismissione
Remove the lamp(s) for decommissioning
Retirer la(les) lampe(s) pour sa(leur) mise au rebut
Die Lampe/n ordnungsgemäß entsorgen
Verwijder de lamp(en) voor het recyclen
Quitar la(s) lámpara(s) para el desecho
Tag pæren/pærerne ud til bortskaffelse
Fjerne lampen/-e som skal kastes
Ta bort lampan/-orna för bortskaffningen
Вынуть ламочку/и для утилизации прибора
取出需要丢弃的灯泡

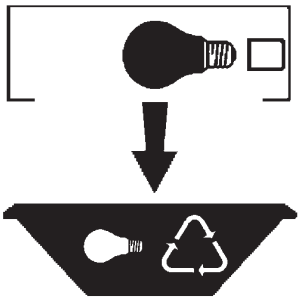

Rimuovere la batteria per la dismissione
Remove the battery for decommissioning
Retirer la batterie pour sa mise au rebut
Die Batterie ordnungsgemäß entsorgen
Verwijder de batterij voor het recyclen
Quitar la batería para el desecho
Tag batteriet ud til bortskaffelse
Fjerne batteriet som skal kastes
Ta bort batteriet för bortskaffningen
Вынуть батарейку для утилизации прибора
取出需要丢弃的电池

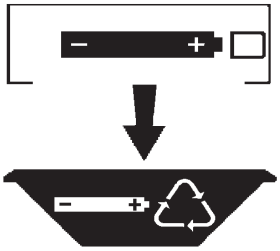

Rimuovere l'apparecchio per la dismissione
Remove the fixture for decommissioning
Enlever le luminaire pour sa mise au rebut
Das Gerät ordnungsgemäß entsorgen
Verwijder het apparaat voor het recyclen
Quitar el aparato para el desecho
Tag armaturet ud til bortskaffelse
Fjerne apparatet som skal kastes
Ta bort anordningen för bortskaffningen
Снять прибор для утилизации
取出需要丢弃的装置

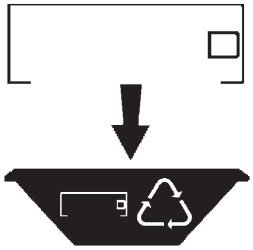
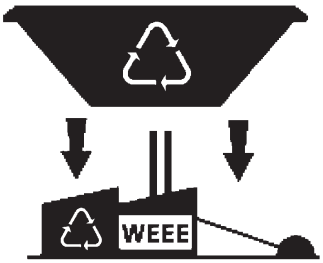
Inviare i materiali ad un centro di raccolta RAEE
Send the materials to a WEEE collection centre
Envoyer les matériaux dans une déchetterie DEEE
Die Materialien in einem WEEE-Zentrum entsorgen
Zend de materialen naar een recyclingscentrum voor de AEEA
Enviar los materiales a un centro de recogida RAEE
Aflever materialerne på et indsamlingscenter for elektronisk udstyr
Sende materialene til en miljøstasjon for resirkulering av EE-avfall
Skicka materialet till en RAEE uppsamlingscentral
Сдать материалы в пункт приема утильсырья
将材料送往电气和电子垃圾回收中心