2.519.648.00
IS19759/00

MULTIPALCO IN-OUT FRAMER
WITH MINIMAL FLANGE

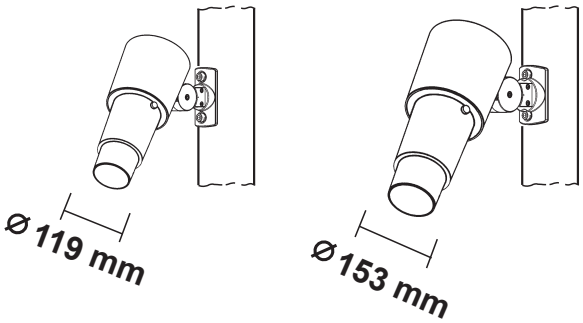

IT Attenzione:
La sicurezza dell'apparecchio e' garantita solo con l'uso appropriato delle seguenti istruzioni; pertanto e' necessario conservarle.

EN Warning:
The safety of this fixture is guaranteed only if you comply with these instructions; remember to conserve in a safe place.

FR Attention:
La sécurité de l'appareil n'est garantie qu'en cas d'utilisation correcte des instructions suivantes; il faut par consequent les conserver.

DE Achtung:
Die sicherheit des gerätes wird nur durch sachgemässe befolgung nachstehender anweisungen gewährleistet; ihre aufbewahrung ist deshalb sehr wichtig.

NL Opgelet:
De veiligheid van di atoestel is slechts dan gegarandeerd als indien de volgende instructies strikt worden toegepast: daarom moet men ze ook bewaren.

ES Atencion:
La seguridad del aparato se garantiza solo cumpliendo cuidadosamente las siguientes instrucciones; por ello, es necesario conservarlas.

DA Bemærk:
Sikkerheden ved brug af armaturet kan kun garanteres, hvis disse anvisninger følges; sørg derfor for at gemme dem.

NO Advarsel:
Sikkerheten til dette apparatet garanteres kun hvis du overholder disse instruksjonene; husk å oppbevare dem på et trygt sted.

SV Observera:
Utrustningens säkerhet kan endast garanteras om dessa anvisningar respekteras i detalj. Spara därför dessa anvisningar för framtida konsultation.

RU Внимание:
Мы гарантируем безопасную эксплуатацию изделия только при соблюдении следующих инструкций; с этой целью необходимо сохранить данную брошюру.

ZH 警告:
为确保该装置安全，请遵守操作指示；并于安全场所放置。

AR تحذير :
لا يمكن ضمان سلامة هذا الجهاز إلا إذا التزمت بهذه التعليمات. يجب حفظها في مكان آمن.

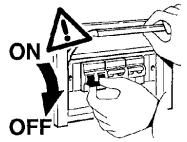

IT N.B.: Durante l'installazione del sistema rispettare scrupolosamente le norme impiantistiche vigenti.

EN N.B.: When installing the system, strictly comply with all regulations on installation in force.

FR N.B.: Lors de l'installation du système veuillez respecter rigoureusement les normes en vigueur en la matière.

DE N.B.: Beachten sie bei der installation des systems gewissenhaft die gültigen bestimmungen bezüglich der anlagentechnik.

NL N.B.: Bij het installeren van het systeem moet u de gelden de installatienormen strikt naleven.

ES N.B.: Durante la instalación del sistema respetar e scrupulosamente las normas de instalación vigentes.

DA N.B.: Under installation af systemet skal man nøje overholde de gældende regler for disse anlæg.

NO N.B.: Ved installasjon av systemet skal alle forskrifter om installasjon som gjelder følges strengt.

SV OBS. : Under installationen av systemet ska installationsföreskrifterna respekteras i detalj.

RU примечание: в процессе монтажа системы строго соблюдайте национальные действующие нормативы по электропроводке.

ZH 注意：在安装 系统时请谨守设备的安装规定。

AR ملاحظة: أثناء تركيب النظام يجب التقيد بحرص بالنظم السائدة المتعلّقة بالشبكة الكهربائية.

MULTI PALCO IN-OUT MINIMAL FRAMER

APPLICATIONS:
examples

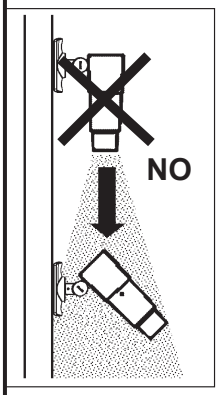

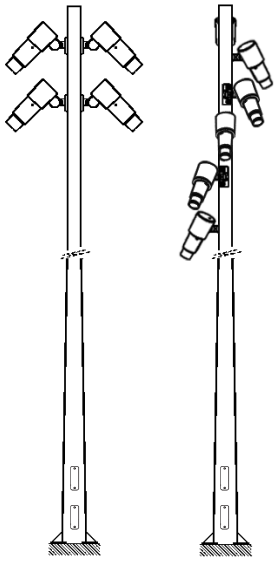

ONLY SMART POLE MOUNTED

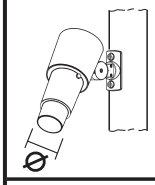	*SMART POLE* **ART**
119 mm	X730 - X731 - X732 - X733 - X734 - X735 - X736 - X737 X820 - X821 - X822 - X906 - S989 - S990 - S991 -S992 S993 - S994 - S995 - S996 - S997 - S998 - S999 - SA07
153 mm	X730 - X731 - X732 - X733 - X734 - X735 - X736 - X737 S989 - S990 - S991 -S992 - S993 - S994 - S995 - S996

IT Utilizzare solo sui pali "iGuzzini" art. X730-X731-X732-X733-X734-X735-X736-X737-X820-X821-X822-X906-S989-S990-S991-S992-S993-S994-S995-S996-S997-S998-S999-SA07.
Non utilizzare su pali o supporti isolanti (es.: in legno, plastica, ecc...)

EN Use only on "iGuzzini" poles art. X730-X731-X732-X733-X734-X735-X736-X737-X820-X821-X822-X906-S989-S990-S991-S992-S993-S994-S995-S996-S997-S998-S999-SA07.
Do not use on insulated poles or supports (e.g.: in wood, plastic, etc...)

FR À utiliser uniquement sur les mâts « iGuzzini » réf. X730-X731-X732-X733-X734-X735-X736-X737-X820-X821-X822-X906-S989-S990-S991-S992-S993-S994-S995-S996-S997-S998-S999-SA07.
Ne pas utiliser sur des mâts ou supports isolants (ex. en bois, plastique, etc.)

DE Installation ausschließlich auf Masten „iGuzzini" Art. X730-X731-X732-X733-X734-X735-X736-X737-X820-X821-X822-X906-S989-S990-S991-S992-S993-S994-S995-S996-S997-S998-S999-SA07
Nicht auf isolierenden Masten oder Halterungen (bspw. aus Holz, Kunststoff, usw.) verwenden.

NL Alleen gebruiken op "iGuzzini" palen art. X730-X731-X732-X733-X734-X735-X736-X737-X820-X821-X822-X906-S989-S990-S991-S992-S993-S994-S995-S996-S997-S998-S999-SA07.
Niet gebruiken op isolerende palen of steunen (bv.: van hout, kunststof, enz...)

ES Utilizar solo sobre postes "iGuzzini" art. X730-X731-X732-X733-X734-X735-X736-X737-X820-X821-X822-X906-S989-S990-S991-S992-S993-S994-S995-S996-S997-S998-S999-SA07.
No utilizar sobre postes ni soportes de material aislante (por ejemplo, madera, etc.)

DA Anvend udelukkende på "iGuzzini-pæle" art. X730-X731-X732-X733-X734-X735-X736-X737-X820-X821-X822-X906-S989-S990-S991-S992-S993-S994-S995-S996-S997-S998-S999-SA07.
Anvend aldrig på isolerende pæle eller understøtninger (f.eks.: af træ, plastik, osv...)

NO Skal bare brukes på stolper av typen "iGuzzini" art. X730-X731-X732-X733-X734-X735-X736-X737-X820-X821-X822-X906-S989-S990-S991-S992-S993-S994-S995-S996-S997-S998-S999-SA07.
Skal ikke brukes på isolerende stolper eller støtter (f.eks.: i tre, plast, osv...)

SV Använd endast på stolpar från "iGuzzini" med art. X730-X731-X732-X733-X734-X735-X736-X737-X820-X821-X822-X906-S989-S990-S991-S992-S993-S994-S995-S996-S997-S998-S999-SA07.
Använd inte på isolerade stolpar eller stöd (t.ex. av trä, plast, etc...)

RU Используйте только опоры «iGuzzini», арт. № X730-X731-X732-X733-X734-X735-X736-X737-X820-X821-X822-X906-S989-S990-S991-S992-S993-S994-S995-S996-S997-S998-S999-SA07.
Категорически запрещается использовать опоры из изолирующих материалов (напр.. древесины, пластмасс и т.п.)

ZH 仅可使用在"iGuzzini"编号为X730-X731-X732-X733-X734-X735-X736-X737-X820-X821-X822-X906-S989-S990-S991-S992-S993-S994-S995-S996-S997-S998-S999-SA07的灯柱上。禁止使用在绝缘灯柱或支架上（例如：木头、塑料等）

AR استخدم فقط على أعمدة "iGuzzini" المنتج -X730-X731-X732-X733-X734-X735-X736-X737 S989-S990-S991-S992-S993-S994-S995-S996-S997-S998-X820-X821-X822-X906-S989-S990-S991-S992-S993-S994-S995-S999-SA07.
لا يُستَخدم على أعمدة أو دعامات عازلة (مثل تلك المصنوعة من الخشب، البلاستيك، الخ ...)

IT Dimensioni, peso e superficie di massimo ingombro, della composizione completa di accessori.
EN Maximum size, weight and area of the composition complete with and accessories.
FR Dimensions, poids et surface maximum d'encombrement de la composition avec accessoires.
DE Abmessungen, gewicht und größte fläche für die komplett mit zubehör komposition.
NL Maximum afmetingen, gewicht en oppervlakte van de compositie, compleet met accessoires.
ES Dimensiones,peso y superficie maxima de ocupacion, del cnjunto equipado con accesorios.
DA Maks. Mål, vægt og overflade af den samlede installation inkl. Tilbehør.
NO Maksimal størrelse, vekt og område på sammensetningen med tilbehør.
SV Mått, vikt och max. Yttre mått för utförandet försett med tillbehör.
RU Размеры, вес и максимальная занимаемая площадь конструкции, укомплектованной вспомогательным устройством.
ZH 合成物最大尺寸、重量和面积，包括附件
AR أقصى حجم ووزن وسطح للتركيب بالملحقات

ART.	PESO WEIGHT POIDS GEWICHT GEWICHT PESO VÆGT VEKT VIKT ВЕС 重量 الوزن (Kg)	Dimensioni - Dimensions - Dimensions Abmessungen - Afmetingen - Dimensiones Mål - Mål Mått - РАЗМЕРЫ - 合成物重量 - الأبعاد **a x b** (mm)	Superficie Surface Surface Oberfläche Oppervlak Superficie Overflade Overflate Yta Поверхность 面积 السطح (mq)
ø119mm	6,4	365 x 252	0,05
ø153mm	8,5	397 x 306	0,07

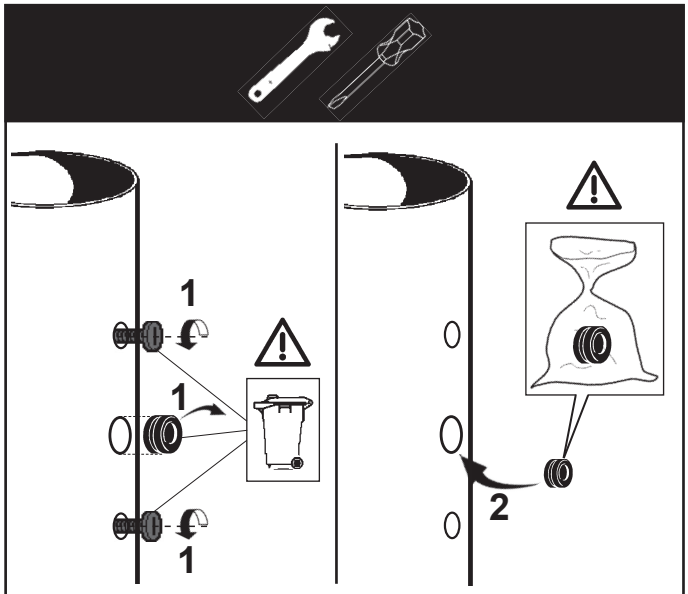

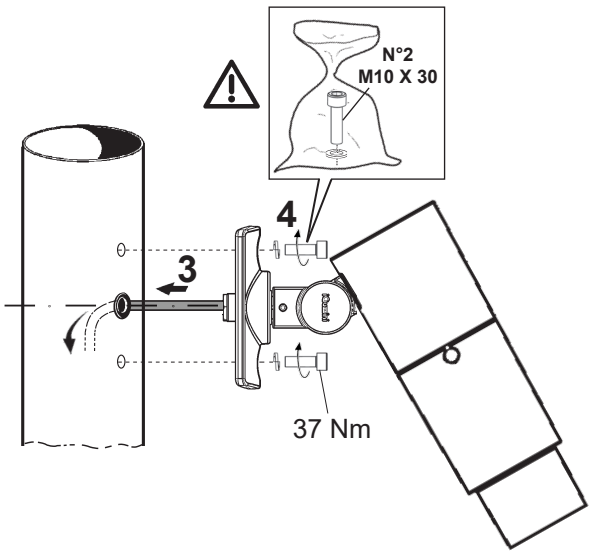

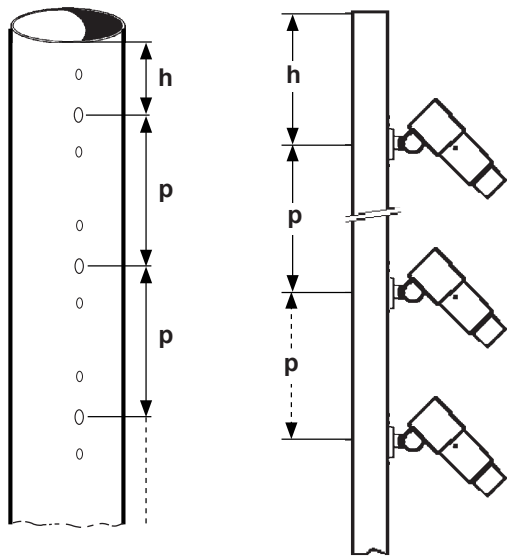

IT fare riferimento al foglio istruzioni CE dei pali.
EN please refer to the CE instruction sheet for the poles.
FR consulter la notice d'instructions CE sur les mâts.
DE CE-Unterweisungsblatt für Masten Bezug.
NL dient u het CE instructieblad van de palen te raadplegen.
ES hágase referencia a la hoja de instrucciones CE de los postes.
DA henvises til masternes EF-instruktionsblad.
NO se anvisningsarket CE til stengene
SV hänvisas till CE-instruktionsbladet för stolparna
RU смотрите инструкции ЕЭС к столбам
ZH 请参看灯杆 CE 说明书
AR راجع ورقة تعليمات CE للأعمدة

h	p

	ART.	Ta Life
∅ 119 mm	S837 - S838 - S839	25°C
	S834 - S835 - S836	40°C
∅ 153 mm	S894 - S895	25°C
	S892 - S893	40°C

SMART POLE MOUNTED

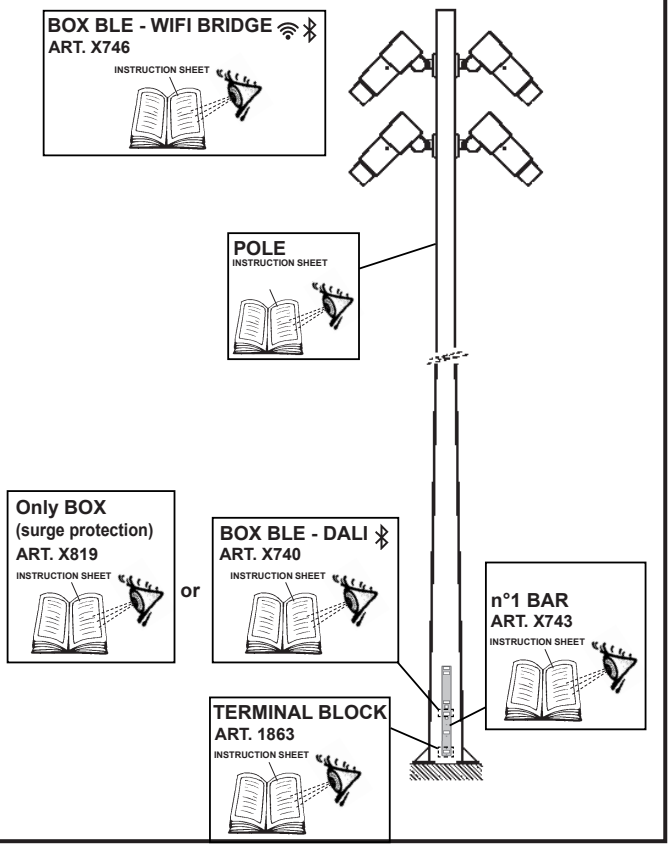

CARICO DALI / DALI LOAD CHARGE DALI (COURANT MAXI ADMISSIBLE) DALI-LAST DALI VERMOGEN CARGA DALI DALI STRØMSTYRKE BELASTNING FOR "DALI" DALI-BELASTNING МАКС. ТОК СИСТЕМЫ DALI С РЕГУЛЯЦИЕЙ ИНТЕНСИВНОСТИ СВЕТА DALI 智能调光系统允许的最大电流量 شحنة DALI/ جمل DALI	INDIRIZZI DALI DALI ADDRESSES ADRESSES DALI DALI-ADRESSEN DALI ADRESSEN DIRECCIONES DALI DALI ADRESSER ADRESSER TIL "DALI" DALI-ADRESSER ЛОГИЧЕСКИЕ АДРЕСА СИСТЕМЫ DALI DALI智能调光系统计算机指定控制参数 عناوين DALI
1 (2 m A)	1

PROGRAMMING

IT - La programmazione deve essere fatta da personale esperto ed in sicurezza.

EN - Programming must be performed by expert personnel operating in safe conditions.

FR - La programmation doit être effectuée par un personnel expérimenté et en conditions de sécurité.

DE - Die Programmierung muss durch Fachpersonal und unter Sicherstellung erfolgen.

NL - De programmering moet door ervaren personeel en onder veilige omstandigheden worden verricht.

ES - La programación debe ser efectuada por personal experto y de manera segura.

DA - Programmeringen skal afvikles af erfarent personale og under sikre forhold.

NO - Programmeringen må gjøres av ekspertpersonale og under sikre betingelser.

SV - Programmeringen ska utföras av behörig personal och under säkra förhållanden.

RU - Программирование должно выполняться опытным персоналом и в условиях безопасности.

ZH - 应由专业人员在安全前提下进行编程。

AR يجب أن يقوم بالبرمجة فني خبير ومؤهل وبكل أمان.

BY WIRING (DALI):

DALI VERSION
art.

S834 - S835 - S836 - S837
S838 - S839 - S892 - S893
S894 - S895

IT Per la programmazione con interfaccia via cavo è necessario contattare la "iGuzzini" comunicando il tipo di alimentatore montato sul prodotto.

EN To program with an interface connected via cable, contact "iGuzzini" and inform them of the type of power supply mounted on the product.

FR Pour la programmation avec interface filaire, veuillez contacter la société iGuzzini en spécifiant le type de ballast installé sur le produit.

DE Für die Programmierung mit Kabelschnittstelle kontaktieren Sie bitte iGuzzini unter geben den Typ des am Produkt angebrachten Versorgungseinheit an

NL Neem voor de programmering met interface via kabel contact op met "iGuzzini" en vermeld het type VSA dat op het product is gemonteerd.

ES Para la programación con interfaz por cable, es necesario contactar con "iGuzzini" y facilitar el tipo de alimentador montado en el producto.

DA Det er nødvendigt, at kontakte "iGuzzini" og oplyse om hvilken strømforsyningstype, der er monteret på produktet, ved programmering med interface via kabel.

NO For programmering med grensesnitt via kabel må du kontakte "iGuzzini" og opplyse om hva slags strømforsyningsenhet som er montert på produktet.

SV För programmering av gränssnitt via kabel måste man kontakta "iGuzzini" och uppge vilken typ av nätaggregat som är monterat på produkten.

RU Для программирования интерфейса при помощи кабеля необходимо связаться с компанией «iGuzzini» и сообщить тип блока питания, установленного в изделии.

ZH 如用电缆连接设置必须联系iGuzzini，并告知产品上安装的变压器类型。

AR لبرمجة واجهة المستخدم عبر الكابل يجب بالضرورة الاتصال بشركة "iGuzzini" وتبليغها بنوعية مزوّد الطاقة المستخدم الموجود على المنتج.

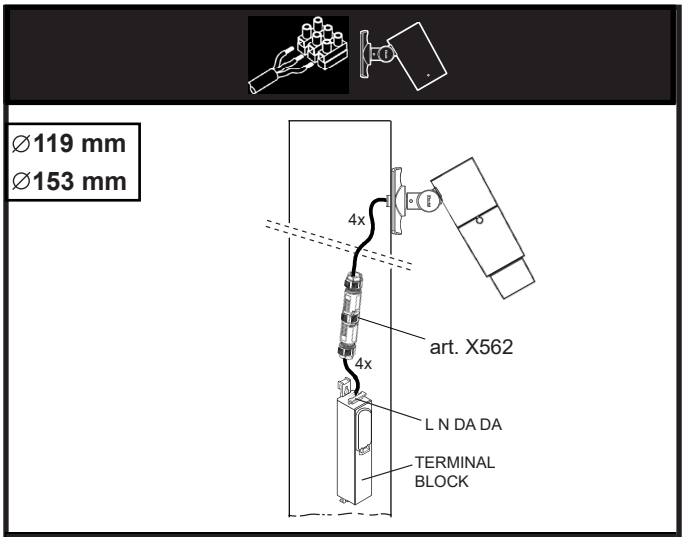

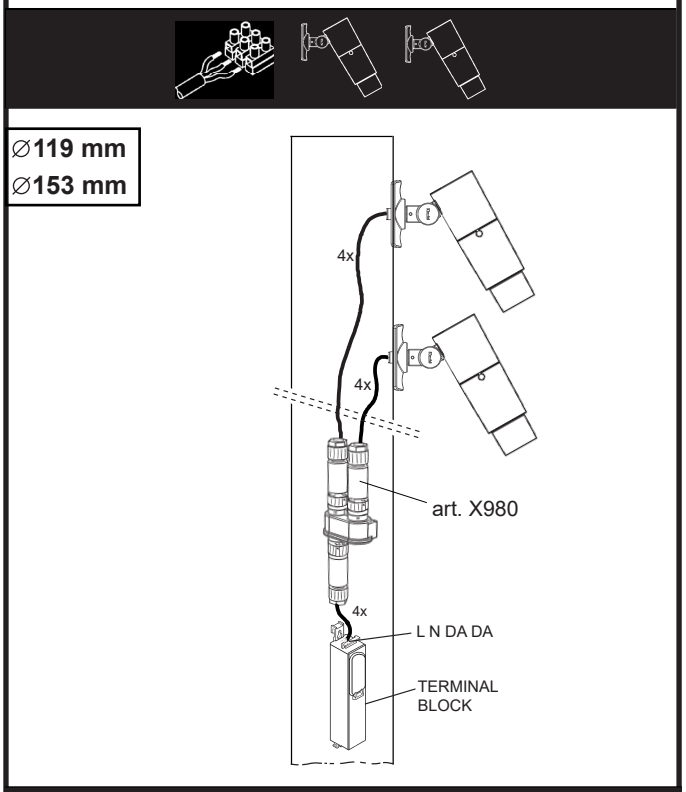

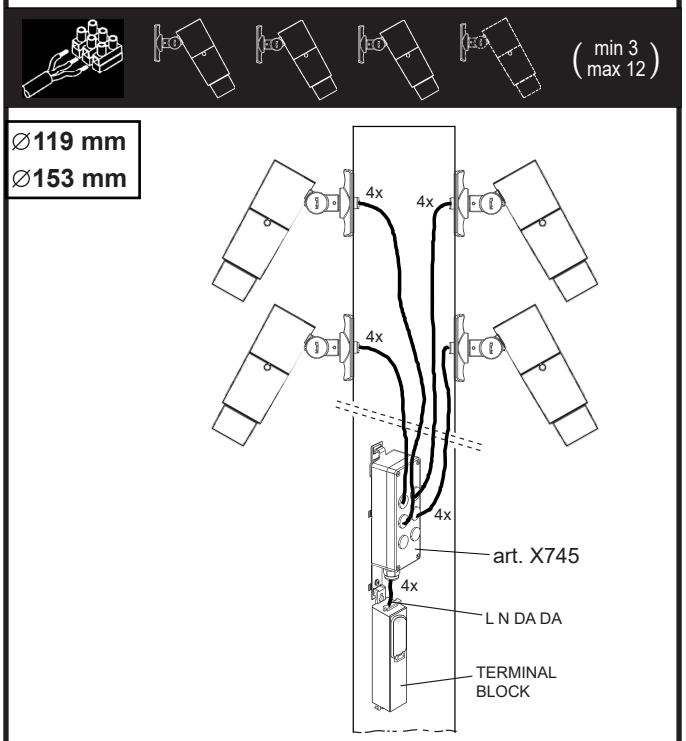

EXAMPLES OF ELECTRIC CONNECTION ON POLE (series connection)

∅119 mm
∅153 mm

STANDARD APPLICATION

MAX 12 PRODUCTS *

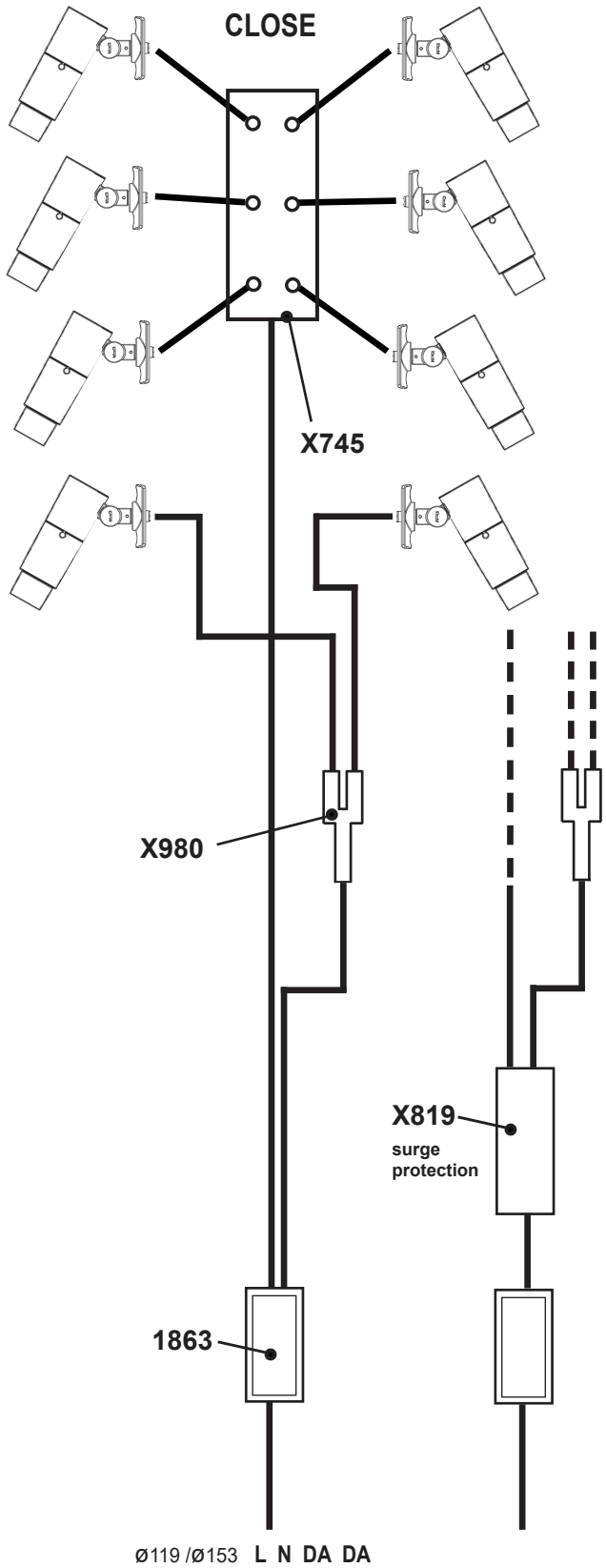

∅119 mm
∅153 mm

BLUETOOTH APPLICATION

MAX 12 PRODUCTS *

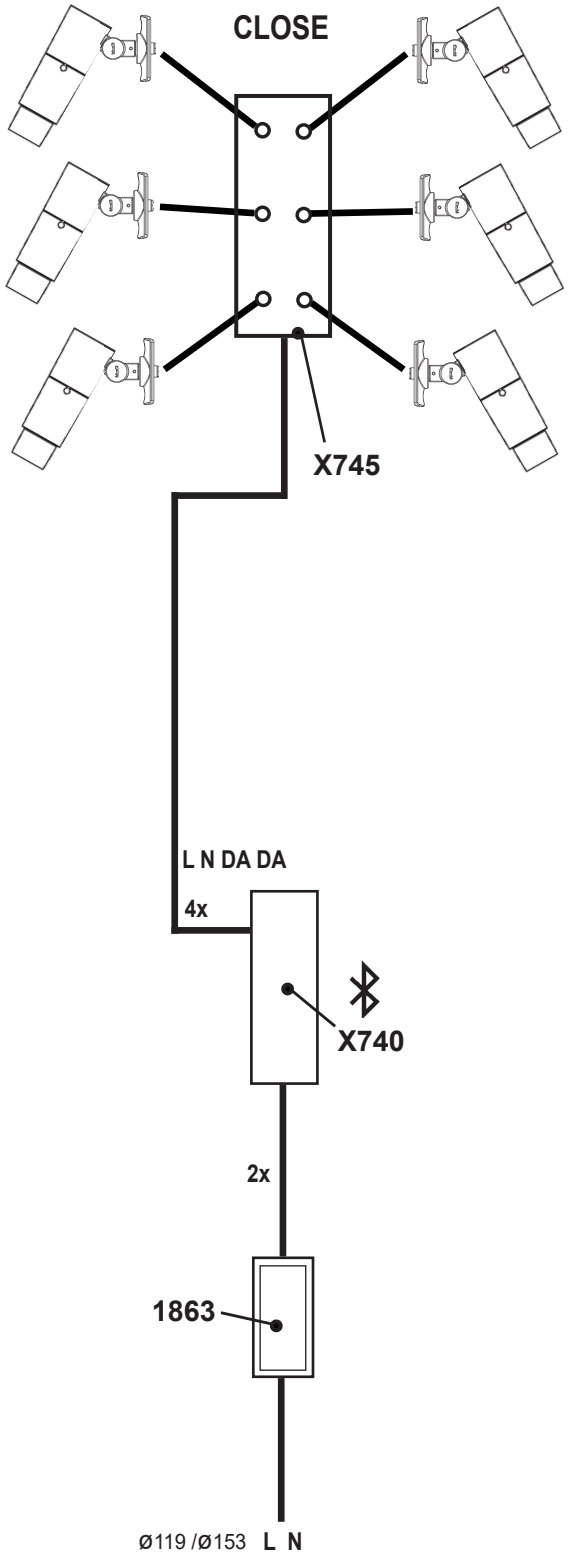

* For 12 products use 2 box X745

Only pole art.: X730-X731-X732-X733-X734-X735-X736-X737
S989-S990-S991-S992-S993-S994-S995-S996

Ø	A	B	C	D
119	91°	30°	157°	184°
153	92,5°	30°	160°	184°

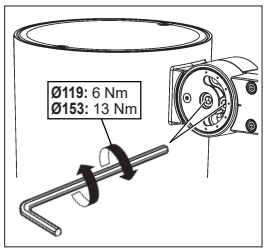

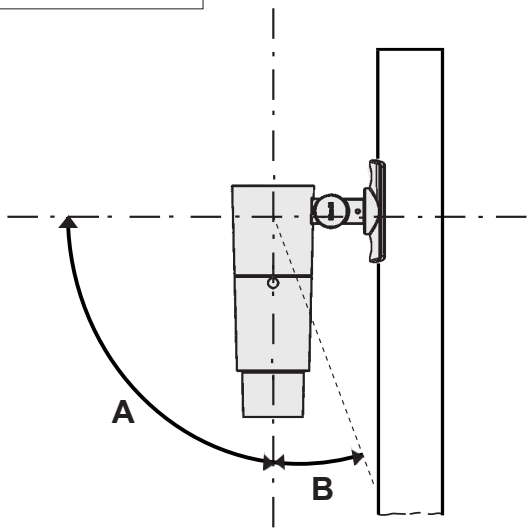

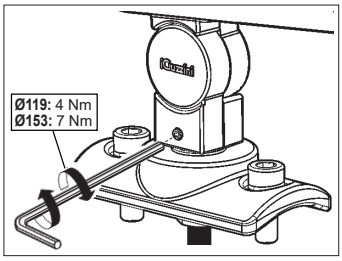

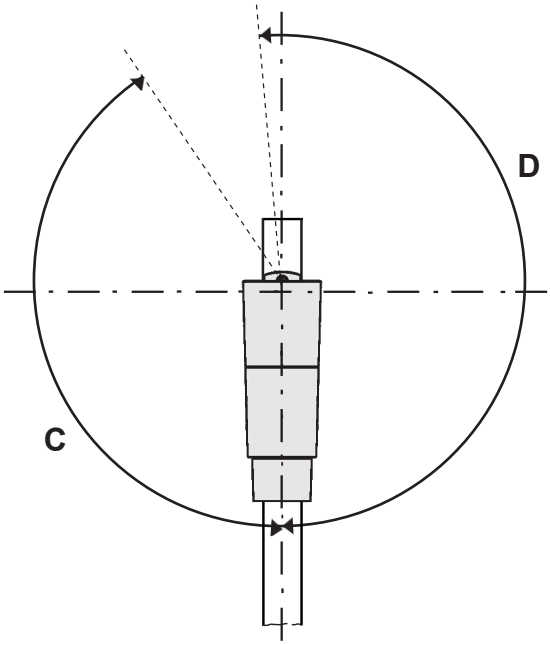

ACCESSORIES FOR:
SMART POLE MOUNTED

art. X743

BAR

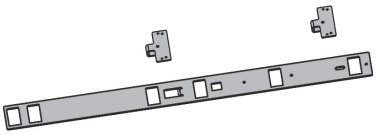

art. 1863

TERMINAL BLOCK

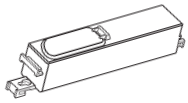

art. X819

SURGE PROTECTION

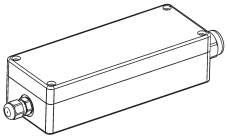

art. X740

BLE/DALI INTERFACE
+ SURGE PROTECTION

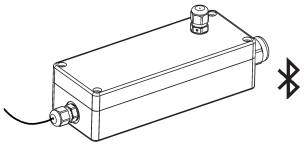

art. X745

WIRING BOX

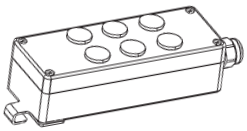

art. X562

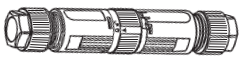

art. X980

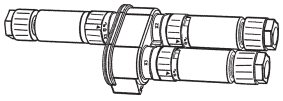

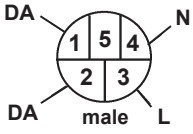

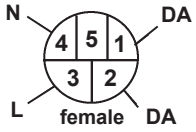

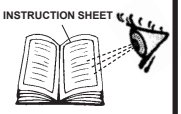

ELECTRICAL ACCESSORIES

	SMART POLE MOUNTED		
	X740	X745	X740 + X745
		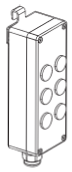	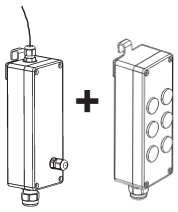
n°1 bar X743	✔	✘	✔

OPTICAL ADJUSTMENT

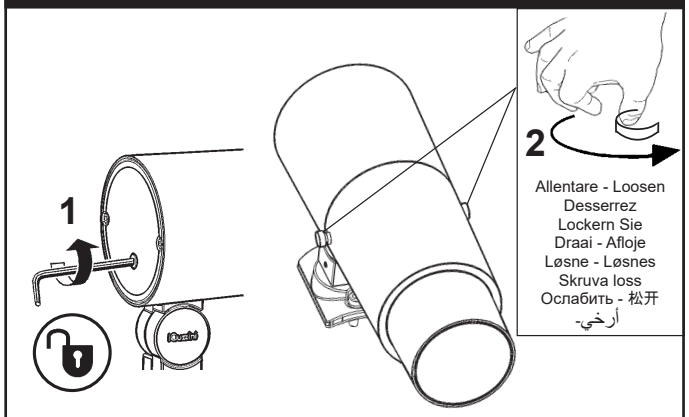

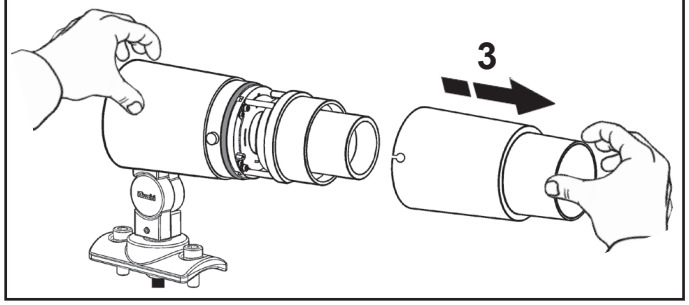

PUNTAMENTO SAGOMATORE - AIMING A FRAMER
ORIENTATION DU PROJECTEUR - AUSRICHTUNG KONTURENVORSATZ
RICHTEN PROFIELSPOT - ENFOQUE PERFILADOR
INDSTILLING AF SPOT - SIKTE INN PROFILLYSKASTEREN
RIKTNING AV SPOTLIGHT - Направление лекала - 瞄准成帧器
توجيه وحدة التشكيل

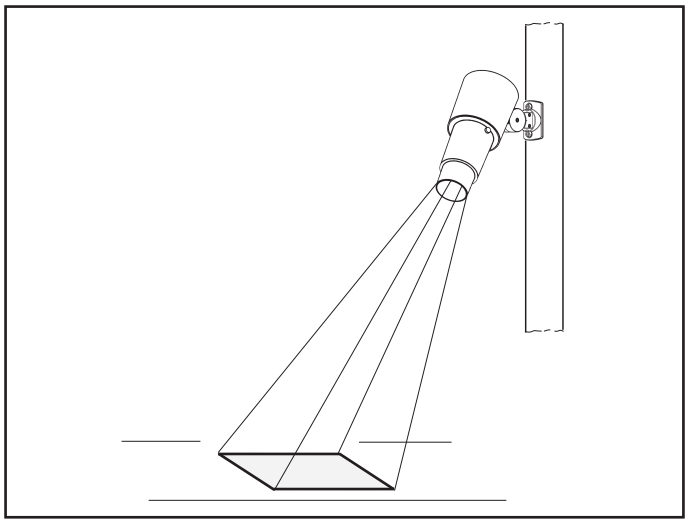

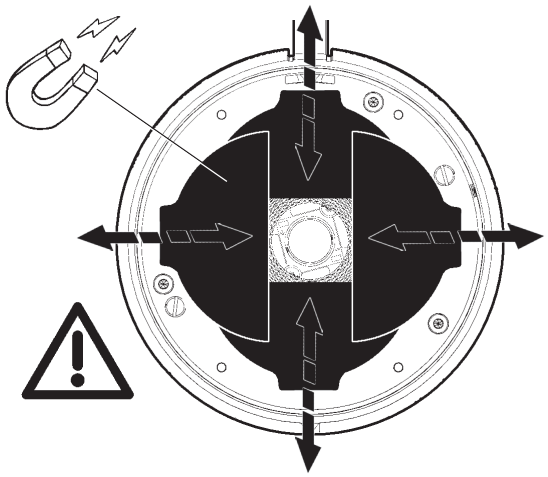

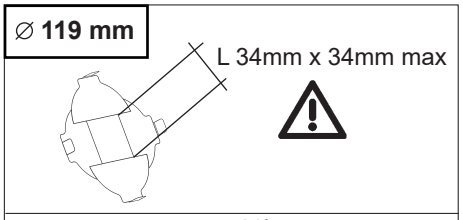

	L (m)	E (lx) EN23	E (lx) EN24	E (lx) EN25	E (lx) EN26	E (lx) EN27	E (lx) EN28
	α= 21°						
5 m	1,86	308	321	329	253	264	271
10 m	3,73	77	80	82	63	66	68
15 m	5,59	34	36	37	28	29	30
20 m	7,46	19	20	21	16	16	17
25 m	9,32	12	13	13	10	11	11

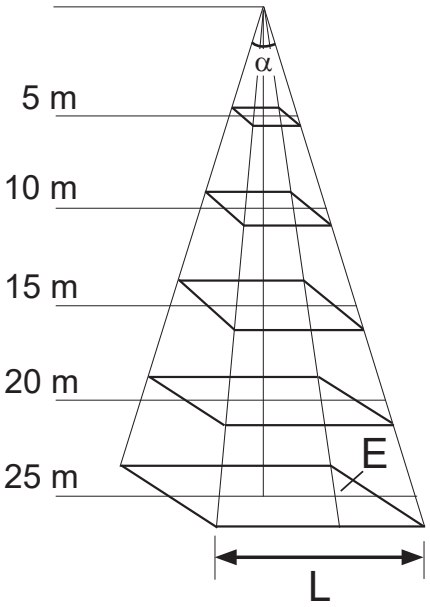

∅ 153 mm

L 34mm x 34mm max

	α= 21°				
	L (m)	E (lx) EJ32	E (lx) EJ33	E (lx) EJ35	E (lx) EJ36
25 m	9,3	21	20	16	15
30 m	11,2	14	14	10	9
35 m	13,1	10	9	7	7
40 m	14,9	7	7	6	5
45 m	16,8	6	5	4	4
50 m	18,6	5	4	3	3

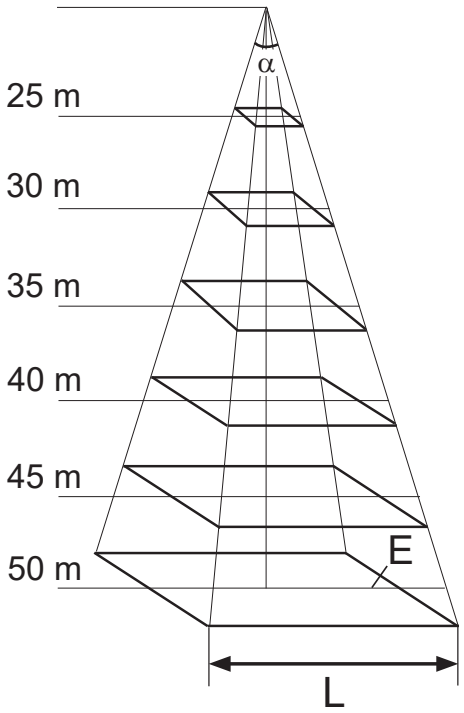

PUNTAMENTO GOBO - AIMING A GOBO
ORIENTATION DU GOBO - AUSRICHTUNG DES GOBO
RICHTEN GOBO - ENFOQUE GOBO
INDSTILLING AF GOBO - SIKTE INN GOBOEN
RIKTNING AV GOBO - Направление защитных экранов
瞄准透镜遮光片
توجيه الجوبو

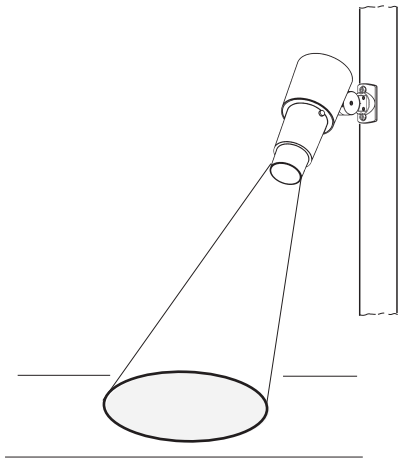

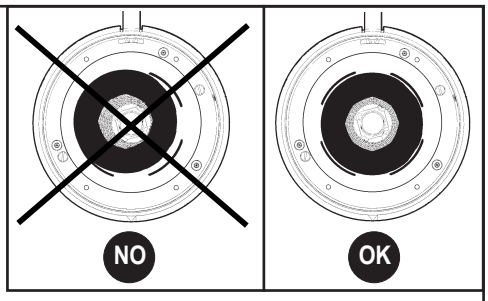

Gobo - Goboen
Защитный экран
透镜遮光片 الجوبو

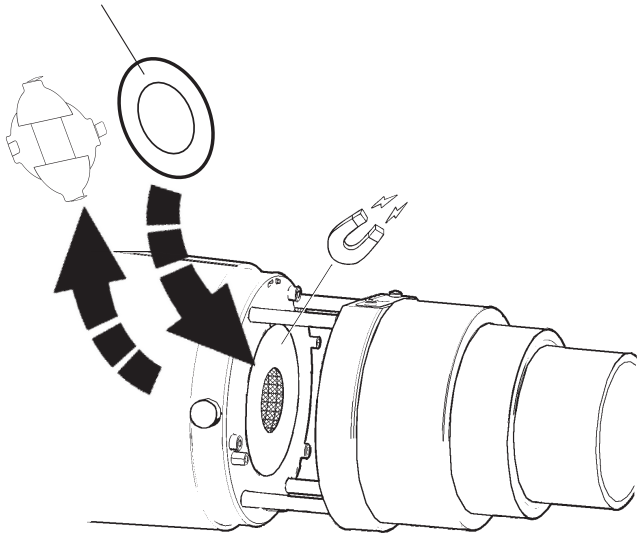

∅ 119 mm

Ø30 mm

	α= 19°						
	D (m)	E (lx) EN23	E (lx) EN24	E (lx) EN25	E (lx) EN26	E (lx) EN27	E (lx) EN28
5 m	1,7	348	362	371	286	298	306
10 m	3,4	87	91	93	72	75	76
15 m	5,1	39	40	41	32	33	34
20 m	6,8	22	23	23	18	19	19
25 m	8,5	14	14	15	11	12	12

∅ 119 mm

Ø 40 mm

	α= 26°						
	D (m)	E (lx) EN23	E (lx) EN24	E (lx) EN25	E (lx) EN26	E (lx) EN27	E (lx) EN28
5 m	2,3	299	311	320	246	257	263
10 m	4,6	75	78	80	62	64	66
15 m	6,9	33	35	36	27	29	29
20 m	9,2	19	19	20	15	16	16
25 m	11,5	12	12	13	10	10	11

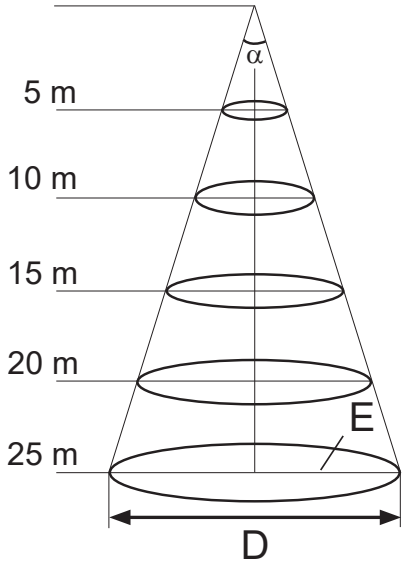

∅ 153 mm					
	α= 19°				
	D (m)	E (lx) EJ32	E (lx) EJ33	E (lx) EJ35	E (lx) EJ36
25 m	8,5	22	21	16	15
30 m	10,2	15	14	11	11
35 m	11,9	11	10	8	8
40 m	13,6	8	8	6	6
45 m	15,3	7	6	5	4
50 m	17	5	5	4	3

∅ 153 mm					
	α= 26°				
	D (m)	E (lx) EJ32	E (lx) EJ33	E (lx) EJ35	E (lx) EJ36
25 m	11,5	20	19	15	14
30 m	13,8	13	13	10	9
35 m	16	10	9	7	7
40 m	18,3	7	7	6	5
45 m	20,6	6	5	4	4
50 m	22,9	5	4	3	3

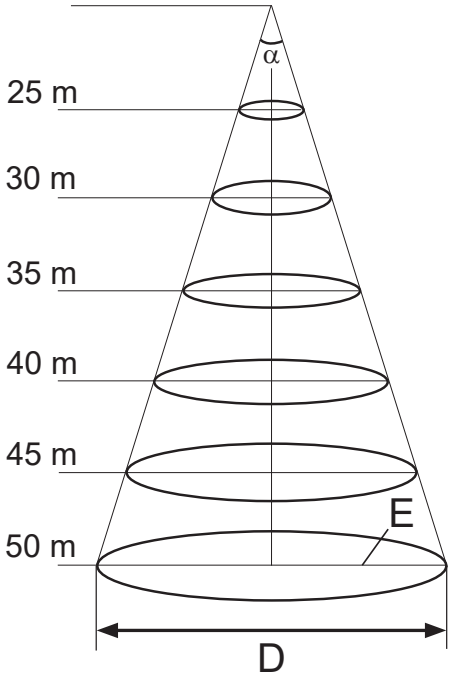

REGOLAZIONE DEL FOCUSING
FOCUSING ADJUSTMENT - RÉGLAGE DE LA FOCALISATION
FOKUSSIERUNGSEINSTELLUNG - REGELEN VAN HET FOCUSSEN
REGULACIÓN DEL ENFOQUE
JUSTERING AF FOKUS
JUSTERING AV FOCUSING
INSTÄLLNING AV SKÄRPA
ФОКУСИРОВАНИЕ - 焦点调节
ضبط عملية التركيز

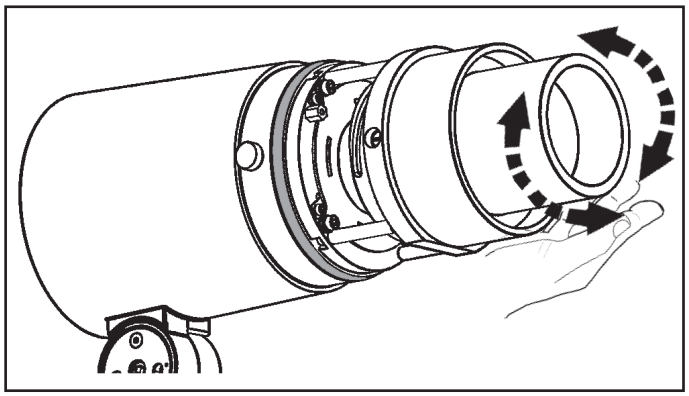

INSTALLAZIONE DEI DIAFRAMMI - INSTALLATION OF THE DIAPHRAGMS
INSTALLATION DES DIAPHRAGMES - ANBRINGEN DER BLENDEN
HET INSTALLEREN VAN DE AFSCHERMINGEN - INSTALACIÓN DE LOS DIAFRAGMAS
INSTALLATION AF MEMBRANER - INSTALLASJON AV MEMBRANENE
INSTALLATION AV BLÄNDARE - МОНТАЖ МЕМБРАН 控光装置的安装
تركيب الفواصل الخاصة بضبط الضوء

IT Il diaframma "D" incluso nel sacchetto viene utilizzato per migliorare la definizione degli accessori "Light &Shadow" e "FULL COLOR IMMAGINE / BLACK & WHITE"

EN The "D" diaphragm included in the bag is used to improve the definition of the "Light & Shadow" and "FULL COLOR / BLACK & WHITE IMAGE" accessories

FR Le diaphragme “D” compris dans le sachet s’utilise pour améliorer la définition des accessoires "Light & Shadow" et "FULL COLOR IMMAGINE / BLACK & WHITE"

DE Das im Beutel enthaltene Blende "D" wird zur verbesserten Auflösung der Zubehörteile "Light & Shadow" und "FULL COLOR IMMAGINE / BLACK & WHITE" verwendet

NL Het scherm “D” in het zakje wordt gebruikt om de definitie van de accessoires "Light & Shadow" en "FULL COLOR IMMAGINE / BLACK & WHITE" te verbeteren

ES El diafragma "D" incluido en la bolsa se utiliza para mejorar la definición de los accesorios "Light & Shadow" y "FULL COLOR IMMAGINE / BLACK & WHITE"

DA Det medfølgende diafragma "D" i posen anvendes til at foredre definitionen af tilbehøret "Light & Shadow" og "FULL COLOR IMMAGINE / BLACK & WHITE”

NO Membranen "D" som er inkludert i posen brukes for å bedre definisjonen til tilbehøret "Light & Shadow" og "FULL COLOR IMMAGINE / BLACK & WHITE"

SV Bländaren "D" som medföljer i påsen används för att förbättra upplösningen för tillbehören "Light & Shadow" och "FULL COLOR IMMAGINE / BLACK & WHITE"

RU Диафрагма «D», входящая в комплект, используется для улучшения чёткости работы аксессуаров «Light & Shadow» и «FULL COLOR IMAGE / BLACK & WHITE»

ZH 袋内包含的“D”隔膜用于改善配件“Light & Shadow” 和“FULL COLOR IMMAGINE / BLACK & WHITE”的分辨率

AR يتم استخدام الحاجز "D" الذي يحتوي عليه الكيس من أجل تحسين تحديد الاكسوارات "Light & Shadow" و " FULL COLOR / BLACK & WHITE IMAGE"

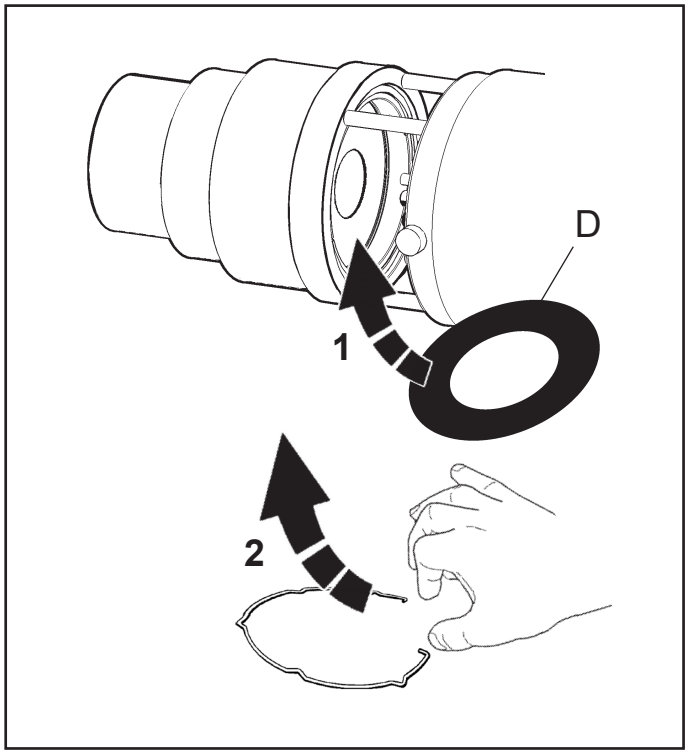

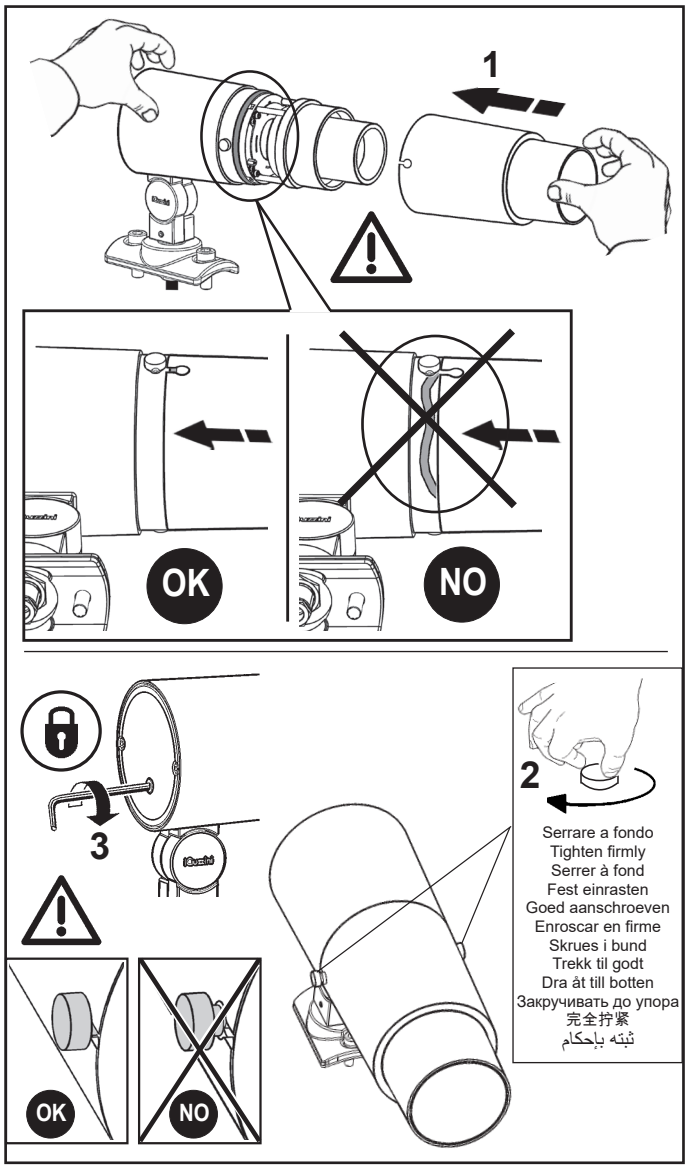

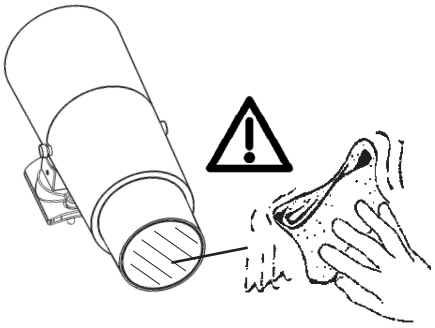

IT Per la pulizia ordinaria del vetro consigliamo di utilizzare un comune detergente, alcol etilico o acetone. Non utilizzare panni o strumenti abrasivi per eliminare lo sporco.

EN For ordinary glass cleaning operations, we recommend using a common detergent, ethyl alcohol or acetone. Do not use abrasive cloths or tools to remove dirt.

FR Pour le nettoyage courant du verre, il est conseillé d'utiliser un détergent classique, de l'alcool éthylique ou de l'acétone. Éviter d'utiliser des chiffons ou ustensiles abrasifs pour éliminer la saleté.

DE Für die regelmäßige Reinigung des Glases empfehlen wir ein handelsübliche Reinigungsmittel, Ethylalkohol oder Aceton. Zum Entfernen von Schmutz keine kratzenden Tücher oder Mittel verwenden.

NL We adviseren om een normaal reinigingsmiddel, ethylalcohol of aceton te gebruiken voor de normale reiniging van het glas. Verwijder het vuil niet met doeken of schurende middelen.

ES Para limpiar el cristal, utilizar detergente normal, alcohol etílico o acetona. No utilizar paños ni herramientas abrasivas para eliminar la suciedad.

DA Det anbefales at anvende et almindeligt rengøringsmiddel, ætylalkohol eller acetone til rengøring af glasset. Brug ikke slibende klude eller instrumenter til at fjerne snavset.

NO For vanlig glassrengjøring anbefaler vi å bruke et vanlig vaskemiddel, etylalkohol eller aceton. Ikke bruk slipende kluter eller produkter til å fjerne smuss.

SV För rengöring av glaset rekommenderar vi att ni använder ett vanligt rengöringsmedel, etylalkohol eller aceton. Använd inga trasor eller slipande verktyg för att avlägsna smuts.

RU Для регулярной очистки стекла мы рекомендуем использовать обычное моющее средство, этиловый спирт или ацетон.Не допускается использование для удаления грязи абразивных веществ и приспособлений.

ZH 对于玻璃的日常清洁，我们建议使用普通的清洁剂、乙醇或丙酮。
切勿使用具有研磨性的抹布或工具去除污渍.

AR لتنظيف الزجاج بالشكل المعتاد ننصح باستخدام منظف عادي من الكحول الإيثيلي أو الأسيتون.

+ Art.

Fornito con il prodotto - Supplied with the product
Fourni avec le produit - Im Lieferumfang enthalten
Bij het product inbegrepen - Suministrado con el producto
Leveret med produktet - Følger med produktet
Medföljer produkten - Поставляется с изделием
配备产品 وارد مع المنتج

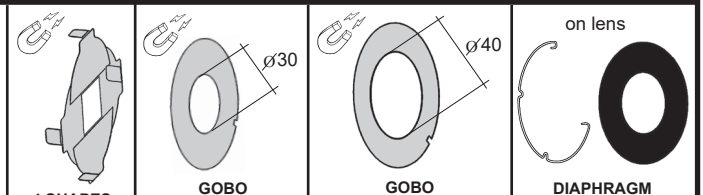

4 SHAPES | **GOBO Ø30** | **GOBO Ø40** | **DIAPHRAGM WITH SPRING**

Accessori da ordinare separatamente
Accessories to be ordered separately
Accessoires à commander séparément
Zubehörteile separat zu bestellen
Apart te bestellen accessoires
Accesorios a pedir por separado
Tilbehør, der skal bestilles separat
Tilbehør som skal bestilles separat
Tillbehör som ska beställas separat
Аксессуары заказываются отдельно
需另行订购的配件 اكسسوارات تُطلَب بشكلٍ منفصل

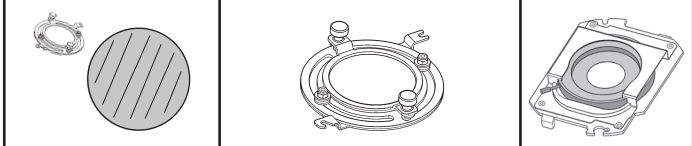

COLORED GLASS FILTER (art.X477) | **SUPPORT FOR ADJUSTABLE GOBOS (art.X457)** | **IRIS (art.MXQ1)**

Accessori da ordinare separatamente su richiesta (prodotto speciale)
Accessories to be ordered separately on request (special product)
Accessoires à commander séparément sur demande (produit spécial)
Zubehörteile auf Wunsch separat bestellbar (Spezialprodukt)
Apart te bestellen accessoires op aanvraag (speciaal product)
Accesorios con pedido específico por separado (producto especial)
Tilbehør, der skal bestilles separat på forespørgsel (specialprodukt)
Tilbehør som skal bestilles separat på forespørsel (spesialprodukt)
Tillbehör som ska beställas separat på begäran (specialprodukt)
Аксессуары заказываются отдельно по запросу (специальное изделие)
按需另行订购的配件（特殊产品）
اكسسوارات تُطلَب بشكلٍ منفصل حسب الطلب (منتج خاص)

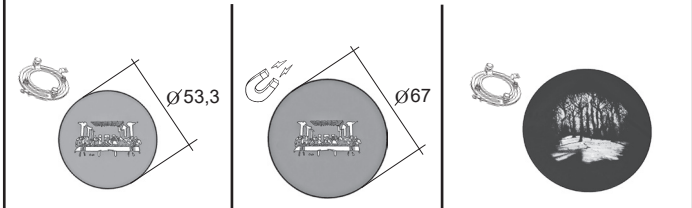

GOBO LIGHT & SHADOW Ø 53,3 | **GOBO LIGHT & SHADOW Ø 67** | **GOBO FULL COLOR IMMAGINE / BLACK & WHITE**

= on magnetic pad | **= on support X457**

ATTENZIONE - WARNING - ATTENTION - ACHTUNG - OPGELET - ATENCIÓN - BEMÆRK - ADVARSEL - OBSERVERA - ВНИМАНИЕ - 注意

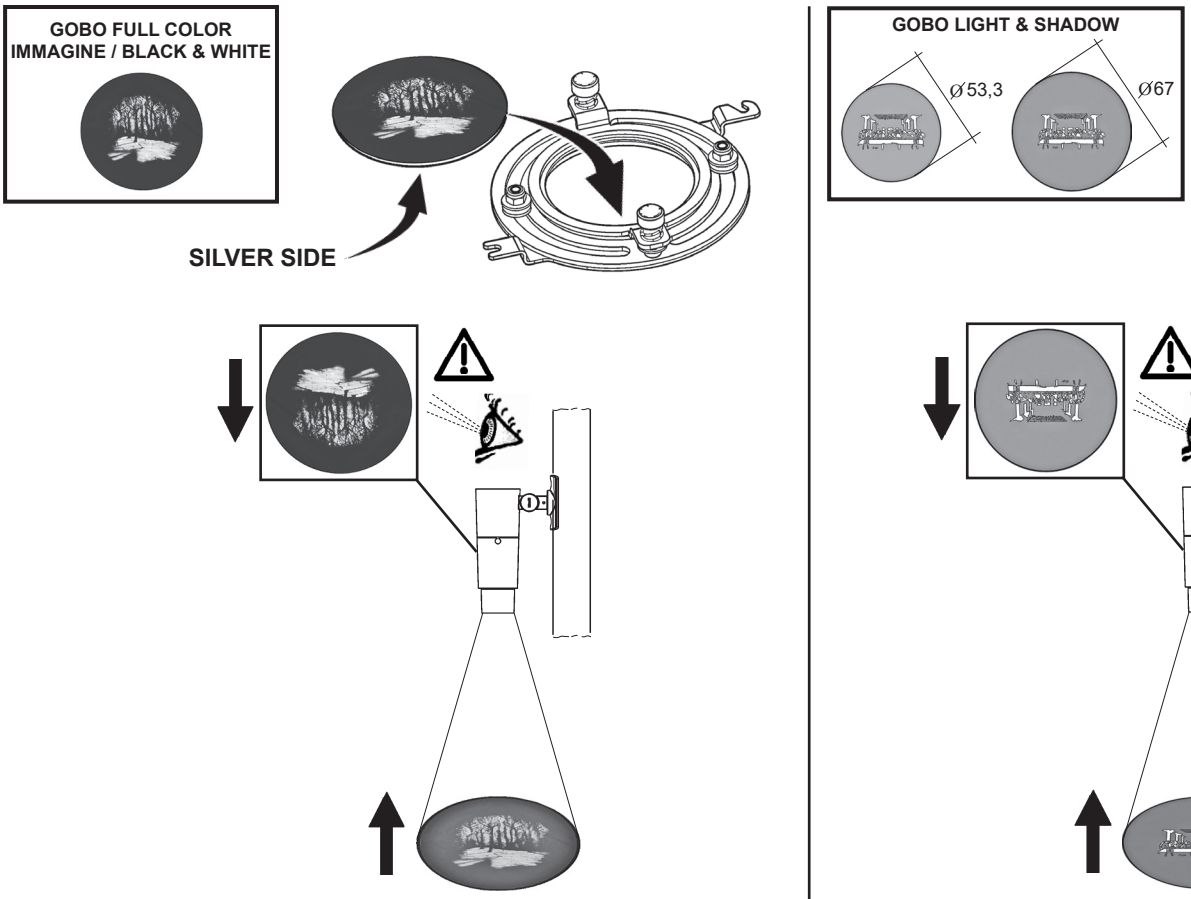

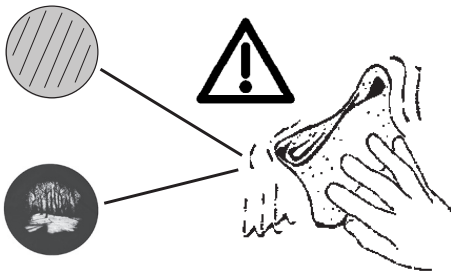

IT Per la pulizia ordinaria consigliamo di utilizzare acqua o detergenti neutri a base acquosa non abrasivi.
Non utilizzare panni o strumenti abrasivi per eliminare lo sporco.

EN For ordinary cleaning we suggest you use water or non-abrasive, water-based neutral detergents.
Do not use abrasive cloths or tools to remove dirt.

FR Pour le nettoyage courant, il est conseillé d'utiliser de l'eau ou des détergents neutres à base aqueuse non abrasifs.
Éviter d'utiliser des chiffons ou ustensiles abrasifs pour éliminer la saleté.

DE Für die tägliche Pflege empfehlen wir Wasser oder neutrale Reinigungsmittel auf wässriger Basis.
Zum Entfernen von Schmutz keine kratzenden Tücher oder Mittel verwenden.

NL Voor de normale reiniging raden we het gebruik aan van water of neutrale, niet-schurende reinigingsmiddelen op waterbasis.
Verwijder het vuil niet met doeken of schurende middelen.

ES Para la limpieza ordinaria se recomienda utilizar agua o una solución de detergente neutro no abrasivo con agua.
No utilizar paños ni herramientas abrasivas para eliminar la suciedad.

DA Til almindelig rengøring anbefaler vi brugen af vand eller slibefri, neutrale rengøringsmidler på vandbasis.
Brug ikke slibende klude eller instrumenter til at fjerne snavset.

NO Vi anbefaler å bruke vann eller nøytrale rengjøringsmidler til vanlig rengjøring.
Ikke bruk slipende kluter eller produkter til å fjerne smuss.

SV För normal rengöring rekommenderar vi att man använder vatten eller vattenbaserade, icke slipande rengöringsmedel.
Använd inga trasor eller slipande verktyg för att avlägsna smuts.

RU Для обычной очистки рекомендуется использовать воду или нейтральные, неабразивные моющие средства на водной основе. Не допускается использование для удаления грязи абразивных веществ и приспособлений.

ZH 平时清洁时，建议用水或无研磨性的中性水基清洗剂。切勿使用具有研磨性的抹布或工具去除污渍.

AR
في عمليات التنظيف العادية ننصح باستعمال الماء أو المنظفات المحايدة ذات
التركيبات المائية والغير كاشطة. لا تستعمل قطع القماش أو أدوات التنظيف الكاشطة لإزالة الوسخ.

IT	Fare attenzione a non graffiare i vetri durante la loro installazione.
EN	Take care not to scratch the glass during installation.
FR	Veiller à ne pas rayer les verres pendant leur installation.
DE	Darauf achten, die Gläser beim Einbau nicht zu verkratzen.
NL	Zorg ervoor dat het glas tijdens de installatie geen krassen oploopt.
ES	Trabajar con cuidado para no rayar los cristales durante la instalación.
DA	Pas på ikke at ridse ruderne under deres installation.
NO	Pass på at du ikke lager riper i glasset under installasjon.
SV	Se noga till att inte repa glasen under installationen.
RU	Будьте осторожны, чтобы не поцарапать стекло во время установки.
ZH	安装时需小心谨慎以免划伤玻璃。
AR	انتبه إلى عدم خدش الألواح الزجاجية أثناء تركيبها.

COMBINATIONS

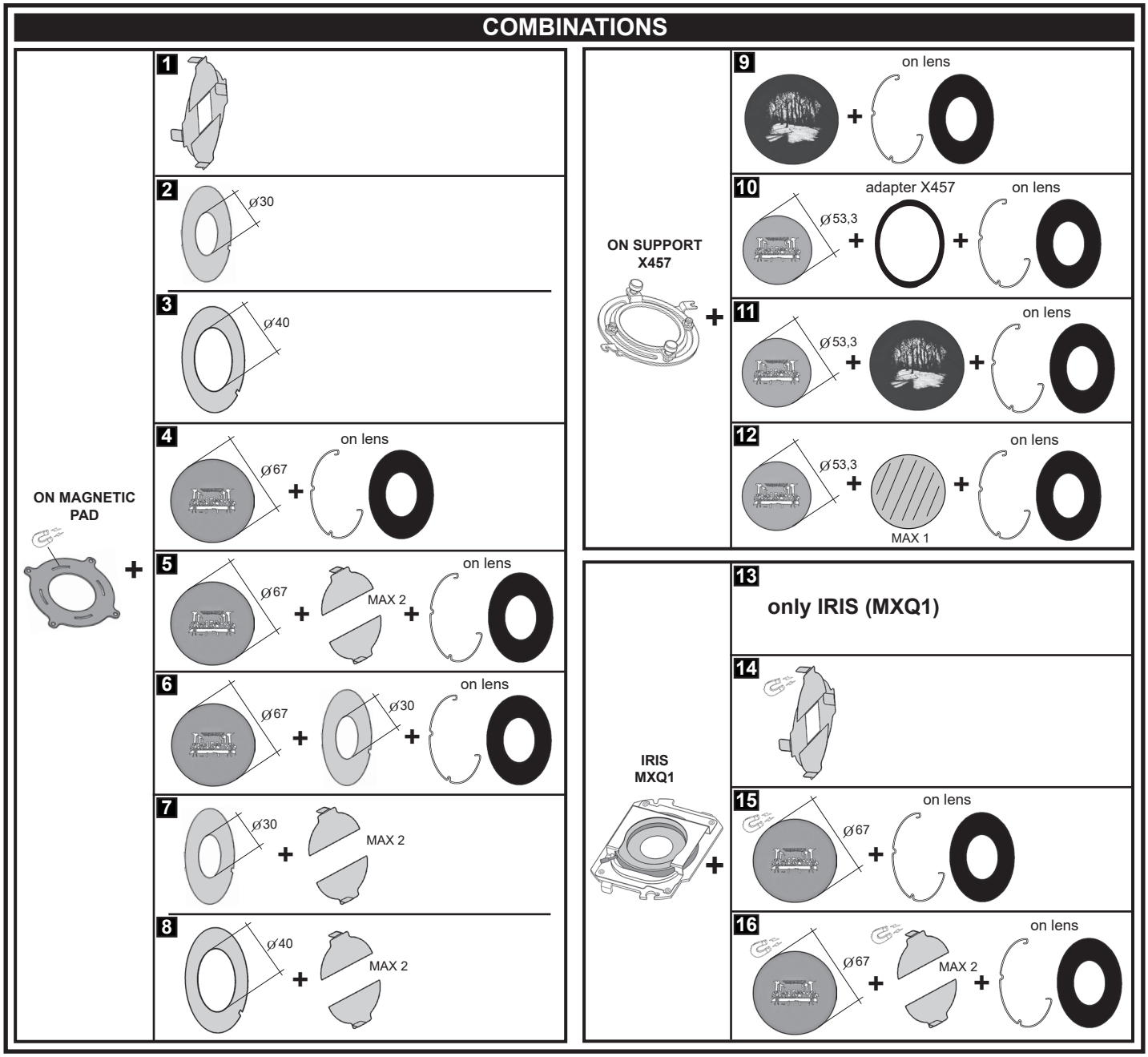

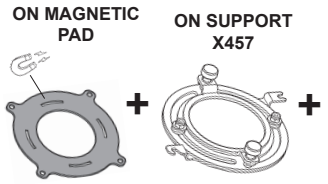
ON MAGNETIC PAD
ON SUPPORT X457

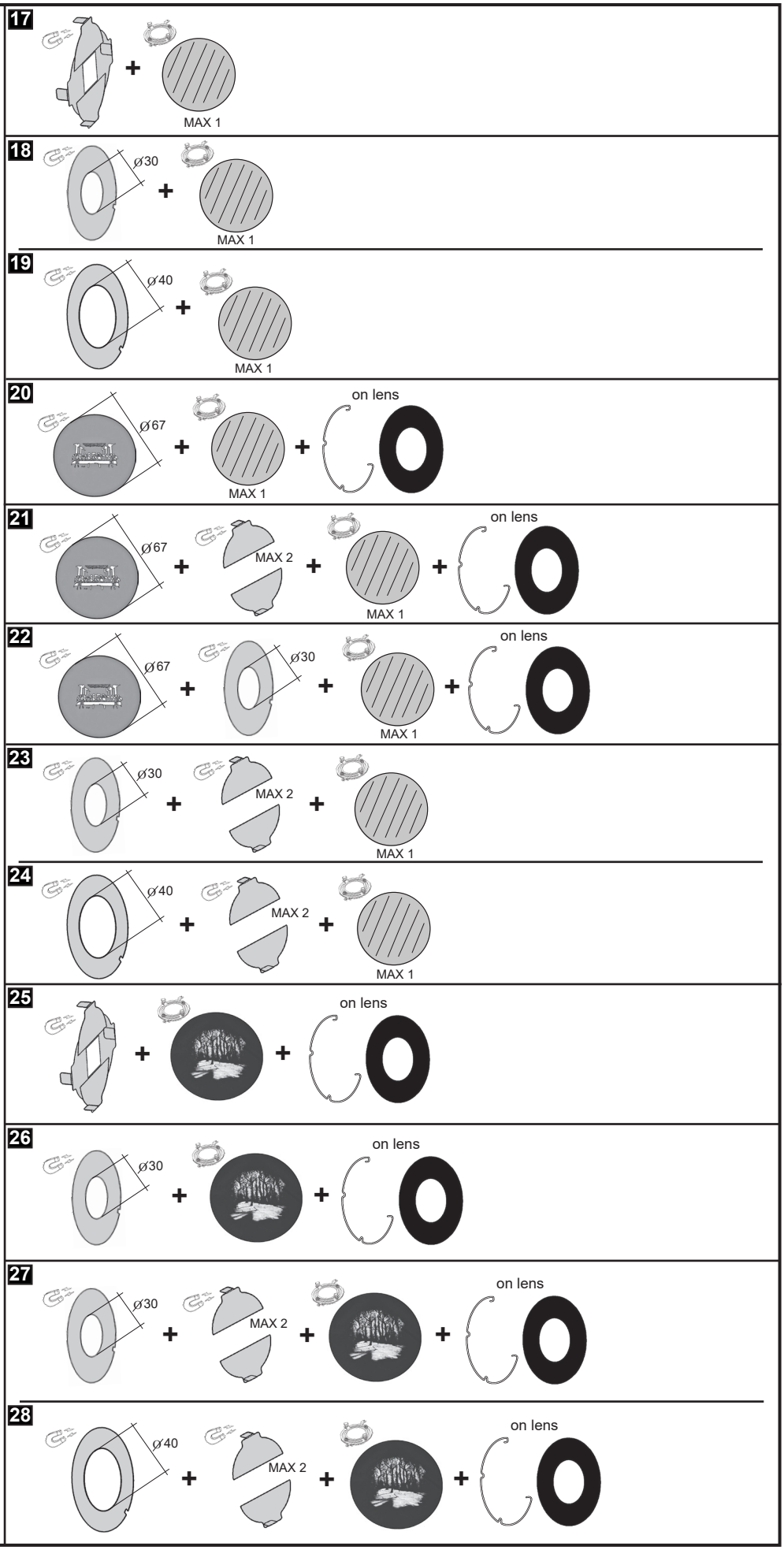
17
MAX 1
18
Ø30
MAX 1
19
Ø40
MAX 1
20
Ø67
MAX 1
on lens
21
Ø67
MAX 2
MAX 1
on lens
22
Ø67
Ø30
MAX 1
on lens
23
Ø30
MAX 2
MAX 1
24
Ø40
MAX 2
MAX 1
25
on lens
26
Ø30
on lens
27
Ø30
MAX 2
on lens
28
Ø40
MAX 2
on lens

EXAMPLES

adapter
X457

COMBINATIONS 9

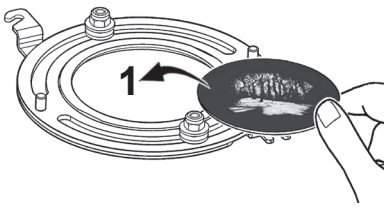

COMBINATIONS 11

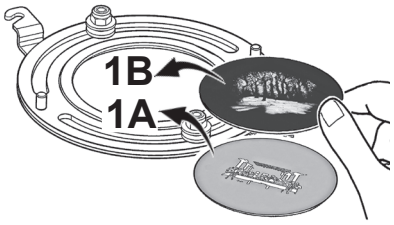

COMBINATIONS 12

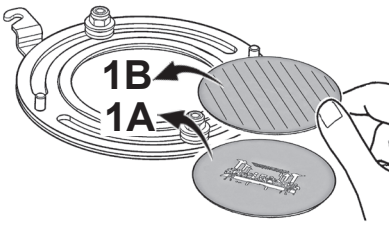

adapter
X457

COMBINATIONS 10

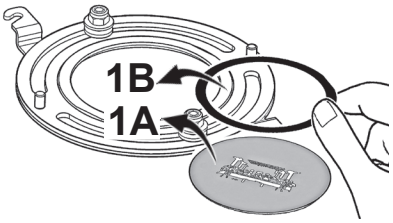

Serrare a fondo - Tighten firmly - Serrer à fond - Fest einrasten - Goed aanschroeven - Enroscar en firme
Skrues i bund - Trekk til godt - Dra åt till botten - Закручивать до упора - 完全拧紧
ثبته بإحكام

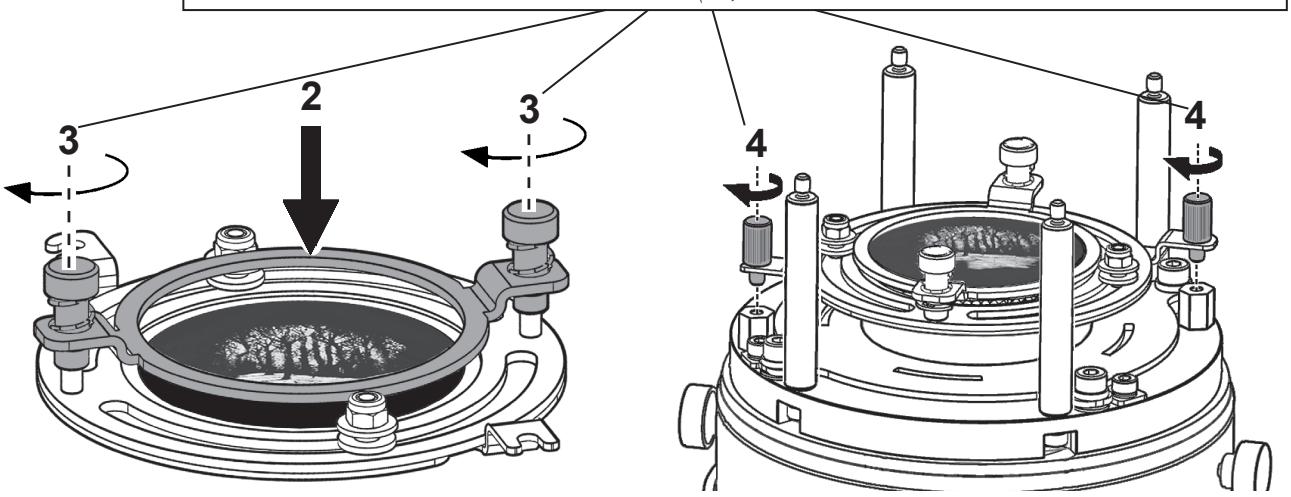

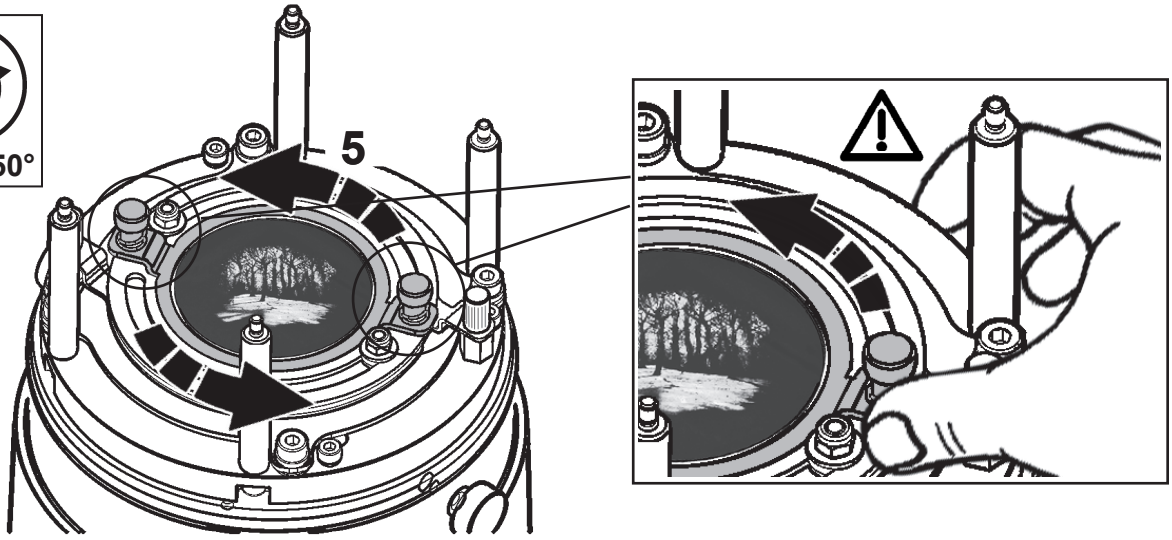

COMBINATIONS 13

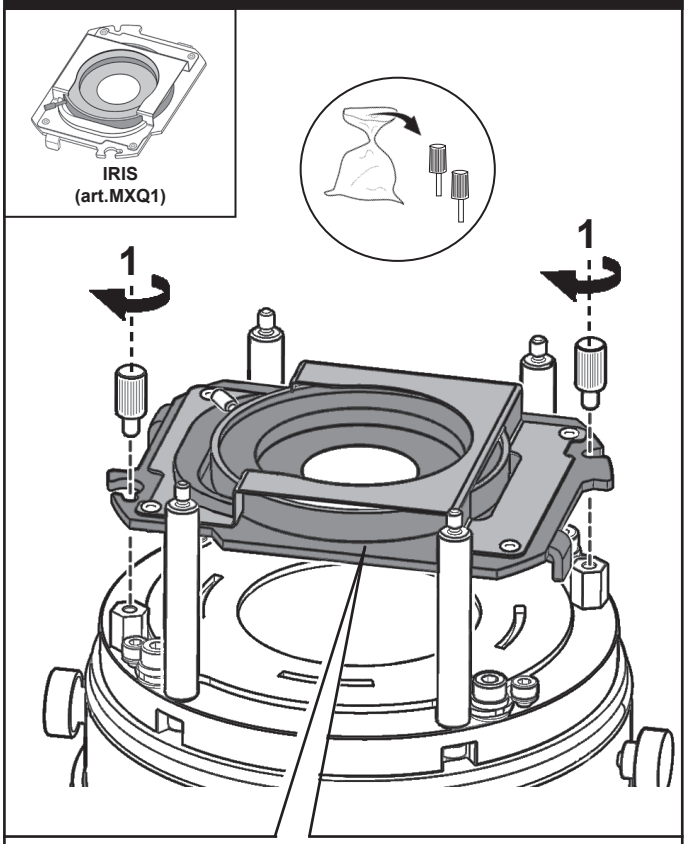

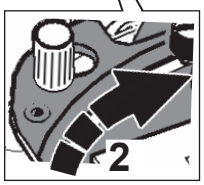

3 Serrare a fondo - Tighten firmly
Serrer à fond - Fest einrasten
Goed aanschroeven - Enroscar en firme
Skrues i bund - Trekk til godt - Dra åt till botten
Закручивать до упора - 完全拧紧
ثبته بإحكام

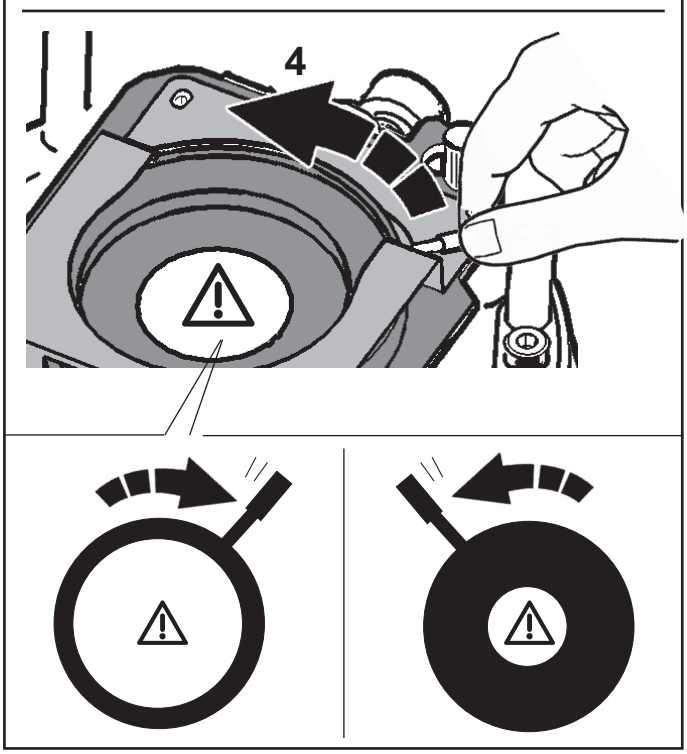

COMBINATIONS 14

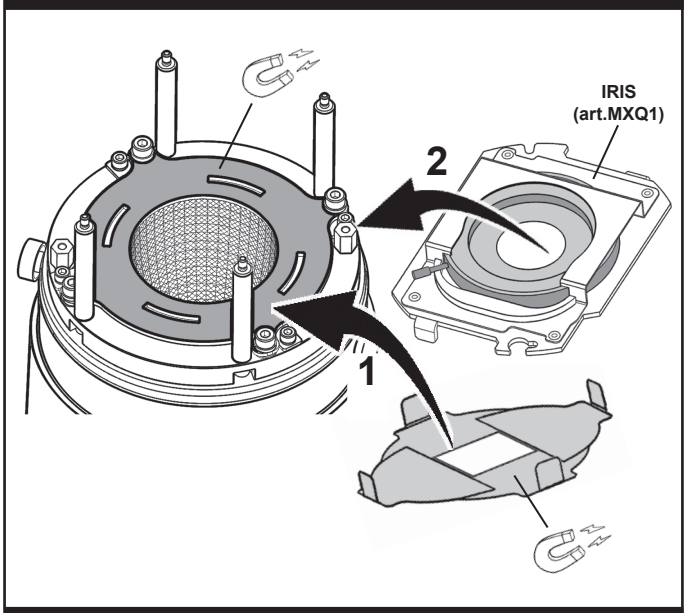

COMBINATIONS 15

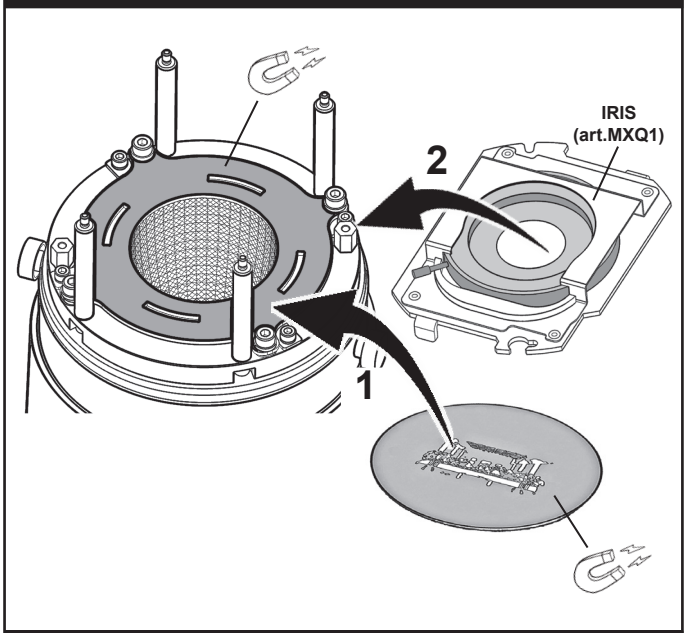

COMBINATIONS 16

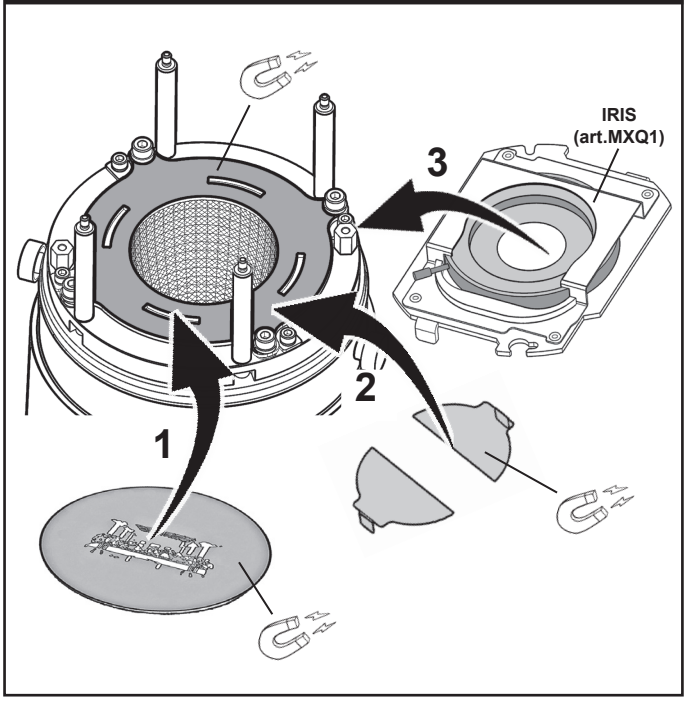

COMBINATIONS 17

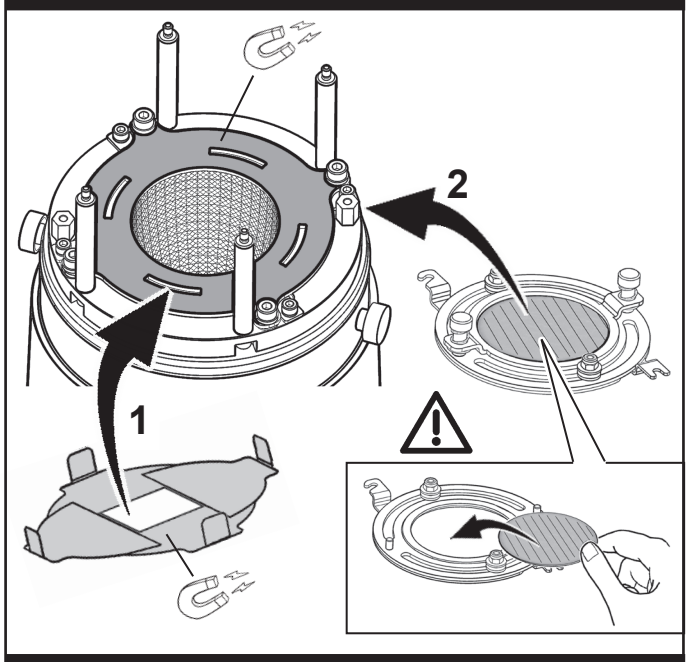

COMBINATIONS 18 - 19

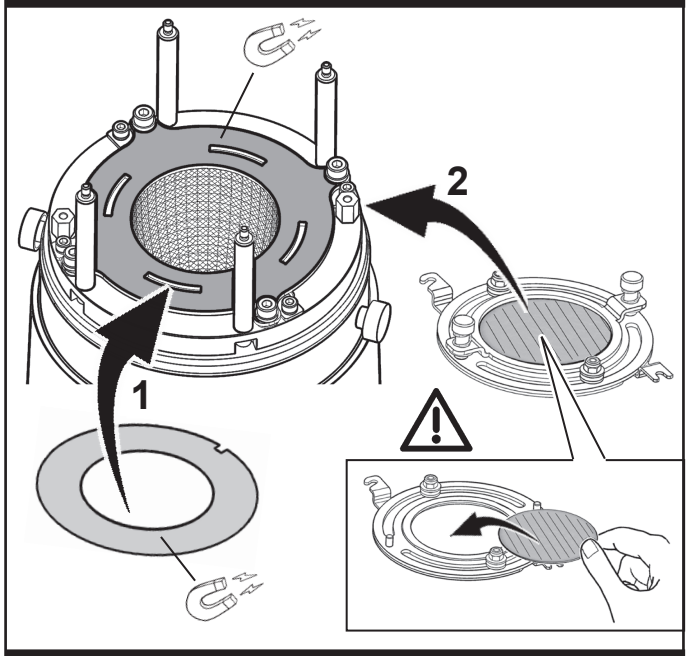

COMBINATIONS 20

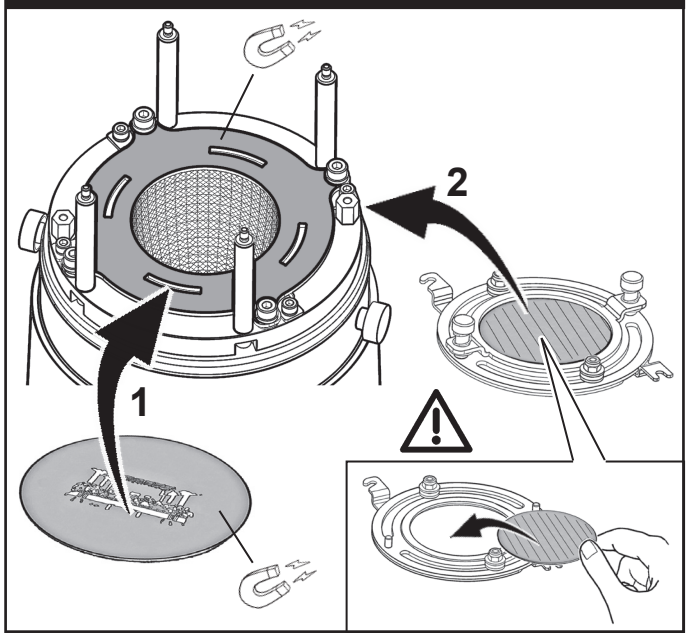

COMBINATIONS 21

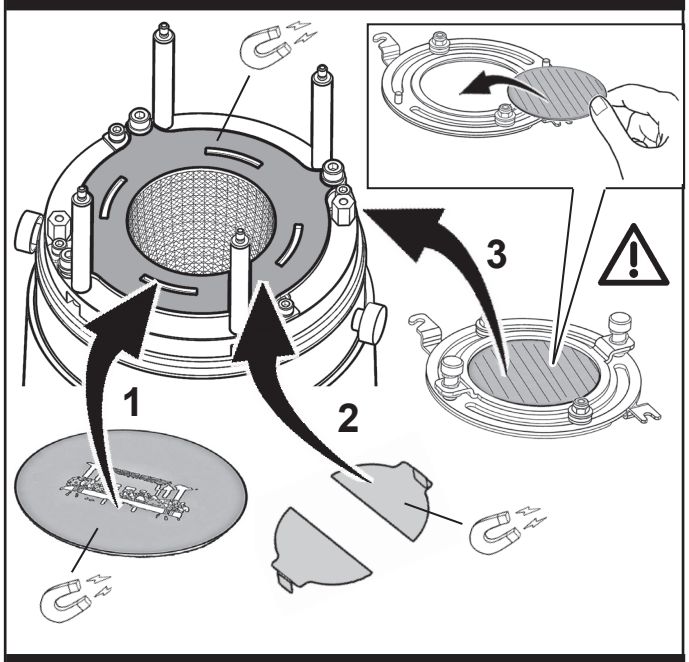

COMBINATIONS 22

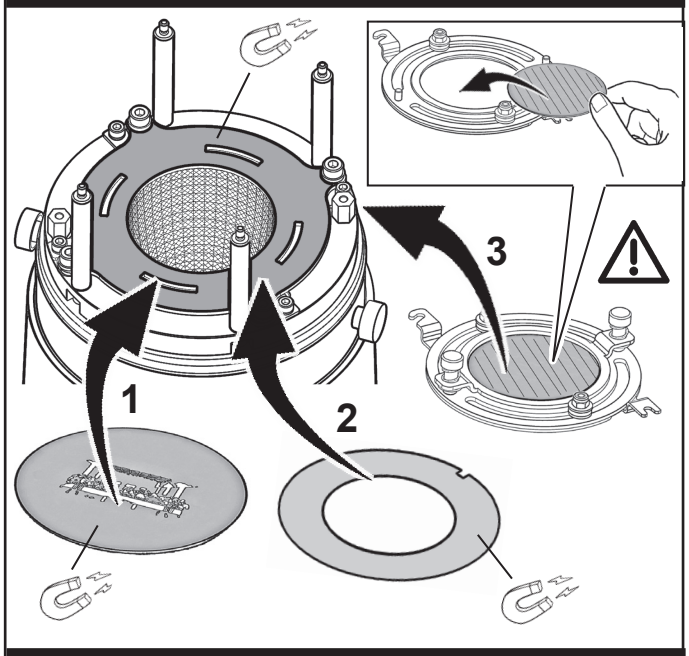

COMBINATIONS 23 - 24

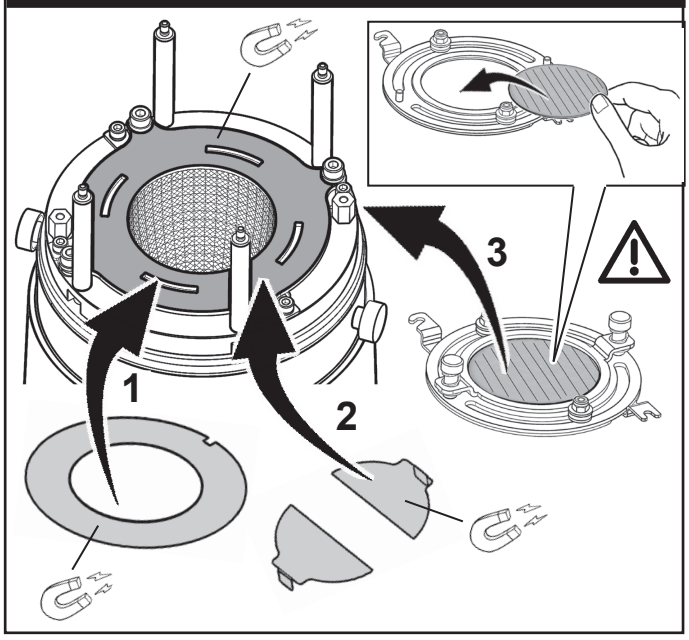

COMBINATIONS 25

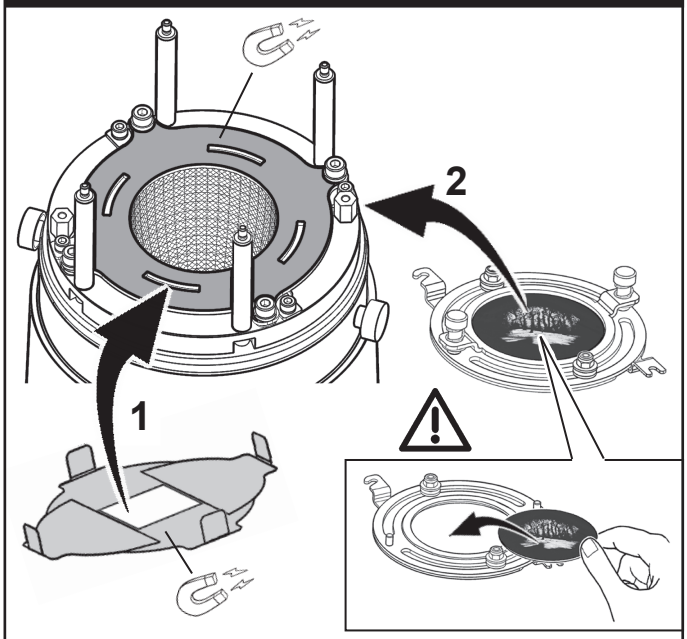

COMBINATIONS 26

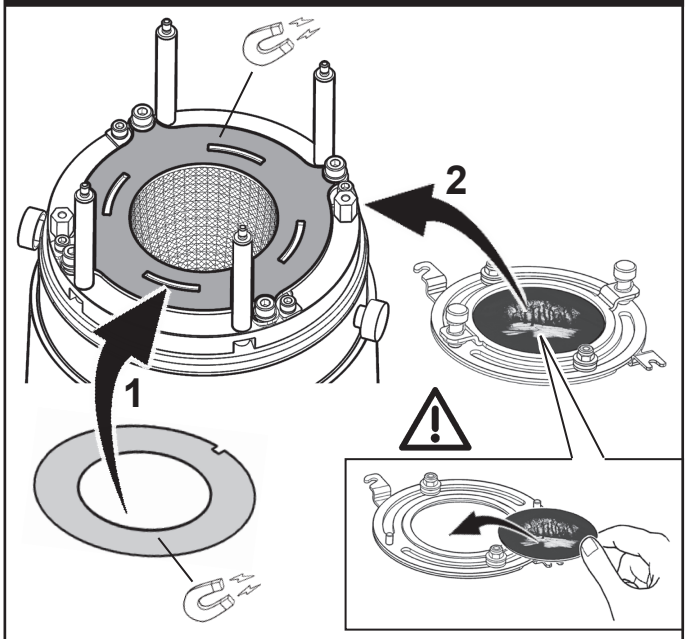

COMBINATIONS 27 - 28

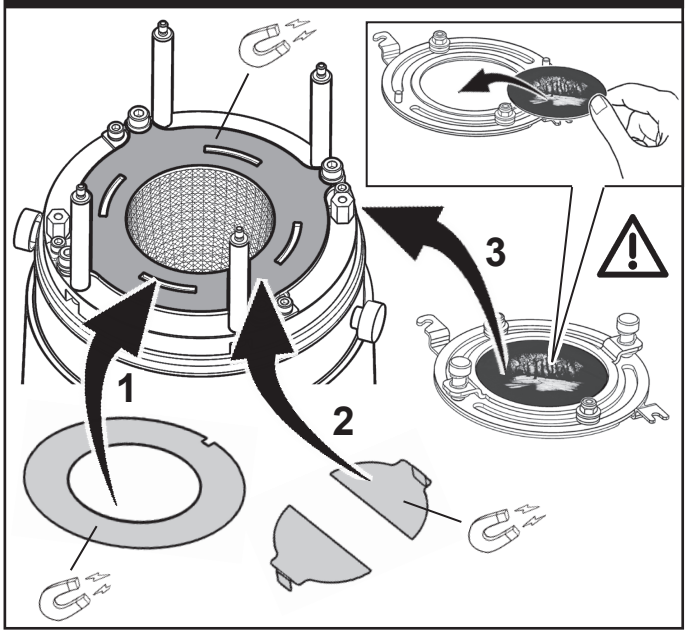

IT N.B.: Per la sostituzione del LED contattare l'azienda iGuzzini.
EN N.B.: For information on LED replacement please contact iGuzzini.
FR N.B.: Pour procéder au remplacement de la LED, adressez-vous à la société iGuzzini.
DE N.B.: Bezüglich des Austausches der LED kontaktieren Sie bitte die Firma iGuzzini.
NL N.B.: Voor het vervangen van de LED neemt u contact op met het bedrijf iGuzzini.
ES NOTA: Para sustituir el LED llame a la empresa iGuzzini.
DA N.B.: For udskiftning af lysdioden, skal man kontakte iGuzzini.
NO N.B.: For informasjon om skifte av LED, vennligst ta kontakt med iGuzzini.
SV OBS! För byte av lysdioden, kontakta företaget iGuzzini.
RU ПРИМЕЧАНИЕ: Для замены СИДов обращайтесь в компанию iGuzzini.
ZH 注意：如需LED更换的信息，请联系iGuzzini。
AR تنبيه: لاستبدال الضوء LED اتصل بشركة iGuzzini

IT In caso di rottura del vetro il prodotto non può essere utilizzato, contattare il costruttore per la sua sostituzione.
EN Should the glass break, the product cannot be used. Contact the manufacturer about its replacement.
FR En cas de cassure du verre, ne pas utiliser le produit et contacter aussitôt le fabricant pour son remplacement.
DE Im Falle einer Beschädigung des Glases darf das Produkt nicht verwendet werden. Setzen Sie sich bitte mit dem Hersteller in Verbindung, der für den Ersatz sorgen wird.
NL In geval het glas gebroken is kan het product niet worden gebruikt. Neem contact op met de fabrikant voor de vervanging van het glas.
ES En caso de ruptura del cristal no utilizar el producto y contactar el fabricante para la sustitución.
DA Hvis produktets glas ødelægges, kan det ikke anvendes. Kontakt forhandleren med henblik på udskiftning.
NO I tilfelle glasset går i stykker kan produktet ikke tas i bruk, kontakt produsenten for utskifting av det.
SV Om glaset går sönder kan inte produkten användas. Kontakta tillverkaren för att byta ut glaset.
RU В случае разбивания стекла не используйте прибор, обратитесь к его производителю для замены.
ZH 一旦玻璃破碎后产品将不能再使用，须联系生产商予以更换。
AR لا يمكن استعمال المنتج في حالة كسر الزجاج، وبالتالي يجب الاتصال بالصانع لاستبداله.

IT "Evitare di aprire il prodotto in presenza di condizioni ambientali umide"
EN "Avoid opening the product in damp weather conditions"
FR « Éviter d'ouvrir le produit en présence d'humidité ambiante »
DE "Das Produkt nicht bei feuchten Umgebungsbedingungen öffnen"
NL "Het product niet openen in een vochtige omgeving"
ES "No abrir el producto en presencia de humedad en el ambiente"
DA "Undgå at åbne produktet i fugtige miljøforhold "
NO "Unngå å åpne produktet under fuktige miljøbetingelser"
SV "Öppna inte produkten i fuktiga miljöer"
RU Не вскрывайте продукт при высокой влажности
ZH "避免在潮湿环境下打开本产品"
AR "تجنب فتح المنتج في ظروف جوية رطبة"

IT In caso di un'apertura prolungata con elevata umidità, il prodotto deve essere socchiuso e lasciato acceso per mezzora per poi richiuderlo
EN If the product needs to be left open for a long period with a high level of humidity, it should be opened slightly and left on for half an hour and then closed again.
FR En cas d'ouverture prolongée avec une humidité importante, le produit doit être entrouvert et allumé pendant une demi-heure avant d'être refermé
DE Bleibt das Produkt bei hoher Luftfeuchtigkeit über einen längeren Zeitraum geöffnet, lassen Sie halb geschlossen und 30 Minuten lang eingeschaltet, um es dann wieder zu schließen.
NL Sluit het product niet volledig af en schakel het een half uur in, alvorens het af te sluiten, als het lange tijd bij een hoge luchtvochtigheid open heeft gestaan.
ES En caso de apertura prolongada con humedad elevada, el producto se debe dejar entreabierto y encendido durante media hora antes de cerrarlo
DA Hvis produktet har stået åbent i længere tid i meget fugtige omgivelser, skal det lukkes på klem, efterlades tændt i en halv time og herefter lukkes igen
NO I tilfelle en forlenget åpning ved høy fuktighet, må produktet delvis lukkes og være på i en halv time før det lukkes fullstendig.
SV Vid en längre öppning vid hög fuktighet, måste produkten lämnas på glänt och påsatt under en halvtimme innan den kan stängas.
RU В случае длительного открытия при повышенной влажности изделие следует прикрыть и оставить включенным на полчаса, после чего закрыть
ZH 如果长时间高湿度状态下打开，应将产品设在半开情况下保持开启半小时，然后再关闭
AR في حالة الفتح لفترة طويلة بمستوى عال من الرطوبة؛ يجب فتح المنتج قليلاً ونتركه في حالة التشغيل لمدة نصف ساعة ثم إغلاقه مرة أخرى.

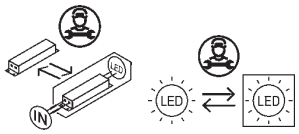

Headquarters iGuzzini illuminazione spa
via Mariano Guzzini, 37 - 62019 Recanati Italy

IT PERIODO GIORNALIERO DI ACCENSIONE AMMESSO PER TEMPERATURE DI PRODOTTO >25°C
EN ALLOWED DAILY OPERATION PERIOD FOR PRODUCT TEMPERATURES >25°C
FR DURÉE QUOTIDIENNE D'ALLUMAGE ADMISSIBLE POUR DES TEMPÉRATURES DU PRODUIT >25°C
DE ERLAUBTE TÄGLICHE EINSCHALTDAUER FÜR PRODUKTTEMPERATUREN > 25°C
NL DAGELIJKSE ONTSTEKINGSPERIODE TOEGESTAAN VOOR EEN PRODUCTTEMPERATUUR >25°C
ES PERIODO DIARIO DE ENCENDIDO PERMITIDO PARA TEMPERATURAS DE PRODUCTO >25 °C
DA TILLADT TIDSRUM FOR DAGLIG TÆNDING FOR PRODUKTTEMPERATURER >25°C
NO TILLATT TENNINGSTID PR. DAG FOR PRODUKTTEMPERATURER >25°C
SV TILLÅTEN DAGLIG PERIOD SOM PRODUKTEN KAN VARA TÄND FÖR PRODUKTTEMPERATURER >25°C
RU ЕЖЕДНЕВНАЯ ДОПУСТИМАЯ ПРОДОЛЖИТЕЛЬНОСТЬ РАБОТЫ ДЛЯ ТЕМПЕРАТУРЫ ИЗДЕЛИЯ >25°C
ZH 产品温度高于25°C时允许的日常运行时长
AR فترة البدء اليومية المسموح بها لدرجات حرارة المنتج > 25 درجة مئوية

iGuzzini
1.154.627.03
IS09175/03

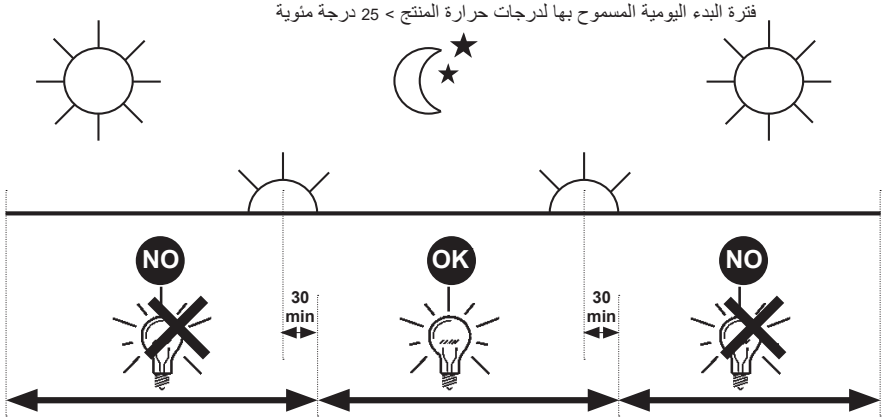

IT PERIODO GIORNALIERO DI ACCENSIONE AMMESSO PER TEMPERATURE DI PRODOTTO >25°C
EN ALLOWED DAILY OPERATION PERIOD FOR PRODUCT TEMPERATURES >25°C
FR DURÉE QUOTIDIENNE D'ALLUMAGE ADMISSIBLE POUR DES TEMPÉRATURES DU PRODUIT >25°C
DE ERLAUBTE TÄGLICHE EINSCHALTDAUER FÜR PRODUKTTEMPERATUREN > 25°C
NL DAGELIJKSE ONTSTEKINGSPERIODE TOEGESTAAN VOOR EEN PRODUCTTEMPERATUUR >25°C
ES PERIODO DIARIO DE ENCENDIDO PERMITIDO PARA TEMPERATURAS DE PRODUCTO >25 °C
DA TILLADT TIDSRUM FOR DAGLIG TÆNDING FOR PRODUKTTEMPERATURER >25°C
NO TILLATT TENNINGSTID PR. DAG FOR PRODUKTTEMPERATURER >25°C
SV TILLÅTEN DAGLIG PERIOD SOM PRODUKTEN KAN VARA TÄND FÖR PRODUKTTEMPERATURER >25°C
RU ЕЖЕДНЕВНАЯ ДОПУСТИМАЯ ПРОДОЛЖИТЕЛЬНОСТЬ РАБОТЫ ДЛЯ ТЕМПЕРАТУРЫ ИЗДЕЛИЯ >25°C
ZH 产品温度高于25°C时允许的日常运行时长
AR فترة البدء اليومية المسموح بها لدرجات حرارة المنتج > 25 درجة مئوية

iGuzzini
1.154.627.03
IS09175/03

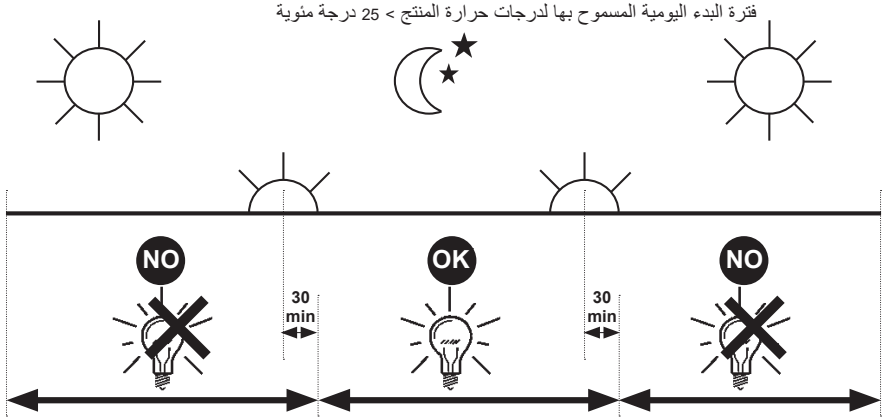

IT PERIODO GIORNALIERO DI ACCENSIONE AMMESSO PER TEMPERATURE DI PRODOTTO >25°C
EN ALLOWED DAILY OPERATION PERIOD FOR PRODUCT TEMPERATURES >25°C
FR DURÉE QUOTIDIENNE D'ALLUMAGE ADMISSIBLE POUR DES TEMPÉRATURES DU PRODUIT >25°C
DE ERLAUBTE TÄGLICHE EINSCHALTDAUER FÜR PRODUKTTEMPERATUREN > 25°C
NL DAGELIJKSE ONTSTEKINGSPERIODE TOEGESTAAN VOOR EEN PRODUCTTEMPERATUUR >25°C
ES PERIODO DIARIO DE ENCENDIDO PERMITIDO PARA TEMPERATURAS DE PRODUCTO >25 °C
DA TILLADT TIDSRUM FOR DAGLIG TÆNDING FOR PRODUKTTEMPERATURER >25°C
NO TILLATT TENNINGSTID PR. DAG FOR PRODUKTTEMPERATURER >25°C
SV TILLÅTEN DAGLIG PERIOD SOM PRODUKTEN KAN VARA TÄND FÖR PRODUKTTEMPERATURER >25°C
RU ЕЖЕДНЕВНАЯ ДОПУСТИМАЯ ПРОДОЛЖИТЕЛЬНОСТЬ РАБОТЫ ДЛЯ ТЕМПЕРАТУРЫ ИЗДЕЛИЯ >25°C
ZH 产品温度高于25°C时允许的日常运行时长
AR فترة البدء اليومية المسموح بها لدرجات حرارة المنتج > 25 درجة مئوية

iGuzzini
1.154.627.03
IS09175/03

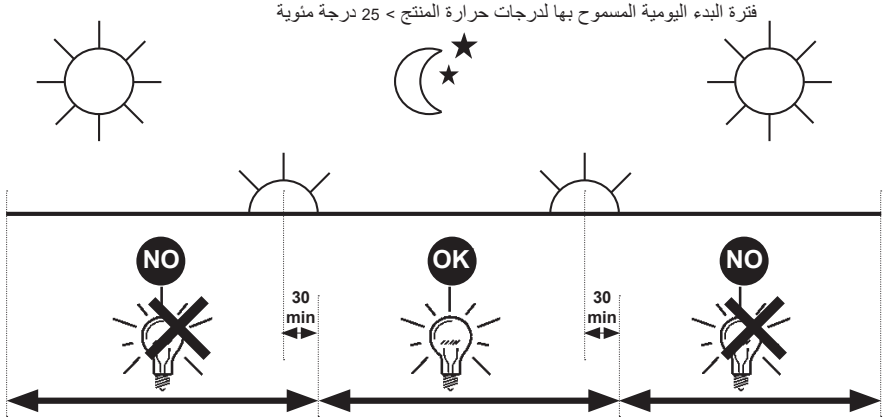

IT PERIODO GIORNALIERO DI ACCENSIONE AMMESSO PER TEMPERATURE DI PRODOTTO >25°C
EN ALLOWED DAILY OPERATION PERIOD FOR PRODUCT TEMPERATURES >25°C
FR DURÉE QUOTIDIENNE D'ALLUMAGE ADMISSIBLE POUR DES TEMPÉRATURES DU PRODUIT >25°C
DE ERLAUBTE TÄGLICHE EINSCHALTDAUER FÜR PRODUKTTEMPERATUREN > 25°C
NL DAGELIJKSE ONTSTEKINGSPERIODE TOEGESTAAN VOOR EEN PRODUCTTEMPERATUUR >25°C
ES PERIODO DIARIO DE ENCENDIDO PERMITIDO PARA TEMPERATURAS DE PRODUCTO >25 °C
DA TILLADT TIDSRUM FOR DAGLIG TÆNDING FOR PRODUKTTEMPERATURER >25°C
NO TILLATT TENNINGSTID PR. DAG FOR PRODUKTTEMPERATURER >25°C
SV TILLÅTEN DAGLIG PERIOD SOM PRODUKTEN KAN VARA TÄND FÖR PRODUKTTEMPERATURER >25°C
RU ЕЖЕДНЕВНАЯ ДОПУСТИМАЯ ПРОДОЛЖИТЕЛЬНОСТЬ РАБОТЫ ДЛЯ ТЕМПЕРАТУРЫ ИЗДЕЛИЯ >25°C
ZH 产品温度高于25°C时允许的日常运行时长
AR فترة البدء اليومية المسموح بها لدرجات حرارة المنتج > 25 درجة مئوية

iGuzzini
1.154.627.03
IS09175/03

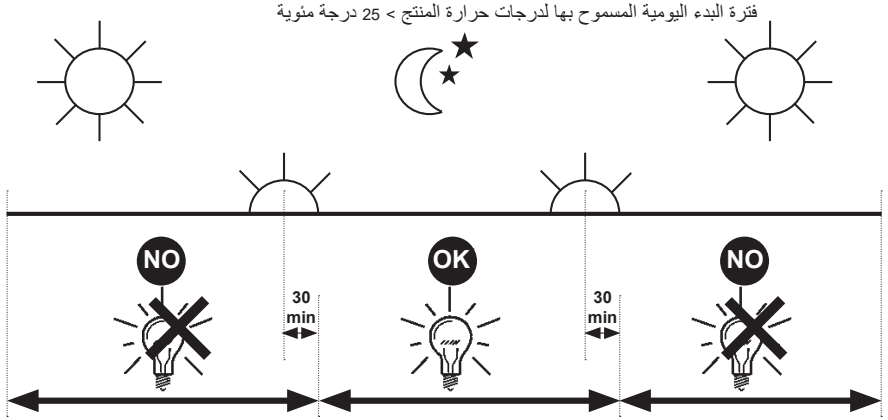

2.519.647.00 IS19713/00 iGuzzini **ART.**	fattore di potenza power factor facteur de puissance Leistungsfaktor vermogensfactor factor de potencia effektfaktor effektfaktor effektfaktor фактор мощности 功率因数 عامل القدرة **λ**	corrente assorbita absorbed current courant absorbé Stromaufnahme stroomopname corriente absorbida absorberet strøm absorbert strøm tillförd ström поглощаемая мощность 电源电流 التيار الممتص **(A)**	
S771 - S772 - S773 - S774 - S775 - S776 - S777 - S778 - S779 - S780 - S781 - S782	0,853	0,05	
S807 - S808 - S809 - S810 - S811 - S812 - S813 - S814 - S815	>0,95	0,06	
S816 - S817 - S818 - S819 - S820 - S821 - S840 - S841	>0,95	0,07	
S822 - S823 - S824 - S825 - S826 - S827	>0,95	0,08	
S852 - S853 - S854 - S855	>0,95	0,11	
S828 - S829 - S830 - S831 - S832 - S833 - S848 - S849 - S850 - S851	>0,95	0,13	
S856 - S857 - S858 - S859	>0,95	0,16	
S892 - S893	>0,95	0,20	
S860 - S861 - S864 - S865 - S868 - S869 - S872 - S873	>0,95	0,21	
S876 - S877 - S880 - S881 - S884 - S885 - S888 - S889	>0,95	0,25	
S862 - S863 - S866 - S867 - S870 - S871 - S874 - S875	>0,95	0,26	
S894 - S895	>0,95	0,28	
S842 - S843	>0,9	0,07	
S844 - S845 - S846 - S847	>0,9	0,08	
S878 - S879 - S882 - S883 - S886 - S887 - S890 - S891	>0,9	0,35	
S834 - S835 - S836	>0,9	0,14	
S837 - S838 - S839	>0,9	0,16	
	Tensione led Led voltage Tension led Led spannung Led spanning Tensión led led spænding Spenning led Led spänning Led Напряжение 引领电压 جهد LED **(Vf)**	Corrente Alimentazione Power Supply current Courant Alimentation Einspeisung Strom Stroomverzorging Stroom Corriente Alimentacion Strømforsyning strøm Strømforsyning spenning Elförsörjning ström ЭЛЕКТРОПИТАНИЕ.ток 电源电流 الطاقة الحالية **(A)**	Uout massima del driver remoto Max remote driver Uout Uout maximum du driver déporté Max Uout Remote Driver Maximale Uout van remote driver Uout máxima del controlador remoto Maksimalt Uout for fjern driver Maks Uout ekstern driver Max Uout fjärrstyrd drivenhet Максимальное значение Uвых. дистанционного драйвера 远程驱动器的最大输出电压 الحد الأقصى من برنامج التشغيل البعيد **(V)**
S783 - S784 - S785 - S786 - S787 - S788 - S789 - S790 - S791 - S792 - S793 - S794	34	0,35	120
S795 - S796 - S797 - S798 - S799 - S800 - S801 - S802 - S803 - S804 - S805 - S806	34,9	0,47	120

IT Il modulo LED garantisce una distanza di sicurezza per una Uout max (vedi tabella)

EN The LED module guarantees a safety distance for a max Uout (see table)

FR Le module LED garantit une distance de sécurité pour une Uout max (voir tableau)

DE Das LED-Modul garantiert einen Sicherheitsabstand für einen max. Uout von (s. Tabelle)

NL De ledmodule waarborgt een veilige afstand voor max. Uout (zie tabel)

ES El módulo LED asegura una distancia de seguridad para una Uout máx. (ver la tabla)

DA Lysdiodemodulet garanterer en sikkerhedsafstand for en max Uout (se tabel)

NO LED-moduelen garanterer en sikkerhetsavtand for en maks. Uout (se tabell)

SV LED-modulen säkerställer ett säkert avstånd för ett maximalt Uout-värde på (se tabellen)

RU Светодиодный модуль обеспечивает безопасное расстояние для максимального значения Uвых (см. табл.)

ZH LED模块可保证最大输出电压的安全距离（见表格）

AR تضمن وحدة LED مسافة أمان لـ Uout max (انظر الجدول)

2.510.265.00
IS17049/00

iGuzzini

IT Questo prodotto contiene una sorgente luminosa di classe di efficienza energetica " E ".

EN This product contains an energy-efficiency class light source " E ".

FR Ce produit est équipé d'une source lumineuse classée en termes d'efficacité énergétique " E ".

DE Dieses Produkt enthält eine Lichtquelle der Energieeffizienzklasse " E ".

NL Este producto contiene una lámpara de clase de eficiencia energética " E ".

ES Dit product bevat een lichtbron met energie-efficiëntieklasse " E ".

DA Dette produkt indeholder en lyskilde med energieffektivitetsklasse " E ".

NO Dette produktet inneholder en lyskilde med energieffektivitetsklasse " E ".

SV Denna produkt innehåller en ljuskälla med energimärkning " E ".

RU Это изделие содержит источник света класса энергоэффективности " E ".

ZH 本产品包含一个能效级别的灯泡。" E ".

AR يحتوي هذا المنتج على مصدر ضوء من فئة كفاءة الطاقة. " E ".

2.510.265.00
IS17049/00

iGuzzini

IT Questo prodotto contiene una sorgente luminosa di classe di efficienza energetica " E ".

EN This product contains an energy-efficiency class light source " E ".

FR Ce produit est équipé d'une source lumineuse classée en termes d'efficacité énergétique " E ".

DE Dieses Produkt enthält eine Lichtquelle der Energieeffizienzklasse " E ".

NL Este producto contiene una lámpara de clase de eficiencia energética " E ".

ES Dit product bevat een lichtbron met energie-efficiëntieklasse " E ".

DA Dette produkt indeholder en lyskilde med energieffektivitetsklasse " E ".

NO Dette produktet inneholder en lyskilde med energieffektivitetsklasse " E ".

SV Denna produkt innehåller en ljuskälla med energimärkning " E ".

RU Это изделие содержит источник света класса энергоэффективности " E ".

ZH 本产品包含一个能效级别的灯泡。" E ".

AR يحتوي هذا المنتج على مصدر ضوء من فئة كفاءة الطاقة. " E ".

2.510.265.00
IS17049/00

iGuzzini

IT Questo prodotto contiene una sorgente luminosa di classe di efficienza energetica " E ".

EN This product contains an energy-efficiency class light source " E ".

FR Ce produit est équipé d'une source lumineuse classée en termes d'efficacité énergétique " E ".

DE Dieses Produkt enthält eine Lichtquelle der Energieeffizienzklasse " E ".

NL Este producto contiene una lámpara de clase de eficiencia energética " E ".

ES Dit product bevat een lichtbron met energie-efficiëntieklasse " E ".

DA Dette produkt indeholder en lyskilde med energieffektivitetsklasse " E ".

NO Dette produktet inneholder en lyskilde med energieffektivitetsklasse " E ".

SV Denna produkt innehåller en ljuskälla med energimärkning " E ".

RU Это изделие содержит источник света класса энергоэффективности " E ".

ZH 本产品包含一个能效级别的灯泡。" E ".

AR يحتوي هذا المنتج على مصدر ضوء من فئة كفاءة الطاقة. " E ".

2.510.265.00
IS17049/00

iGuzzini

IT Questo prodotto contiene una sorgente luminosa di classe di efficienza energetica " E ".

EN This product contains an energy-efficiency class light source " E ".

FR Ce produit est équipé d'une source lumineuse classée en termes d'efficacité énergétique " E ".

DE Dieses Produkt enthält eine Lichtquelle der Energieeffizienzklasse " E ".

NL Este producto contiene una lámpara de clase de eficiencia energética " E ".

ES Dit product bevat een lichtbron met energie-efficiëntieklasse " E ".

DA Dette produkt indeholder en lyskilde med energieffektivitetsklasse " E ".

NO Dette produktet inneholder en lyskilde med energieffektivitetsklasse " E ".

SV Denna produkt innehåller en ljuskälla med energimärkning " E ".

RU Это изделие содержит источник света класса энергоэффективности " E ".

ZH 本产品包含一个能效级别的灯泡。" E ".

AR يحتوي هذا المنتج على مصدر ضوء من فئة كفاءة الطاقة. " E ".

2.510.265.00
IS17049/00

iGuzzini

IT Questo prodotto contiene una sorgente luminosa di classe di efficienza energetica " E ".

EN This product contains an energy-efficiency class light source " E ".

FR Ce produit est équipé d'une source lumineuse classée en termes d'efficacité énergétique " E ".

DE Dieses Produkt enthält eine Lichtquelle der Energieeffizienzklasse " E ".

NL Este producto contiene una lámpara de clase de eficiencia energética " E ".

ES Dit product bevat een lichtbron met energie-efficiëntieklasse " E ".

DA Dette produkt indeholder en lyskilde med energieffektivitetsklasse " E ".

NO Dette produktet inneholder en lyskilde med energieffektivitetsklasse " E ".

SV Denna produkt innehåller en ljuskälla med energimärkning " E ".

RU Это изделие содержит источник света класса энергоэффективности " E ".

ZH 本产品包含一个能效级别的灯泡。" E ".

AR يحتوي هذا المنتج على مصدر ضوء من فئة كفاءة الطاقة. " E ".

2.510.265.00
IS17049/00

iGuzzini

IT Questo prodotto contiene una sorgente luminosa di classe di efficienza energetica " E ".

EN This product contains an energy-efficiency class light source " E ".

FR Ce produit est équipé d'une source lumineuse classée en termes d'efficacité énergétique " E ".

DE Dieses Produkt enthält eine Lichtquelle der Energieeffizienzklasse " E ".

NL Este producto contiene una lámpara de clase de eficiencia energética " E ".

ES Dit product bevat een lichtbron met energie-efficiëntieklasse " E ".

DA Dette produkt indeholder en lyskilde med energieffektivitetsklasse " E ".

NO Dette produktet inneholder en lyskilde med energieffektivitetsklasse " E ".

SV Denna produkt innehåller en ljuskälla med energimärkning " E ".

RU Это изделие содержит источник света класса энергоэффективности " E ".

ZH 本产品包含一个能效级别的灯泡。" E ".

AR يحتوي هذا المنتج على مصدر ضوء من فئة كفاءة الطاقة. " E ".

2.510.265.00
IS17049/00

iGuzzini

IT Questo prodotto contiene una sorgente luminosa di classe di efficienza energetica " E ".

EN This product contains an energy-efficiency class light source " E ".

FR Ce produit est équipé d'une source lumineuse classée en termes d'efficacité énergétique " E ".

DE Dieses Produkt enthält eine Lichtquelle der Energieeffizienzklasse " E ".

NL Este producto contiene una lámpara de clase de eficiencia energética " E ".

ES Dit product bevat een lichtbron met energie-efficiëntieklasse " E ".

DA Dette produkt indeholder en lyskilde med energieffektivitetsklasse " E ".

NO Dette produktet inneholder en lyskilde med energieffektivitetsklasse " E ".

SV Denna produkt innehåller en ljuskälla med energimärkning " E ".

RU Это изделие содержит источник света класса энергоэффективности " E ".

ZH 本产品包含一个能效级别的灯泡。" E ".

AR يحتوي هذا المنتج على مصدر ضوء من فئة كفاءة الطاقة. " E ".

iGuzzini

I **Istruzioni per le operazioni di servizio per l'apparecchio di illuminazione**
GB **Instructions on luminare service operations**
F **Instructions pour les opérations de service du luminaire**
D **Wartungsanleitung für die Leuchte**
NL **Instructies voor de onderhoudsoperaties op de verlichtingsarmatuur**
E **Instrucciones para las operaciones de servicio del aparato de alumbrado**
DK **Anvisninger i serviceindgreb på belysningsarmatur**
N **Anvisninger for betjening av lysapparatet**
S **Instruktioner för användning av belysningsanordningen**
RUS Инструкции по эксплуатации осветительного прибора
CN 照明装置检修操作说明

Sostituire la lampada parzialmente esausta
Replace the partly exhausted lamp
Remplacer la lampe partiellement épuisée
Die teilweise erschöpfte Lampe austauschen
Vervang de gedeeltelijk lege lamp
Sustituir la lámpara parcialmente agotada
Udskift den delvist udtjente pære
Skifte ut den delvis utbrente lyspæren
Byt ut den delvis förbrukade lampan
Замена частично отработанной лампочки
更换部分老化的灯泡

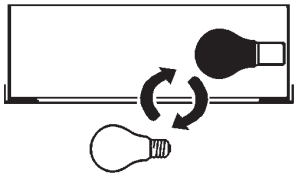

Spegnimento
Switch it off
Extinction
Ausschaltung
Uitschakeling
Apagado
Slukning
Slukking
Släckning
Выключение
关灯

Interrompere l'alimentazione dell'apparecchio
Cut the power supply to the luminaire
Couper l'alimentation du luminaire
Stromversorgung der Leuchte unterbrechen
Onderbreek de voeding van het apparaat
Interrumpir la alimentación del aparato
Afbryd armaturets strømforsyning
Avbryte strømtilførselen til apparatet
Koppla från anordningens strömförsörjning
Отключить электропитание прибора
中断装置供电

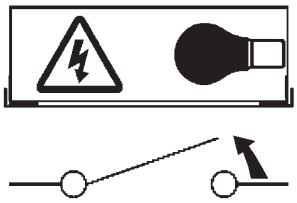

Aprire l'apparecchio
Open the fixture
Ouvrir le luminaire
Das Gerät öffnen
Open het apparaat
Abrir el aparato
Åbn armaturet
Åpne apparatet
Öppna anordningen
Раскрыть прибор
打开装置

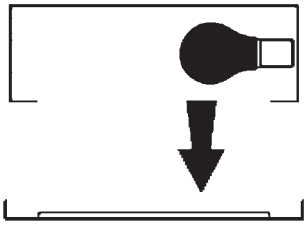

Rimuovere la lampada esausta
Remove the exhausted lamp
Retirer la lampe épuisée
Die alte Lampe entnehmen
Verwijder de lege lamp
Quitar la lámpara agotada
Tag den udtjente pære ud
Fjerne den utbrente lyspæren
Ta bort den förbrukade lampan
Вынуть старую лампочку
取出老化的灯泡

Portarla in un centro di riciclaggio
Carry it to a recycling centre
La porter dans une déchetterie pour son recyclage
Ordnungsgemäß entsorgen
Breng de lamp naar een recyclingcentrum
Llevarla a un centro de reciclaje
Aflever den på en genbrugsstation
Levere den til en miljøstasjon
Lämna in den till en återvinningsanläggning
Сдать ее в пункт приема утильсырья
将其送往回收中心

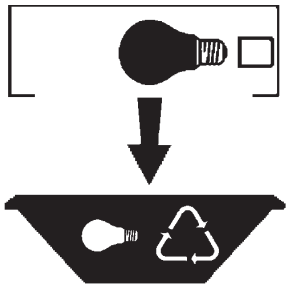

Inserire la nuova lampada
Introduce the new lamp
Installer la lampe neuve
Die neue Lampe einsetzen
Doe de nieuwe lamp op zijn plek
Montar la nueva lámpara
Sæt den nye pære i
Sette i den nye pæren
Sätt i den nya lampan
Вставить новую лампочку
装入新灯泡

Inserire la nuova lampada nel portalampada
Fit the new lamp into the socket
Installer la nouvelle lampe dans le support de lampe
Die neue Lampe in den Sockel einsetzen
Doe de nieuwe lamp in de lamphouder
Montar la nueva lámpara en el portalámpara
Sæt den nye pære i fatningen
Sette den nye pæren inn i lampeholderen
Sätt i den nya lampan i lamphållaren
Вставить новую лампочку в патрон
将新灯泡插入灯泡架中

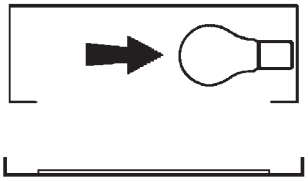

Riposizionare ottica
Re-place the optic
Remettre l'optique à sa place
Die Optik wieder einsetzen
Doe de optiek weer op zijn plaats
Volver a montar la óptica
Sæt den optiske enhed på plads
Innstille linsen
Flytta om optiken
Отрегулировать линзы
重新定位光头

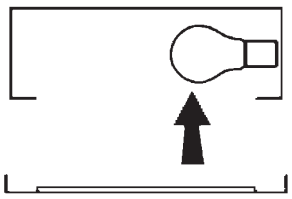

Effettuare prova di funzionamento
Perform operative test
Procéder à un essai de fonctionnement
Eine Funktionsprüfung durchführen
Controleer de correcte werking
Hacer una prueba de funcionamiento
Afprøv funktionen
Prøve om den fungerer
Utför funktionstest
Выполнить проверку исправности работы
执行功能测试

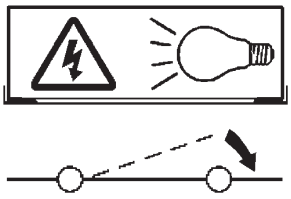

I **Istruzioni per la pulizia dell'apparecchio di illuminazione**
GB **Instructions on luminare cleaning operations**
F **Instructions pour le nettoyage du luminaire**
D **Anweisungen zur Reinigung der Leuchte**
NL **Instructies voor de reiniging van de verlichtingsarmatuur**
E **Instrucciones para limpiar el aparato de alumbrado**
DK **Anvisninger i rengøring af belysningsarmaturet**
N **Anvisninger for rengjøring av lysapparatet**
S **Instruktioner för rengöring av belysningsanordningen**
RUS Инструкции по чистке осветительного прибора
CN 照明装置清洁说明

Pulire l'apparecchio
Clean the fixture
Nettoyer le luminaire
Das Gerät reinigen
Reinig het apparaat
Limpiar el aparato
Rengør armaturet
Rengjøre apparatet
Rengör anordningen
Чистка прибора
清洁装置

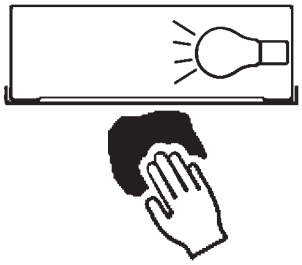

Spegnimento
Switch it off
Extinction
Ausschaltung
Uitschakeling
Apagado
Slukning
Slukking
Släckning
Выключение
关灯

Interrompere l'alimentazione dell'apparecc
Cut the power supply to the luminaire
Couper l'alimentation du luminaire
Stromversorgung der Leuchte unterbrech
Onderbreek de voeding van het apparaa
Interrumpir la alimentación del aparato
Afbryd armaturets strømforsyning
Avbryte strømtilførselen til apparatet
Koppla från anordningens strömförsörjnin
Отключить электропитание прибора
中断装置供电

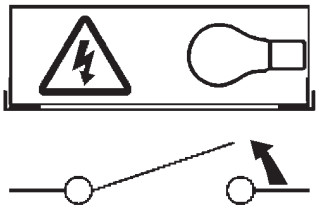

Spolverare l'ottica esterna
Remove dust from the external optic
Dépoussiérer l'optique extérieure
Die externe Optik abstauben
Stof de externe optiek af
Quitar el polvo de la óptica exterior
Tør støvet af den udvendige optiske enhed
Fjerne støv fra den eksterne lysenheten
Damma av den yttre optiken
Вытереть пыль с внешней стороны линз
为外侧光头掸尘

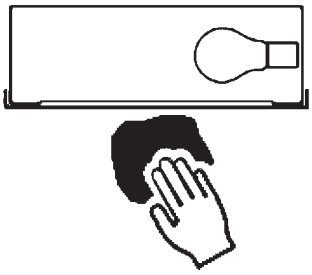

Lavare l'ottica esterna
Wash the external optic
Laver l'optique extérieure
Die externe Optik waschen
Was de externe optiek
Lavar la óptica exterior
Vask den udvendige optiske enhed
Vaske den eksterne lysenheten
Rengör den yttre optiken
Вымыть линзы с внешней стороны
清洁外光头

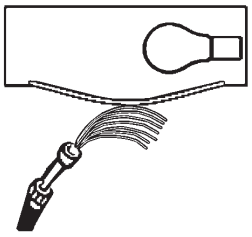

Rimuovere l'ottica
Remove the optic
Retirer l'optique
Die Optik abnehmen
Verwijder de optiek
Quitar la óptica
Tag den optiske enhed af
Fjerne lysenheten
Ta bort optiken
Снять линзы
取下光头

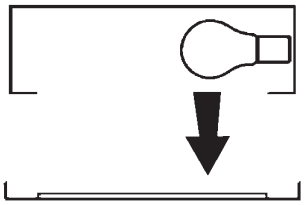

Pulire la parte interna dell'apparecchio di illuminazione
Clean the inside of the fixture
Nettoyer l'intérieur du luminaire
Die Innenseite der Leuchte reinigen
Reinig de binnenzijde van de verlichtingsarmatuur
Limpiar el interior del aparato de alumbrado
Rengør belysningsarmaturets indvendige dele
Rengjøre lysapparatet innvendig
Rengör belysningsanordningen invändigt
Протереть осветительный прибор изнутри
清洁照明装置内部

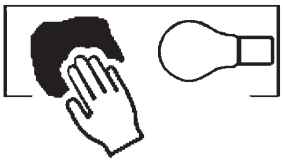

Riposizionare ottica
Re-place the optic
Remettre l'optique à sa place
Die Optik wieder einsetzen
Doe de optiek weer op zijn plaats
Volver a montar la óptica
Sæt den optiske enhed på plads
Innstille linsen
Flytta om optiken
Отрегулировать линзы
重新定位光头

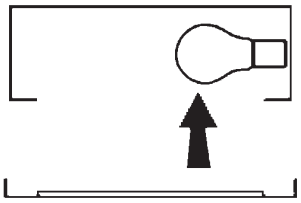

Effettuare prova di funzionamento
Perform operative test
Procéder à un essai de fonctionnement
Eine Funktionsprüfung durchführen
Controleer de correcte werking
Hacer una prueba de funcionamiento
Afprøv funktionen
Prøve om den fungerer
Utför funktionstest
Выполнить проверку исправности работы
执行功能测试

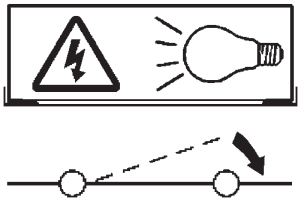

I **Istruzioni per il fine vita e lo smaltimento dei componenti**
GB **Instructions on end-of-life and component disposal**
F **Instructions pour la gestion des composants en fin de vie et leur mise au rebut**
D **Anweisungen zur Entsorgung der Leuchtenkomponenten**
NL **Instructies voor het verwijderen van de armatuur en het recyclen van de onderdelen**
E **Instrucciones para el final de vida y la eliminación los componentes**
DK **Anvisninger i udtjent armatur og bortskaffelse af komponenter**
N **Anvisninger for endt levetid og avfallsbehandling av delene**
S **Instruktioner vid bortskaffning och kassering av komponenter**
RUS Инструкции по утилизации прибора и его комплектующих по окончании его срока службы
CN 寿命期结束与零件废弃处置说明

Spegnimento
Switch it off
Extinction
Ausschaltung
Uitschakeling
Apagado
Slukning
Slukking
Släckning
Выключение
关灯

Interrompere l'alimentazione dell'apparecchio
Cut the power supply to the luminaire
Couper l'alimentation du luminaire
Stromversorgung der Leuchte unterbrechen
Onderbreek de voeding van het apparaat
Interrumpir la alimentación del aparato
Afbryd armaturets strømforsyning
Avbryte strømtilførselen til apparatet
Koppla från anordningens strömförsörjning
Отключить электропитание прибора
中断装置供电

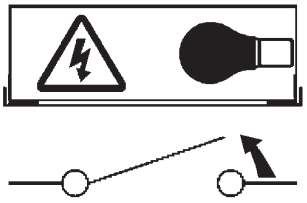

Rimuovere la/le lampada/e per la dismissione
Remove the lamp(s) for decommissioning
Retirer la(les) lampe(s) pour sa(leur) mise au rebut
Die Lampe/n ordnungsgemäß entsorgen
Verwijder de lamp(en) voor het recyclen
Quitar la(s) lámpara(s) para el desecho
Tag pæren/pærerne ud til bortskaffelse
Fjerne lampen/-e som skal kastes
Ta bort lampan/-orna för bortskaffningen
Вынуть ламочку/и для утилизации прибора
取出需要丢弃的灯泡

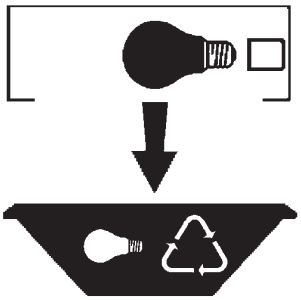

Rimuovere la batteria per la dismissione
Remove the battery for decommissioning
Retirer la batterie pour sa mise au rebut
Die Batterie ordnungsgemäß entsorgen
Verwijder de batterij voor het recyclen
Quitar la batería para el desecho
Tag batteriet ud til bortskaffelse
Fjerne batteriet som skal kastes
Ta bort batteriet för bortskaffningen
Вынуть батарейку для утилизации прибора
取出需要丢弃的电池

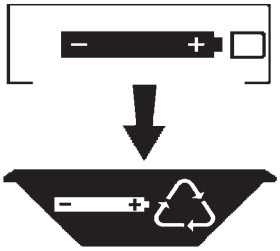

Rimuovere l'apparecchio per la dismissione
Remove the fixture for decommissioning
Enlever le luminaire pour sa mise au rebut
Das Gerät ordnungsgemäß entsorgen
Verwijder het apparaat voor het recyclen
Quitar el aparato para el desecho
Tag armaturet ud til bortskaffelse
Fjerne apparatet som skal kastes
Ta bort anordningen för bortskaffningen
Снять прибор для утилизации
取出需要丢弃的装置

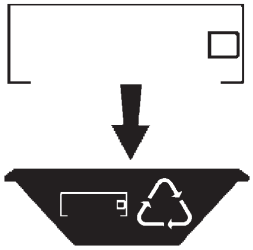
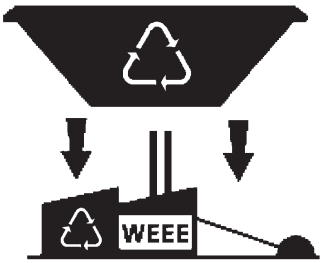
Inviare i materiali ad un centro di raccolta RAEE
Send the materials to a WEEE collection centre
Envoyer les matériaux dans une déchetterie DEEE
Die Materialien in einem WEEE-Zentrum entsorgen
Zend de materialen naar een recyclingscentrum voor de AEEA
Enviar los materiales a un centro de recogida RAEE
Aflever materialerne på et indsamlingscenter for elektronisk udstyr
Sende materialene til en miljøstasjon for resirkulering av EE-avfall
Skicka materialet till en RAEE uppsamlingscentral
Сдать материалы в пункт приема утильсырья
将材料送往电气和电子垃圾回收中心