Platea Pro

Design Jean-Michel Wilmotte **iGuzzini**

Dernière mise à jour des informations: Décembre 2024

Configuration du produit: P832
P832: Platea Pro

Référence produit
P832: Platea Pro

Description technique
Appareil d'éclairage d'extérieur à optique SuperSpot, prévu pour l'utilisation de sources lumineuses à LED RGBW. Le produit se compose d'un groupe optique à patère et d'une collerette en alliage d'aluminium. L'étape de peinture est assurée avec un primaire et une peinture acrylique liquide, cuite à 150 °C apportant une haute résistance aux agents atmosphériques et aux ultraviolets. Verre de fermeture sodocalcique trempé transparent incolore d'épaisseur 5 mm. Possibilité d'inclinaison verticale du produit de +5°/-90° avec échelle graduée à pas de 10° pourvue de blocages mécaniques assurant la stabilité de l'orientation du faisceau lumineux. Le produit s'oriente horizontalement à ±30° grâce aux ouvertures pratiquées sur la patère. Confort visuel élevé. Lentilles aux polymères optiques à haut rendement et distribution lumineuse homogène. Circuit à LED single chip RGBW (LED Rouges Vertes Bleu et Blanches) et driver électronique de commande DMX512-RDM. Groupe d'alimentation amovible, raccordé par des connecteurs à raccord rapide. Ballast électronique DALI 220-240Vac 50/60Hz. Le groupe d'alimentation est remplaçable. Toutes les vis utilisées sont en inox A2.

Installation
L'appareil peut être installé sur dallage et sur mur à l'aide de la patère de série.

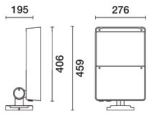

Coloris	Poids (Kg)
Blanc (01) | Noir (04) | Gris (15) | Marrone Ruggine (F5)	8.6

Montage
applique sur bras|applique murale|ancré au sol

Câblage
Appareil prévu pour câblage passant. La parfaite étanchéité du produit sur le point d'introduction du câble d'alimentation est garantie par deux presse-étoupes en laiton nickelé M24x1,5 convenant pour câbles ø externe max 14mm (section 1,5mm²). Bornier push in.

Remarque
Accessoires disponibles : réfracteur pour distribution elliptique du flux lumineux, verre diffuseur, visière, ailettes directionnelles, grille de protection .

Conforme à la norme EN60598-1 et à la règlementation en vigueur (o 'à la règlementation relative')

IK08 IP66 pending

Données techniques

lm du système:	2477	Durée de vie LED 1:	100,000h - L80 - B10 (Ta 25°C)
W du système:	43.8	Voltage [V]:	230
lm source:	3590	Code Lampe:	LED
W source:	37	Nombre de lampes par groupe optique:	1
Efficacité lumineuse (lm/W, valeurs du système):	56.5	Code ZVEI:	LED
lm en mode secours:	-	Nombre de groupes optiques:	1
Flux total émis à un angle de 90° ou plus [Lm]:	0	Plage de température ambiante opérative:	De -30°C à 35°C.
Light Output Ratio (L.O.R.) [%]:	69	Facteur de puissance:	Voir Notice de montage
Angle d'ouverture [°]:	12°	Courant d'appel:	40 A / - µs
IRC (typique):	82	Control:	DMX-RDM
Température de couleur [K]:	RGBW - 4000K		

Polaire

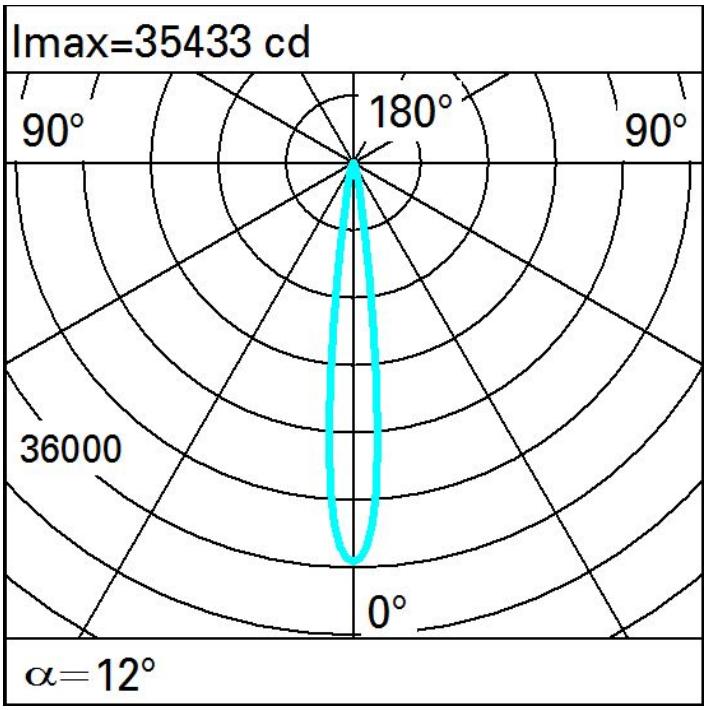

Isolux

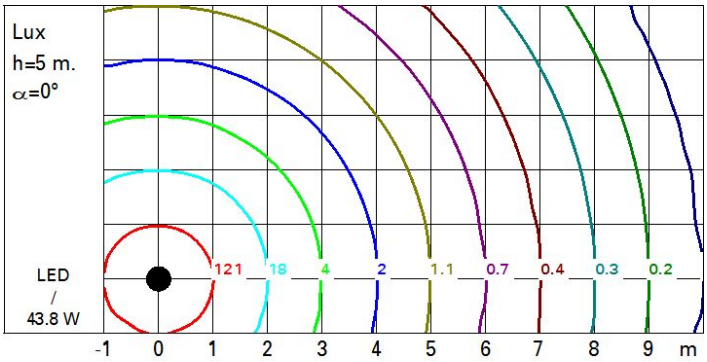
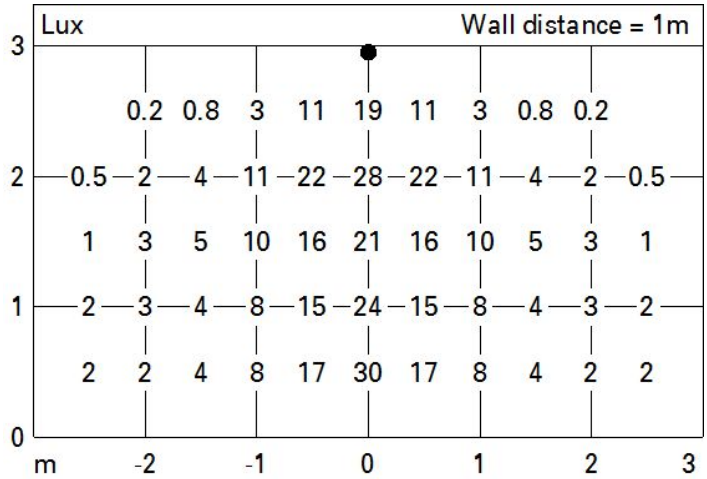
Eclairements