Palco InOut

Design Artec Studio | **iGuzzini**

Dernière mise à jour des informations: Mars 2025

Configuration du produit: EI07
EI07: Projecteur avec patère - LED Neutral White - Alimentation électronique intégrée - Optique Wide Flood

Référence produit
EI07: Projecteur avec patère - LED Neutral White - Alimentation électronique intégrée - Optique Wide Flood

Description technique
Projecteur prévu pour l'utilisation de sources lumineuses à LED optique Wide Flood II se compose d'un groupe optique et d'une patère en alliage d'aluminium EN1706AC 46100LF, soumis à un prétraitement multi-phases consistant au dégraissage, au traitement au fluor-zirconium (couche de protection superficielle) et à l'étanchéisation (couche nano-structurée aux silanes). L'étape suivante de peinture est assurée avec un primaire et une peinture acrylique liquide, cuite à 150°C apportant une haute résistance aux agents atmosphériques et aux ultraviolets. Verre protecteur sodocalcique trempé, épaisseur 5 mm. La double orientabilité du projecteur permet d'obtenir une rotation verticale de 360° et une inclinaison horizontale de 90°. Verrouillages mécaniques de la visée aussi bien verticalement qu'horizontalement. Le produit présente un circuit à LED monochrome avec système optique Opti Beam Reflector et un presse-étoupe PG13,5. Ballast électronique DALI intégré au produit. Possibilité d'utiliser des accessoires optiques avec montage externe au moyen de la collerette porte-accessoires. Toute les vis externes sont en acier inox A2.

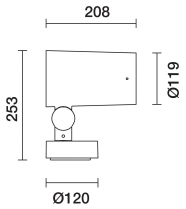

Installation
Installation sur dallage, mur, plafond et dans le sol à l'aide du piquet et sur mât.

Coloris
Blanc (01) | Noir (04) | Gris (15) | Marrone Ruggine (F5)

Poids (Kg)
3.85

Montage
applique murale|au sol sur piquet

Câblage
Double presse-étoupe.

Conforme à la norme EN60598-1 et à la règlementation en vigueur (o 'à la règlementation relative')

IK07 IP66

Données techniques

Im du système:	2270
W du système:	26.5
Im source:	3110
W source:	23
Efficacité lumineuse (lm/W, valeurs du système):	85.7
Im en mode secours:	-
Flux total émis à un angle de 90° ou plus [Lm]:	0
Light Output Ratio (L.O.R.) [%]:	73
Angle d'ouverture [°]:	46°
IRC (minimum):	80
Température de couleur [K]:	4000
MacAdam Step:	2

Durée de vie LED 1:	100,000h - L90 - B10 (Ta 25°C)
Code Lampe:	LED
Nombre de lampes par groupe optique:	1
Code ZVEI:	LED
Nombre de groupes optiques:	1
Plage de température ambiante opérative:	De -25°C à 35°C.
Durée de vie du produit à la température ambiante indiquée:	≥ 50.000h Ta=25°C
Facteur de puissance:	Voir Notice de montage
Courant d'appel:	5 A / 50 µs
Nombre maximal d'appareils par disjoncteur:	B10A: 31 appareils B16A: 50 appareils C10A: 52 appareils C16A: 85 appareils
Protection de surtension:	4kV Mode commun e 2kV Mode différenciel
Control:	DALI-2

Polaire

Imax=4158 cd

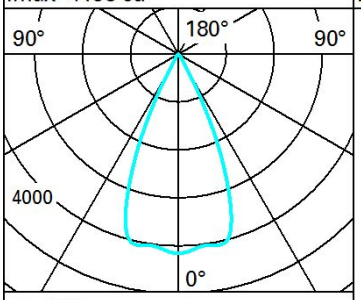

α=47°

Lux

h	d	Em	Emax
4	3.5	218	260
8	7	55	65
12	10.4	24	29
16	13.9	14	16

Isolux

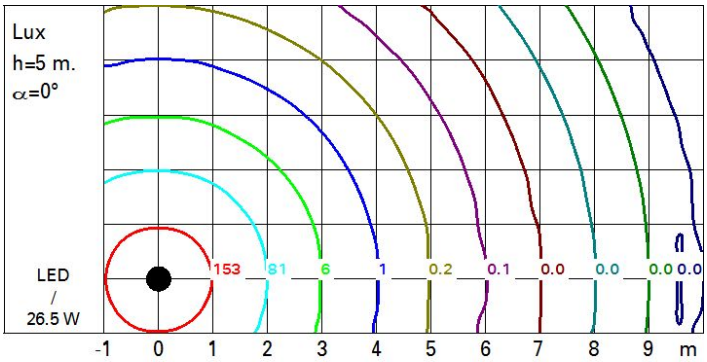

Diagramme UGR

Corrected UGR values (at 3110 lm bare lamp luminous flux)

Riflect.:											
ceil/cav		0.70	0.70	0.50	0.50	0.30	0.70	0.70	0.50	0.50	0.30
walls		0.50	0.30	0.50	0.30	0.30	0.50	0.30	0.50	0.30	0.30
work pl.		0.20	0.20	0.20	0.20	0.20	0.20	0.20	0.20	0.20	0.20
Room dim				viewed					viewed		
x	y			crosswise					endwise		
2H	2H	7.2	7.8	7.5	8.0	8.3	7.2	7.8	7.5	8.0	8.3
	3H	7.1	7.6	7.4	7.9	8.2	7.1	7.6	7.4	7.9	8.2
	4H	7.0	7.5	7.3	7.8	8.1	7.0	7.5	7.3	7.8	8.1
	6H	6.9	7.4	7.3	7.7	8.0	6.9	7.4	7.3	7.7	8.0
	8H	6.9	7.3	7.3	7.7	8.0	6.9	7.3	7.3	7.7	8.0
	12H	6.9	7.3	7.2	7.6	8.0	6.9	7.3	7.2	7.6	8.0
4H	2H	7.0	7.5	7.3	7.8	8.1	7.0	7.5	7.3	7.8	8.1
	3H	6.9	7.3	7.2	7.6	8.0	6.9	7.3	7.2	7.6	8.0
	4H	6.8	7.1	7.2	7.5	7.9	6.8	7.1	7.2	7.5	7.9
	6H	6.7	7.0	7.1	7.4	7.8	6.7	7.0	7.1	7.4	7.8
	8H	6.6	6.9	7.1	7.4	7.8	6.6	6.9	7.1	7.4	7.8
	12H	6.6	6.9	7.1	7.3	7.7	6.6	6.9	7.0	7.3	7.7
8H	4H	6.6	6.9	7.1	7.4	7.8	6.6	6.9	7.1	7.4	7.8
	6H	6.6	6.8	7.0	7.2	7.7	6.6	6.8	7.0	7.2	7.7
	8H	6.5	6.7	7.0	7.2	7.7	6.5	6.7	7.0	7.2	7.7
	12H	6.4	6.6	6.9	7.1	7.6	6.4	6.6	6.9	7.1	7.6
12H	4H	6.6	6.9	7.0	7.3	7.7	6.6	6.9	7.1	7.3	7.7
	6H	6.5	6.7	7.0	7.2	7.7	6.5	6.7	7.0	7.2	7.7
	8H	6.4	6.6	6.9	7.1	7.6	6.4	6.6	6.9	7.1	7.6

Variations with the observer position at spacing:

S =	1.0H	5.4 / -13.4	5.4 / -13.4
	1.5H	8.2 / -20.1	8.2 / -20.1
	2.0H	10.2 / -21.2	10.2 / -21.2