Palco

Design Artec Studio | **iGuzzini**

Dernière mise à jour des informations: Avril 2025

Configuration du produit: P605
P605: Petit corps - Blanc Chaud - optique ssp 7°

Référence produit
P605: Petit corps - Blanc Chaud - optique ssp 7°

Description technique
Projecteur d'intérieur orientable avec adaptateur pour installation sur rail à tension de réseau. Appareil réalisé en aluminium moulé sous pression. Grâce à sa double orientabilité, le projecteur pivote à 360° verticalement et s'incline de 90° horizontalement. Verrouillages mécaniques du pointage aussi bien sur l'axe vertical que sur l'axe horizontal. Groupe optique composé de LED C.o.B tonalité Warm White 3000K à rendu de couleur élevé technologie OPTI BEAM LENS, faisceau lumineux Superspot et bien défini. Ballast DALI à l'intérieur du cylindre.

Installation
Sur rail électrifié ou patère

Coloris	**Poids (Kg)**
Blanc (01) | Noir (04)	1.45

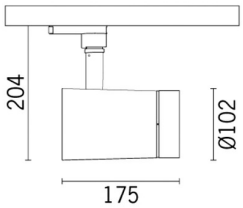

Montage
fixé à un rail 3 allumages

Câblage
Le produit comprend les composants DALI

Sistemi_di_controllo_compatibili:
Quick BLE
Quick DALI - Touch display 7"
Quick DALI LMS Quick
Master Pro Evo KNX

Conforme à la norme EN60598-1 et à la règlementation en vigueur (o 'à la règlementation relative')

IP20 IP40 Pour le montage optique

Données techniques

Im du système:	292
W du système:	8.5
Im source:	540
W source:	5.6
Efficacité lumineuse (lm/W, valeurs du système):	34.3
Im en mode secours:	-
Flux total émis à un angle de 90° ou plus [Lm]:	0
Light Output Ratio (L.O.R.) [%]:	54
Angle d'ouverture [°]:	8°
IRC (minimum):	90
Température de couleur [K]:	3000
MacAdam Step:	2

Durée de vie LED 1:	> 50,000h - L80 - B10 (Ta 25°C)
Code Lampe:	LED
Nombre de lampes par groupe optique:	1
Code ZVEI:	LED
Nombre de groupes optiques:	1
Facteur de puissance:	Voir Notice de montage
Courant d'appel:	5 A / 50 µs
Nombre maximal d'appareils par disjoncteur:	B10A: 31 appareils B16A: 50 appareils C10A: 52 appareils C16A: 85 appareils
% minimum de gradation:	1
Protection de surtension:	4kV Mode commun e 3kV Mode différenciel
Control:	DALI-2

Polaire

Imax=10821 cd

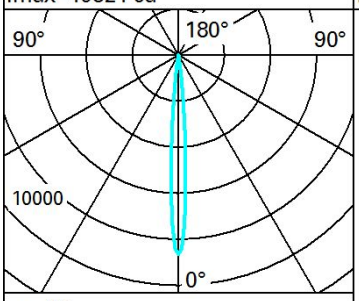

α=8°

Lux

h	d	Em	Emax
2	0.3	2120	2705
4	0.6	530	676
6	0.9	236	301
8	1.2	133	169

Coefficients d'utilisation

R	77	75	73	71	55	53	33	00	DRR
K0.8	48	46	44	42	45	43	43	41	77
1.0	50	48	46	45	47	46	46	44	81
1.5	53	51	50	49	51	49	49	47	87
2.0	55	53	52	51	53	52	51	50	92
2.5	56	55	54	53	54	53	53	51	95
3.0	57	56	55	55	55	54	54	52	97
4.0	57	57	56	56	56	55	55	53	99
5.0	58	57	57	57	56	56	55	54	100
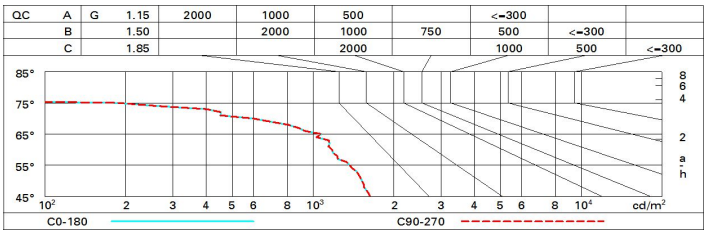
Courbe limite de luminance