Linealuce

Design Jean-Michel Wilmotte **iGuzzini**

Dernière mise à jour des informations: Mai 2025

Configuration du produit: S975
S975: 27 saillie Full Remote - Warm White - 48Vdc - L=920mm - Optique Spot

Référence produit
S975: 27 saillie Full Remote - Warm White - 48Vdc - L=920mm - Optique Spot

Description technique
Appareil linéaire pour éclairage à lumière directe, conçu pour l'utilisation de sources lumineuses à LED monochromes. Le produit peut être installé avec des paires de bras, patères pour application sur plafond/dans le sol/en applique, piquet, tiges et filin de suspension (à commander séparément). Corps en aluminium extrudé, avec embouts en aluminium moulé sous pression, comprenant les joints en silicone et soumis à un prétraitement multi-phases consistant principalement au dégraissage, au traitement au fluor-zirconium (couche de protection superficielle) et à l'étanchéisation (couche nano-structurée aux silanes). L'étape suivante de peinture est assurée avec un primaire et une peinture acrylique liquide, cuite à 150° apportant une haute résistance aux agents atmosphériques et aux ultraviolets. Groupe optique fermé en partie supérieure par un verre transparent de 3 mm d'épaisseur fixé avec du silicone. Équipé d'un circuit multi-LED de puissance couleur Warm White. La carte de contrôle 48 Vdc (version DMX et version DALI disponibles) et l'alimentation sont à acheter séparément. Équipé d'un connecteur à bague filetée IP68. Les produits sont équipés d'un double connecteur (mâle/femelle) en prévision du câblage passant et de l'application en lignes continues. Le produit présente un cache de fermeture (protégé des rayons UV) pour la couverture des câbles afin de les protéger de la saleté et des rayons UV. Système optique Opti Beam Lens à optique Spot. Toutes les vis extérieures sont en acier inox A2.

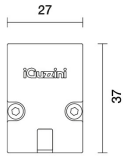

Installation
Pour l'installation, des accessoires à acheter séparément sont disponibles : bras pour installation murale à des hauteurs inférieures à 3 m, bras pour installation murale à des hauteurs supérieures à 3 m, patères pour installation au plafond ou en surface, piquets, tiges et filins de suspension.

Coloris	Poids (Kg)
Blanc (01) | Noir (04) | Gris (15) | Marrone Ruggine (F5)	1.12

Montage
applique sur bras|applique murale|en saillie au plafond

Câblage
En applique, sur mur, sur piquet et en suspension.

Remarque
Équipé d'un connecteur à bague filetée IP68. Les produits sont équipés d'un double connecteur (mâle/femelle) en prévision du câblage passant et de l'application en lignes continues. La carte de contrôle et l'alimentation sont déportées et doivent être achetées séparément.

Conforme à la norme EN60598-1 et à la règlementation en vigueur (o 'à la règlementation relative')

IK06 IP66

Données techniques

Im du système:	1118	MacAdam Step:	3
W du système:	11.5	Durée de vie LED 1:	100,000h - L85 - B10 (Ta 25°C)
Im source:	1720	Durée de vie LED 2:	100,000h - L85 - B10 (Ta 40°C)
W source:	8.9	Voltage [V]:	48
Efficacité lumineuse (lm/W, valeurs du système):	97.2	Code Lampe:	LED
Im en mode secours:	-	Nombre de lampes par groupe optique:	1
Flux total émis à un angle de 90° ou plus [Lm]:	0	Code ZVEI:	LED
Light Output Ratio (L.O.R.) [%]:	65	Nombre de groupes optiques:	1
Angle d'ouverture [°]:	10°	Plage de température ambiante opérative:	De -30°C à 50°C.
IRC (minimum):	80	Control:	PWM
Température de couleur [K]:	3000		

Polaire

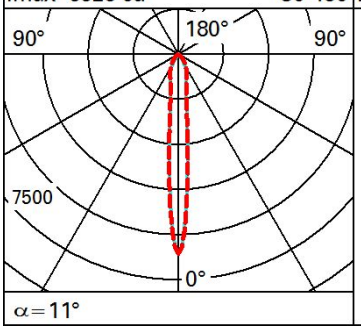

Lux

h	d1	d2	Em	Emax
2	0.4	0.3	1288	1656
4	0.7	0.7	322	414
6	1.1	1	143	184
8	1.5	1.4	80	104

Coefficients d'utilisation

R	77	75	73	71	55	53	33	00	DRR
K0.8	56	52	50	48	52	50	49	47	72
1.0	59	56	53	52	55	53	53	50	77
1.5	63	60	58	57	60	58	57	55	85
2.0	65	63	62	60	62	61	60	58	90
2.5	66	65	64	63	64	63	62	60	93
3.0	67	66	65	65	65	64	64	62	95
4.0	68	67	67	66	66	66	65	63	97
5.0	69	68	68	67	67	67	66	64	98
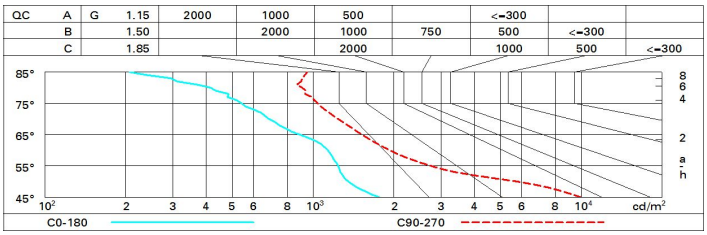
Courbe limite de luminance