iGuzzini

2.518.969.02
IS08259/02

TECNICA
PRO

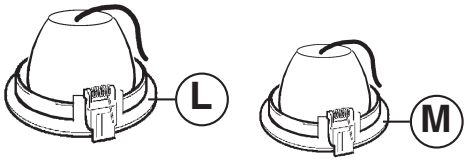

ATTENZIONE:
LA SICUREZZA DELL'APPARECCHIO E' GARANTITA SOLO CON L'USO APPROPRIATO DELLE SEGUENTI ISTRUZIONI; PERTANTO E' NECESSARIO CONSERVARLE.

WARNING:
THE SAFETY OF THIS FIXTURE IS GUARANTEED ONLY IF YOU COMPLY WITH THESE INSTRUCTIONS; REMEMBER TO CONSERVE IN A SAFE PLACE.

ATTENTION:
LA SECUTIE DE L'APPAREIL N'EST GARANTIE QU'EN CAS D'UTILISATION CORRECTE DES INSTRUCTIONS SUIVANTES; IL FAUT PAR CONSEQUENT LES CONSERVER.

ACHTUNG:
DIE SICHERHEIT DES GERÄTES WIRD NUR DURCH SACHGEMÄSSE BEFOLGUNG NACHSTEHENDER ANWEISUNGEN GEWÄHRLEISTET; IHRE AUFBEWAHRUNG IST DESHALB SEHR WICHTIG.

OPGELET:
DE VEILIGHEID VAN DI ATOESTEL IS SLECHTS DAN GEGARANDEERD ALS INDIEN DE VOLGENDE INSTRUCTIES STRIKT WORDEN TOEGEPAST: DAAROM MOET MEN ZE OOK BEWAREN.

ATENCION:
LA SEGURIDAD DEL APARATO SE GARANTIZA SOLO CUMPLIENDO CUIDADOSAMENTE LAS SIGUIENTES INSTRUCCIONES; POR ELLO, ES NECESARIO CONSERVARLAS.

BEMÆRK:
SIKKERHEDEN VED BRUG AF ARMATURET KAN KUN GARANTERES, HVIS DISSE ANVISNINGER FØLGES; SØRG DERFOR FOR AT GEMME DEM.

ADVARSEL:
SIKKERHETEN TIL DETTE APPARATET GARANTERES KUN HVIS DU OVERHOLDER DISSE INSTRUKSJONENE; HUSK Å OPPBEVARE DEM PÅ ET TRYGT STED.

OBSERVERA!
UTRUSTNINGENS SÄKERHET KAN ENDAST GARANTERAS OM DESSA ANVISNINGAR RESPEKTERAS I DETALJ. SPARA DÄRFÖR DESSA ANVISNINGAR FÖR FRAMTIDA KONSULTATION.

ВНИМАНИЕ:
МЫ ГАРАНТИРУЕМ БЕЗОПАСНУЮ ЭКСПЛУАТАЦИЮ ИЗДЕЛИЯ ТОЛЬКО ПРИ СОБЛЮДЕНИИ СЛЕДУЮЩИХ ИНСТРУКЦИЙ; С ЭТОЙ ЦЕЛЬЮ НЕОБХОДИМО СОХРАНИТЬ ДАННУЮ БРОШЮРУ.

警告
为确保该装置安全，请遵守操作指示；并于安全场所放置。

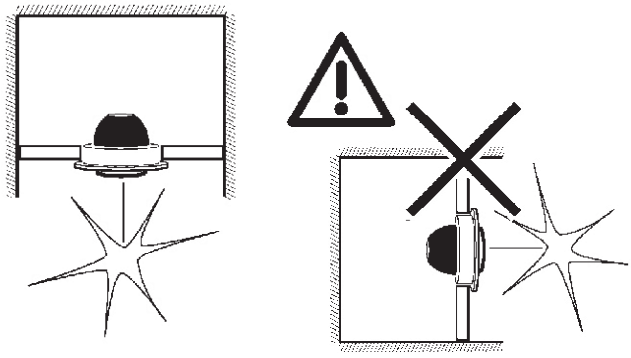

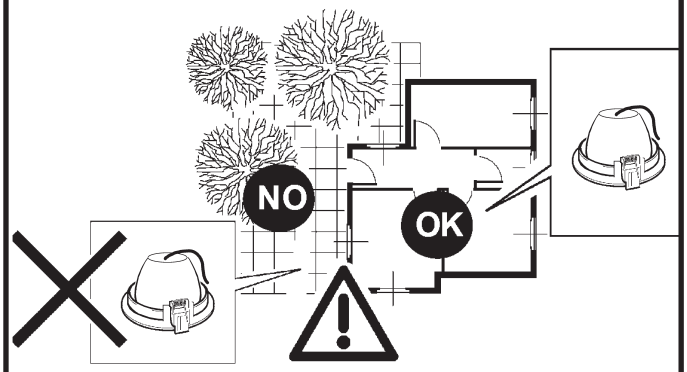

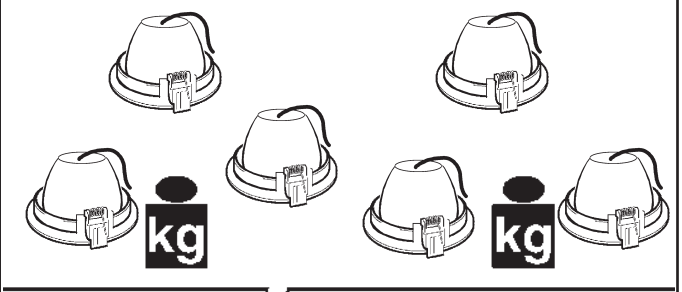

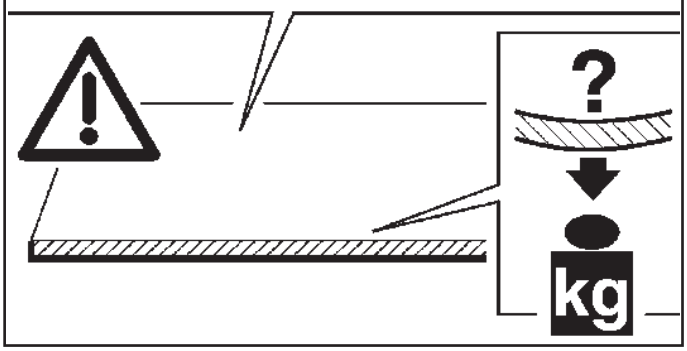

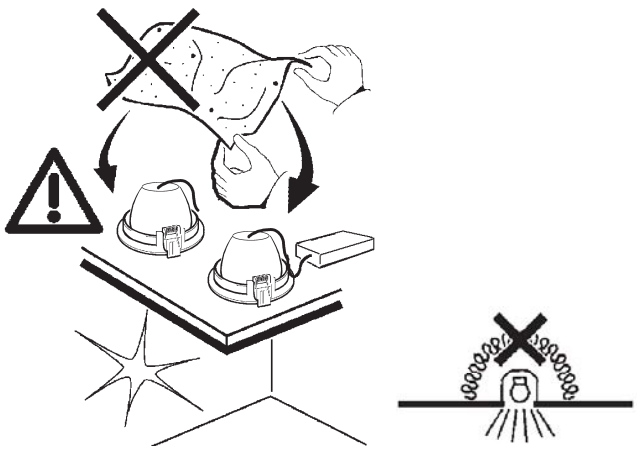

I *L'apparecchio non deve, in alcuna circostanza, essere coperto con materiale isolante o similare.*

GB *The fixture must not be covered, under any circumstances, by insulating materia ls or the like.*

F *L'appareil ne doit, en aucun cas, être couvert par un matériau isolant ou autre.*

D *Das Gerät darf auf keinen Fall mit isoliermaterial oder ähnlichem bedeckt werden.*

NL *Het apparaat mag in geen geval bedekt worden met isoleringsmateriaal of dergelijke.*

E *El aparado no debe ser protegido con material aislante o parecido, por ningúna causa.*

N *Apparatet må aldri i noen som helst tilfeller dekkes med isolerende materiale eller lignende.*

DK *Apparatet må under ingen omstændigheder tildækkes med isolerende materiale eller lignende materiale.*

S *Utrustningen får inte under några omständigheter täckas över med isolerande material eller liknande.*

RUS [illegible]

CN 装置在任何情况下都不能用绝缘材料或类似物覆盖.

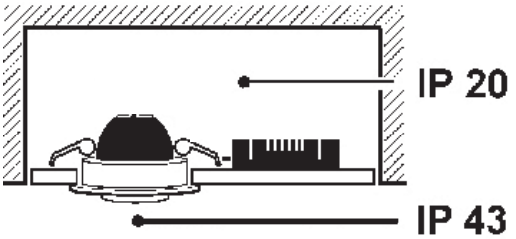

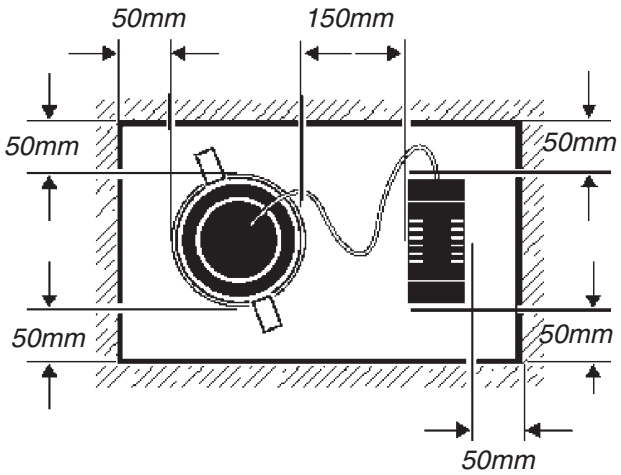

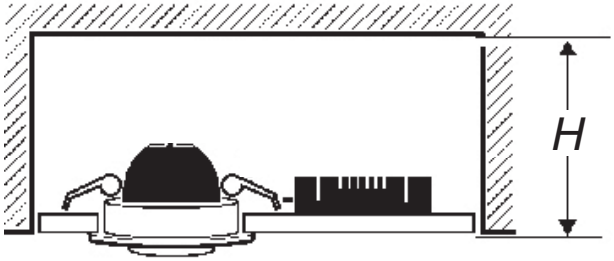

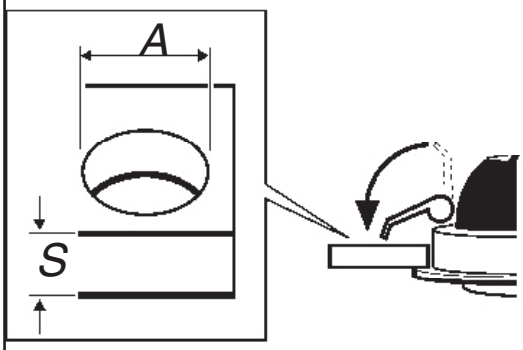

ART.	A mm	S mm	H mm
MK88 - MK89 - MK90 - MK91 - MK93 - MR99 MS00 - MS01 - MS02 - MS03 - MS04 - MS05 MS06 - MS07 - MS08 - MS09 - MS10 - MS11 MS12 - MS13 - MS14 - MS15 - MS16	180	1 ÷ 30	200
MS17 - MS18 - MS19 - MS20 - MS21 - MS22 MS23 - MS24 - MS25 - MS26 - MS27 - MS28 MS29 - MS30 - MS31 - MS32 - MS33 - MS34 MS35 - MS36 - MS37- MS38 - MS39 - MS40	240		

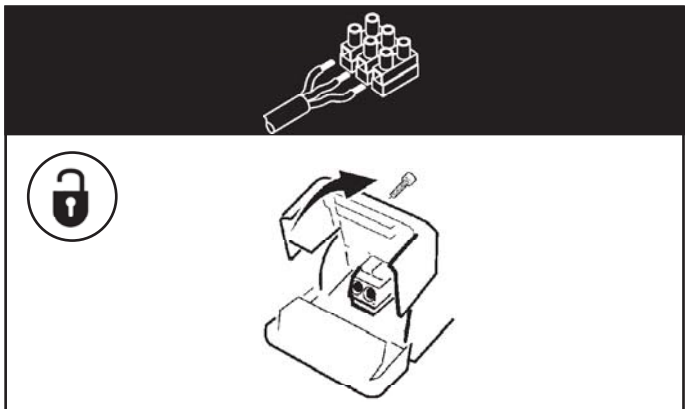

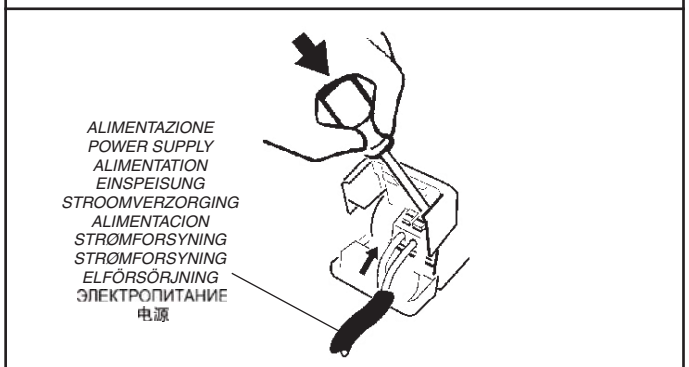

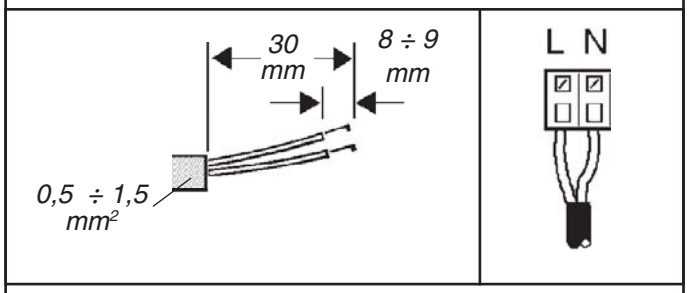

DALI

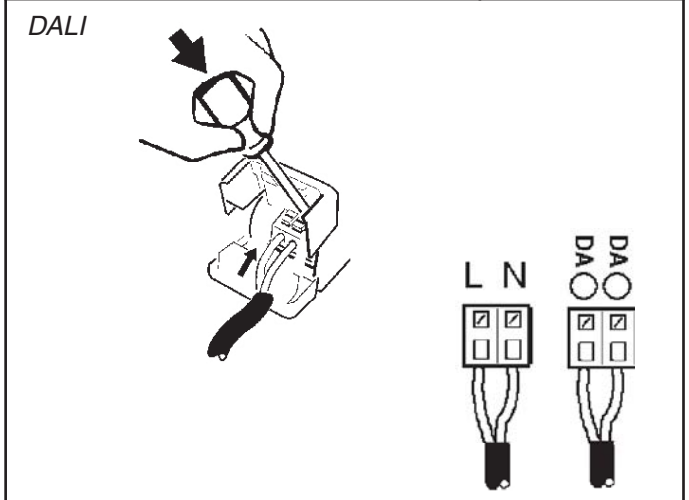

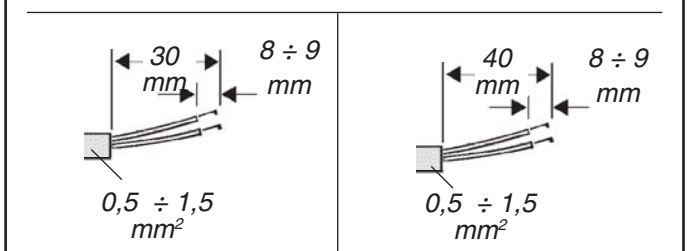

ALIMENTAZIONE
POWER SUPPLY
ALIMENTATION
EINSPEISUNG
STROOMVERZORGING
ALIMENTACION
STRØMFORSYNING
STRØMFORSYNING
ELFÖRSÖRJNING
ЭЛЕКТРОПИТАНИЕ
电源

LINEA PER DIMMERAZIONE(DALI)
LINE FOR DIMMING(DALI)
LIGNE POUR GRADATION(DALI)
PRODUKTLINIE ZUR DIMMUNG(DALI)
LIJN VOOR DIMMER(DALIA)
LÍNEA PARA REGULACIÓN INTENSIDAD LUMINOSA(DALI)
KREDS TIL DÆMPNING(DALI)
DIMMERLINJE(DALI)
DIMMERLINJE (DALI)
ЛИНИЯ ДЛЯ РЕГУЛЯЦИИ МОЩНОСТИ СВЕТА ЛАМПЫ(DALI)
调光线 (DALI)

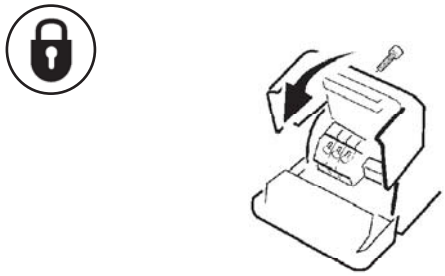

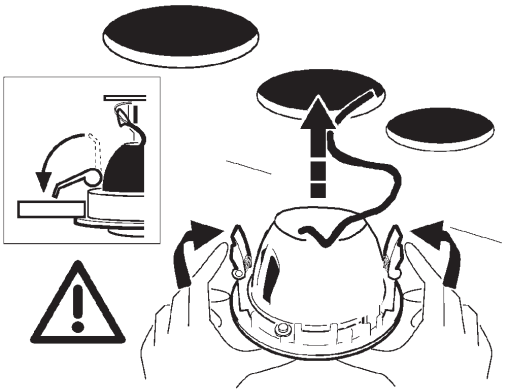

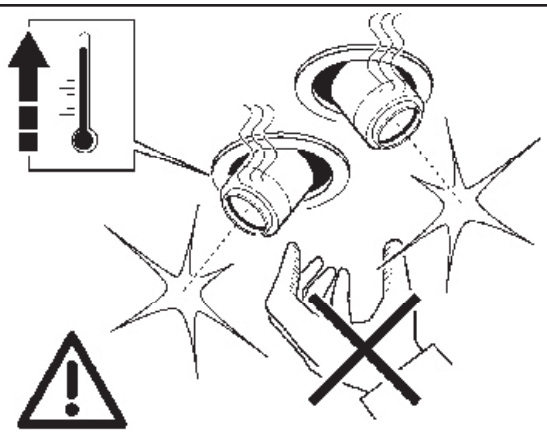

ART.	art.	art.
MK88 - MK89 - MK90 - MK91 - MK93 - MR99 MS00 - MS01 - MS02 - MS03 - MS04 - MS05 MS06 - MS07 - MS08 - MS09 - MS10 - MS11 MS12 - MS13 - MS14 - MS15 - MS16	1191	MW51
MS17 - MS18 - MS19 - MS20 - MS21 - MS22 MS23 - MS24 - MS25 - MS26 - MS27 - MS28 MS29 - MS30 - MS31 - MS32 - MS33 - MS34 MS35 - MS36 - MS37- MS38 - MS39 - MS40	1192	MW52

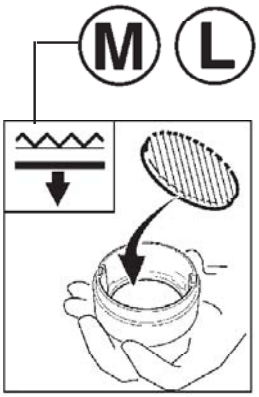

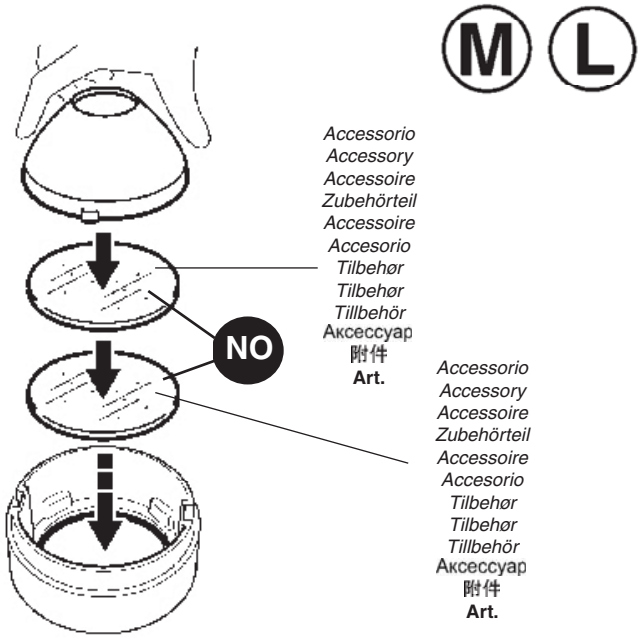

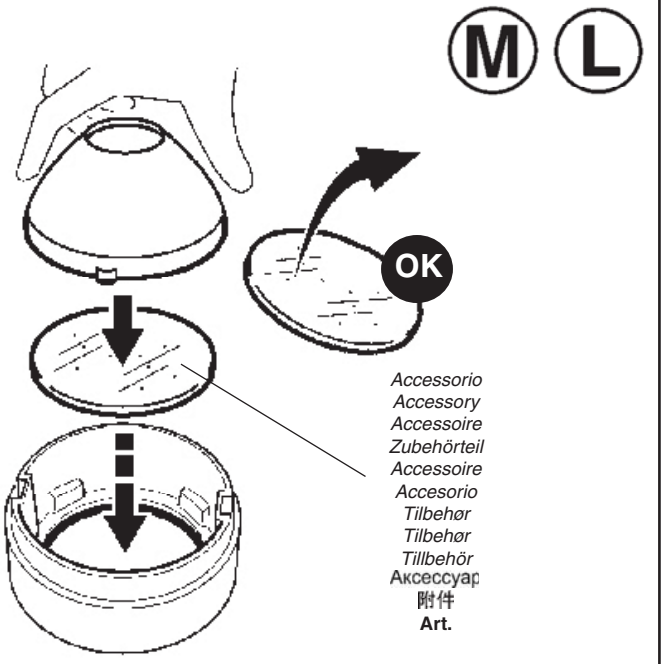

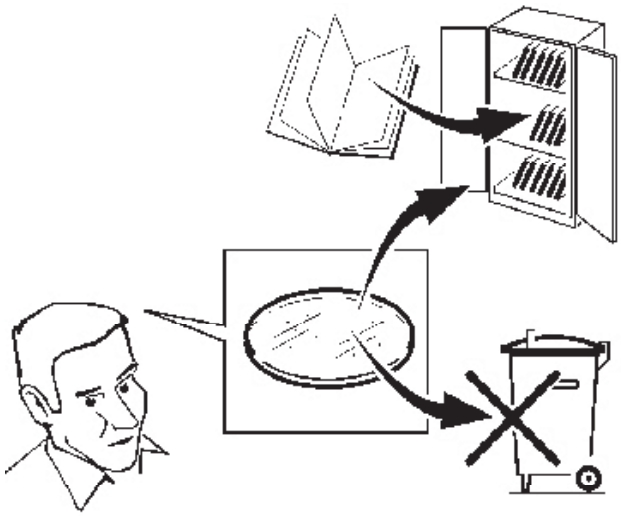

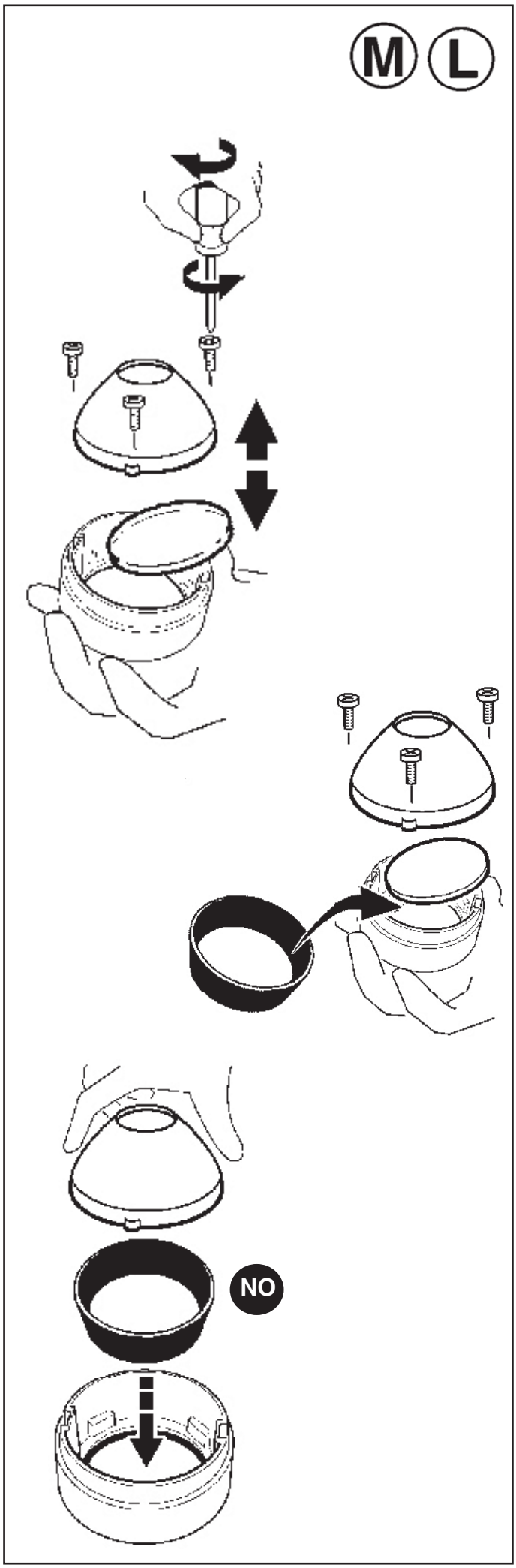
M
L
NO

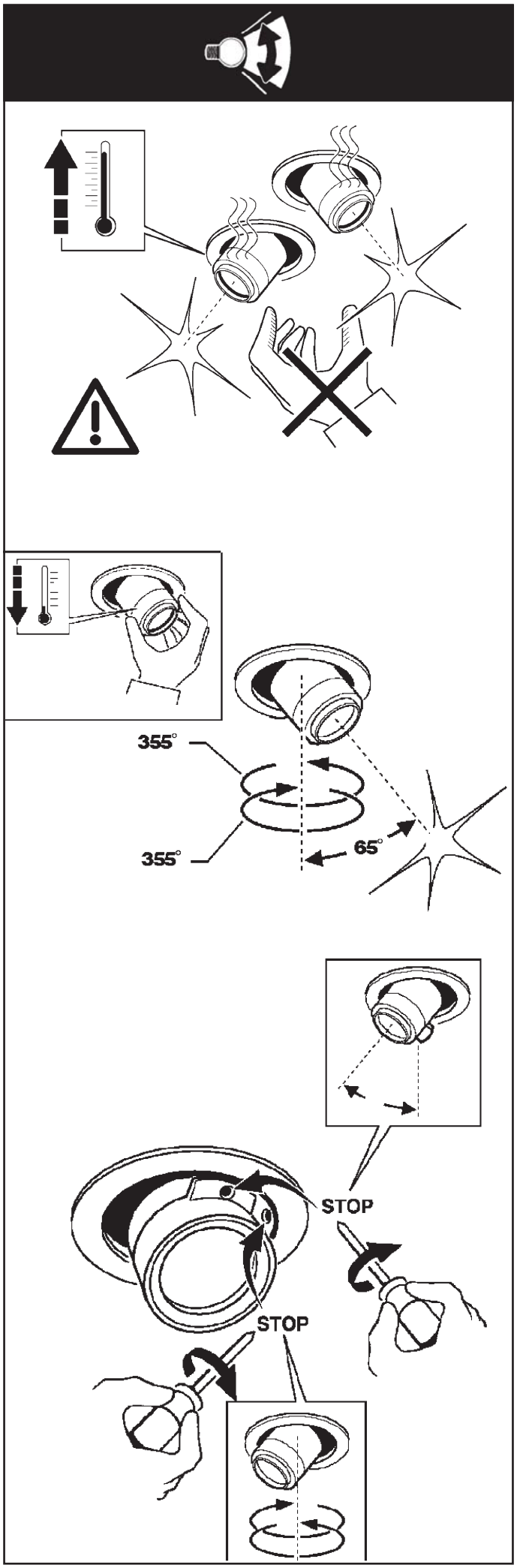
355°
355°
65°
STOP
STOP

VETRO SODICO-CALCICO TEMPRATO
TEMPERED SODA-LIME GLASS
VERRE SODIQUE-CALCIQUE TEMPRÉ
NATRIUM-KALZIUM-GLAS
GETEMPERD NATRIUMKALKGLAS
CRISTAL SÓDICO-CALCÁREO TEMPLADO
HÆRDET NATRONKALKGLAS
TEMPERERT KALK-NATRON-GLASS
HÄRDAT KALK-SODAGLAS
ЗАКАЛЕННОЕ НАТРИЕВО-КАЛЬЦИЕВОЕ СТЕКЛО
钢化钙钠玻璃

I *Sostituire lo schermo di protezione danneggiato, richiedendo le specifiche tecniche al costruttore. Non utilizzare l'apparecchio senza lo schermo.*
Attenzione agli oggetti deteriorabili dai raggi U.V. .

GB *Replace the damaged protective screen, requesting the technical specifications from the manufacturer. Do not use the luminaire without the screen.*
Be careful of the objects that deteriorate when exposed to UV rays.

F *Remplacez l'écran de protection endommagé en demandant au fabricant les spécifications techniques correspondantes. N'utilisez pas l'appareil sans écran.*
Attention aux objets craignant les rayons U.V.

D *Ein beschädigter Schutzschirm muß ersetzt werden. Verlangen Sie vom Hersteller Angaben hinsichtlich der technischen Daten. Die Leuchte darf auf keinen Fall ohne diesen Schirm eingesetzt werden.*
Vorsicht bei Artikeln, die durch UV-Strahlen beschädigt werden könnten.

NL *Vervang het protectiescherm als het beschadigd is en verlang van de fabrikant de juiste technische eigenschappen. Gebruik het apparaat niet zonder het scherm.*
Wees voorzichtig met voorwerpen die door de ultraviolette stralen bedorven kunnen worden.

E *Sustituir la pantalla de protección dañada solicitando las respectivas especificaciones técnicas al fabricante. No utilizar el aparato sin la pantalla.*
Cuidado con los objetos deteriorables por los rayos ultravioletas.

DK *Udskift en beskadiget beskyttelsesskærm; og spørg fabrikanten til råds vedrørende de tekniske detaljer. Brug ikke armaturet uden skærm.*
Vær opmærksom på genstande, der kan nedbrydes af U.V. stråler.

N *Skift ut ødelagte verneskjermer, be om tekniske spesifikasjoner fra produsenten. Ikke bruk lysarmaturen uten skjermen.*
Vær forsiktig med gjenstander som forringes ved eksponering for UV-stråler.

S *Byt ut skadade skyddsskärmar. Rådfråga tillverkaren om tekniska specifikationer. Använd inte utrustningen utan skärmen.*
Var försiktig med föremål som kan skadas av U.V.-strålar.

RUS Замените поврежденный защитный экран, запросив у производителя технические спецификации.
Не используйте прибор без экрана.
Обращайте внимание на предметы, которые могут быть повреждены под воздействием УФ излучения.

CN 一旦玻璃破碎后产品将不能再使用，须联系生产商予以更换。
请勿使用无保护屏的光源。
注意那些受紫外线照射易损坏的物品。

SOSTITUZIONE DEL LED
REPLACING THE LED
REMPLACEMENT DE LA LED
AUSTAUSCHEN DER LED
VERVANGEN VAN DE LED
REEMPLAZO DEL LED
UDSKIFTNING AF LYSDIODE
BYTE AV LYSDIOD
UTSKIFTING AV DEN LYSEMITTERENDE DIODEN
Замена светодиода
发光二极管替换

I *N.B.: Per la sostituzione del LED contattare l'azienda iGuzzini.*

GB *N.B.: For information on LED replacement please contact iGuzzini.*

F *N.B.: Pour procéder au remplacement de la LED, adressez-vous à la société iGuzzini.*

D *Ñ.B.: Bezüglich des Austausches der LED kontaktieren Sie bitte die Firma iGuzzini.*

NL *N.B.: Voor het vervangen van de LED neemt u contact op met het bedrijf iGuzzini.*

E *NOTA: Para sustituir el LED llame a la empresa iGuzzini.*

DK *N.B.: For udskiftning af lysdioden, skal man kontakte iGuzzini.*

N *N.B.: For informasjon om skifte av LED, vennligst ta kontakt med iGuzzini.*

S *OBS! För byte av lysdioden, kontakta företaget iGuzzini.*

RUS ПРИМЕЧАНИЕ: Для замены СИДов обращайтесь в компанию iGuzzini.

CN 注意：如需LED更换的信息，请联系iGuzzini。

Headquarters iGuzzini illuminazione spa
via Mariano Guzzini, 37 - 62019 Recanati Italy

2.518.543.00 IS08261/00 iGuzzini ART.	fattore di potenza power factor facteur de puissance Leistungsfaktor vermogensfactor factor de potencia effektfaktor effektfaktor effektfaktor фактор мощности 功率因数	corrente assorbita absorbed current courant absorbé Stromaufnahme stroomopname corriente absorbida absorberet strøm absorbert strøm tillförd ström поглощаемая мощность 电源电流 (A)	Vf
MK88 - MK89 - MK90 MK91 - MK93 - MR99 MS00 - MS01 - MS02 MS03 - MS04 - MS05 MS06 - MS07 - MS08 MS09 - MS10 - MS11 MS12 - MS13 - MS14 MS15 - MS16	0,9	0,09	/
MS17 - MS18 - MS19 MS20 - MS21 - MS22 MS23 - MS24 - MS25 MS26 - MS27 - MS28 MS29 - MS30 - MS31 MS32 - MS33 - MS34 MS35 - MS36 - MS37 MS38 - MS39 - MS40	0,9	0,155	/
MS41 - MS42 - MS43 - MS44	/	0,6	3,5
MS45 - MS46 - MS47 - MS48	/	0,6	10,5
MS49		0,5 R - 0,6 GB	
MS50 - MS51 - MS52 - MS53	/	0,6	7,5
MS54 - MS55 - MS56 - MS57	/	0,6	11,5
MS58 - MS59 - MS60 - MS61	0,9	0,05	/
MS62		0,2	
MS63 - MS64 - MS65 - MS66	0,9	0,09	
MS67		0,2	
MS71 - MS72	0,6	0,11	
MS73 MS74	0,95	0,2	
MS77 - MS78	0,9	0,2	
MS79 - MS80		0,36	
MS82	0,9	(35W)0,2 - (70W)0,36	
MS83 - MS84		(35W)0,2 (50W)0,24 (70W)0,36 (100W)0,47	
MS85 - MS86	0,9	0,7	
MS87 - MS88	0,9	(50W)0,24 - (100W)0,47	
MS92 - MS93	0,9	0,11	
MS94 - MS95 - MS98 - MS99 MT04	0,9	0,2	
MT00 - MT01 - MT06	0,9	0,36	
MT02 - MT03 - MT05	0,9	0,24	
MT07	0,9	(35W)0,2 (50W)0,24 (70W)0,36 (100W)0,47	
MT08	0,9	0,7	
MT09	0,95	(50W)0,24 - (100W)0,47	

2.518.543.00 IS08261/00 iGuzzini ART.	fattore di potenza power factor facteur de puissance Leistungsfaktor vermogensfactor factor de potencia effektfaktor effektfaktor effektfaktor фактор мощности 功率因数	corrente assorbita absorbed current courant absorbé Stromaufnahme stroomopname corriente absorbida absorberet strøm absorbert strøm tillförd ström поглощаемая мощность 电源电流 (A)	Vf
MK88 - MK89 - MK90 MK91 - MK93 - MR99 MS00 - MS01 - MS02 MS03 - MS04 - MS05 MS06 - MS07 - MS08 MS09 - MS10 - MS11 MS12 - MS13 - MS14 MS15 - MS16	0,9	0,09	/
MS17 - MS18 - MS19 MS20 - MS21 - MS22 MS23 - MS24 - MS25 MS26 - MS27 - MS28 MS29 - MS30 - MS31 MS32 - MS33 - MS34 MS35 - MS36 - MS37 MS38 - MS39 - MS40	0,9	0,155	/
MS41 - MS42 - MS43 - MS44	/	0,6	3,5
MS45 - MS46 - MS47 - MS48	/	0,6	10,5
MS49		0,5 R - 0,6 GB	
MS50 - MS51 - MS52 - MS53	/	0,6	7,5
MS54 - MS55 - MS56 - MS57	/	0,6	11,5
MS58 - MS59 - MS60 - MS61	0,9	0,05	/
MS62		0,2	
MS63 - MS64 - MS65 - MS66	0,9	0,09	
MS67		0,2	
MS71 - MS72	0,6	0,11	
MS73 MS74	0,95	0,2	
MS77 - MS78	0,9	0,2	
MS79 - MS80		0,36	
MS82	0,9	(35W)0,2 - (70W)0,36	
MS83 - MS84		(35W)0,2 (50W)0,24 (70W)0,36 (100W)0,47	
MS85 - MS86	0,9	0,7	
MS87 - MS88	0,9	(50W)0,24 - (100W)0,47	
MS92 - MS93	0,9	0,11	
MS94 - MS95 - MS98 - MS99 MT04	0,9	0,2	
MT00 - MT01 - MT06	0,9	0,36	
MT02 - MT03 - MT05	0,9	0,24	
MT07	0,9	(35W)0,2 (50W)0,24 (70W)0,36 (100W)0,47	
MT08	0,9	0,7	
MT09	0,95	(50W)0,24 - (100W)0,47	

2.510.265.00
IS17049/00

iGuzzini

IT Questo prodotto contiene una sorgente luminosa di classe di efficienza energetica " E ".

EN This product contains an energy-efficiency class light source " E ".

FR Ce produit est équipé d'une source lumineuse classée en termes d'efficacité énergétique " E ".

DE Dieses Produkt enthält eine Lichtquelle der Energieeffizienzklasse " E ".

NL Este producto contiene una lámpara de clase de eficiencia energética " E ".

ES Dit product bevat een lichtbron met energie-efficiëntieklasse " E ".

DA Dette produkt indeholder en lyskilde med energieffektivitetsklasse " E ".

NO Dette produktet inneholder en lyskilde med energieffektivitetsklasse " E ".

SV Denna produkt innehåller en ljuskälla med energimärkning " E ".

RU Это изделие содержит источник света класса энергоэффективности " E ".

ZH 本产品包含一个能效级别的灯泡。" E ".

AR يحتوي هذا المنتج على مصدر ضوء من فئة كفاءة الطاقة. " E ".

2.510.265.00
IS17049/00

iGuzzini

IT Questo prodotto contiene una sorgente luminosa di classe di efficienza energetica " E ".

EN This product contains an energy-efficiency class light source " E ".

FR Ce produit est équipé d'une source lumineuse classée en termes d'efficacité énergétique " E ".

DE Dieses Produkt enthält eine Lichtquelle der Energieeffizienzklasse " E ".

NL Este producto contiene una lámpara de clase de eficiencia energética " E ".

ES Dit product bevat een lichtbron met energie-efficiëntieklasse " E ".

DA Dette produkt indeholder en lyskilde med energieffektivitetsklasse " E ".

NO Dette produktet inneholder en lyskilde med energieffektivitetsklasse " E ".

SV Denna produkt innehåller en ljuskälla med energimärkning " E ".

RU Это изделие содержит источник света класса энергоэффективности " E ".

ZH 本产品包含一个能效级别的灯泡。" E ".

AR يحتوي هذا المنتج على مصدر ضوء من فئة كفاءة الطاقة. " E ".

2.510.265.00
IS17049/00

iGuzzini

IT Questo prodotto contiene una sorgente luminosa di classe di efficienza energetica " E ".

EN This product contains an energy-efficiency class light source " E ".

FR Ce produit est équipé d'une source lumineuse classée en termes d'efficacité énergétique " E ".

DE Dieses Produkt enthält eine Lichtquelle der Energieeffizienzklasse " E ".

NL Este producto contiene una lámpara de clase de eficiencia energética " E ".

ES Dit product bevat een lichtbron met energie-efficiëntieklasse " E ".

DA Dette produkt indeholder en lyskilde med energieffektivitetsklasse " E ".

NO Dette produktet inneholder en lyskilde med energieffektivitetsklasse " E ".

SV Denna produkt innehåller en ljuskälla med energimärkning " E ".

RU Это изделие содержит источник света класса энергоэффективности " E ".

ZH 本产品包含一个能效级别的灯泡。" E ".

AR يحتوي هذا المنتج على مصدر ضوء من فئة كفاءة الطاقة. " E ".

2.510.265.00
IS17049/00

iGuzzini

IT Questo prodotto contiene una sorgente luminosa di classe di efficienza energetica " E ".

EN This product contains an energy-efficiency class light source " E ".

FR Ce produit est équipé d'une source lumineuse classée en termes d'efficacité énergétique " E ".

DE Dieses Produkt enthält eine Lichtquelle der Energieeffizienzklasse " E ".

NL Este producto contiene una lámpara de clase de eficiencia energética " E ".

ES Dit product bevat een lichtbron met energie-efficiëntieklasse " E ".

DA Dette produkt indeholder en lyskilde med energieffektivitetsklasse " E ".

NO Dette produktet inneholder en lyskilde med energieffektivitetsklasse " E ".

SV Denna produkt innehåller en ljuskälla med energimärkning " E ".

RU Это изделие содержит источник света класса энергоэффективности " E ".

ZH 本产品包含一个能效级别的灯泡。" E ".

AR يحتوي هذا المنتج على مصدر ضوء من فئة كفاءة الطاقة. " E ".

2.510.265.00
IS17049/00

iGuzzini

IT Questo prodotto contiene una sorgente luminosa di classe di efficienza energetica " E ".

EN This product contains an energy-efficiency class light source " E ".

FR Ce produit est équipé d'une source lumineuse classée en termes d'efficacité énergétique " E ".

DE Dieses Produkt enthält eine Lichtquelle der Energieeffizienzklasse " E ".

NL Este producto contiene una lámpara de clase de eficiencia energética " E ".

ES Dit product bevat een lichtbron met energie-efficiëntieklasse " E ".

DA Dette produkt indeholder en lyskilde med energieffektivitetsklasse " E ".

NO Dette produktet inneholder en lyskilde med energieffektivitetsklasse " E ".

SV Denna produkt innehåller en ljuskälla med energimärkning " E ".

RU Это изделие содержит источник света класса энергоэффективности " E ".

ZH 本产品包含一个能效级别的灯泡。" E ".

AR يحتوي هذا المنتج على مصدر ضوء من فئة كفاءة الطاقة. " E ".

2.510.265.00
IS17049/00

iGuzzini

IT Questo prodotto contiene una sorgente luminosa di classe di efficienza energetica " E ".

EN This product contains an energy-efficiency class light source " E ".

FR Ce produit est équipé d'une source lumineuse classée en termes d'efficacité énergétique " E ".

DE Dieses Produkt enthält eine Lichtquelle der Energieeffizienzklasse " E ".

NL Este producto contiene una lámpara de clase de eficiencia energética " E ".

ES Dit product bevat een lichtbron met energie-efficiëntieklasse " E ".

DA Dette produkt indeholder en lyskilde med energieffektivitetsklasse " E ".

NO Dette produktet inneholder en lyskilde med energieffektivitetsklasse " E ".

SV Denna produkt innehåller en ljuskälla med energimärkning " E ".

RU Это изделие содержит источник света класса энергоэффективности " E ".

ZH 本产品包含一个能效级别的灯泡。" E ".

AR يحتوي هذا المنتج على مصدر ضوء من فئة كفاءة الطاقة. " E ".

2.510.265.00
IS17049/00

iGuzzini

IT Questo prodotto contiene una sorgente luminosa di classe di efficienza energetica " E ".

EN This product contains an energy-efficiency class light source " E ".

FR Ce produit est équipé d'une source lumineuse classée en termes d'efficacité énergétique " E ".

DE Dieses Produkt enthält eine Lichtquelle der Energieeffizienzklasse " E ".

NL Este producto contiene una lámpara de clase de eficiencia energética " E ".

ES Dit product bevat een lichtbron met energie-efficiëntieklasse " E ".

DA Dette produkt indeholder en lyskilde med energieffektivitetsklasse " E ".

NO Dette produktet inneholder en lyskilde med energieffektivitetsklasse " E ".

SV Denna produkt innehåller en ljuskälla med energimärkning " E ".

RU Это изделие содержит источник света класса энергоэффективности " E ".

ZH 本产品包含一个能效级别的灯泡。" E ".

AR يحتوي هذا المنتج على مصدر ضوء من فئة كفاءة الطاقة. " E ".