iGuzzini

1.154.716.03
IS17238/04

LIGHT SHED 14

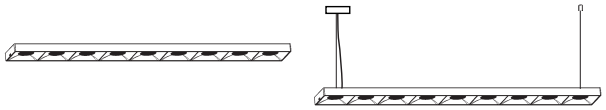

IT Attenzione:
La sicurezza dell'apparecchio e' garantita solo con l'uso appropriato delle seguenti istruzioni; pertanto e' necessario conservarle.

EN Warning:
The safety of this fixture is guaranteed only if you comply with these instructions; remember to conserve in a safe place.

FR Attention:
La sécurité de l'appareil n'est garantie qu'en cas d'utilisation correcte des instructions suivantes; il faut par consequent les conserver.

DE Achtung:
Die sicherheit des gerätes wird nur durch sachgemässe befolgung nachstehender anweisungen gewährleistet; ihre aufbewahrung ist deshalb sehr wichtig.

NL Opgelet:
De veiligheid van di atoestel is slechts dan gegarandeerd als indien de volgende instructies strikt worden toegepast: daarom moet men ze ook bewaren.

ES Atencion:
La seguridad del aparato se garantiza solo cumpliendo cuidadosamente las siguientes instrucciones; por ello, es necesario conservarlas.

DA Bemærk:
Sikkerheden ved brug af armaturet kan kun garanteres, hvis disse anvisninger følges; sørg derfor for at gemme dem.

NO Advarsel:
Sikkerheten til dette apparatet garanteres kun hvis du overholder disse instruksjonene; husk å oppbevare dem på et trygt sted.

SV Observera:
Utrustningens säkerhet kan endast garanteras om dessa anvisningar respekteras i detalj. Spara därför dessa anvisningar för framtida konsultation.

RU Внимание:
Мы гарантируем безопасную эксплуатацию изделия только при соблюдении следующих инструкций; с этой целью необходимо сохранить данную брошюру.

ZH 警告:
为确保该装置安全，请遵守操作指示；并于安全场所放置。

AR تحذير :
لا يمكن ضمان سلامة هذا الجهاز إلا إذا التزمت بهذه التعليمات. يجب حفظها في مكان آمن.

IT N.B.: Durante l'installazione del sistema rispettare scrupolosamente le norme impiantistiche vigenti.

EN N.B.: When installing the system, strictly comply with all regulations on installation in force.

FR N.B.: Lors de l'installation du système veuillez respecter rigoureusement les normes en vigueur en la matière.

DE N.B.: Beachten sie bei der installation des systems gewissenhaft die gültigen bestimmungen bezüglich der anlagentechnik.

NL N.B.: Bij het installeren van het systeem moet u de gelden de installatienormen strikt naleven.

ES N.B.: Durante la instalación del sistema respetar e scrupulosamente las normas de instalación vigentes.

DA N.B.: Under installation af systemet skal man nøje overholde de gældende regler for disse anlæg.

NO N.B.: Ved installasjon av systemet skal alle forskrifter om installasjon som gjelder følges strengt.

SV OBS. : Under installationen av systemet ska installationsföreskrifterna respekteras i detalj.

RU примечание: в процессе монтажа системы строго соблюдайте национальные действующие нормативы по электропроводке.

ZH 注意：在安装 系统时请谨守设备的安装规定。

AR ملاحظة: أثناء تركيب النظام يجب التقيد بحرص بالنظم السائدة المتعلّقة بالشبكة الكهربائية.

IT Per le posizioni di installazione, attenersi a quelle illustrate, eventualmente contattare la iGuzzini.

EN All installation positions must comply with those illustrated. In the event of any doubt, contact iGuzzini.

FR Pour les positions d'installation, se conformer aux positions illustrées ; contacter la société iGuzzini en cas de nécessité.

DE Für die Einbaupositionen die Abbildungen beachten. Eventuell iGuzzini kontaktieren.

NL Houd u voor de installatieposities aan degene die zijn weergegeven. Neem eventueel contact op met iGuzzini.

ES Respetar las posiciones de instalación ilustradas y, en caso de duda, contactar con iGuzzini.

DA For installationspositioner skal man holde sig til de viste, og eventuelt kontakte iGuzzini.

NO For installasjonsplasseringene henviser vi til illustrasjonene, eller ta eventuelt kontakt med iGuzzini.

SV Följ de angivna positionerna för installationen. Kontakta vid behov iGuzzini.

RU При выборе положения для монтажа следует обратиться к проиллюстрированным либо обратиться в компанию iGuzzini.

ZH 安装位置请参考图示，必要时也可联系iGuzzini.

AR في ما يتعلق بأوضاع التركيب، التزم بما هو موضح ومحدّد، إذا دعت الضرورة اتصل ب iGuzzini

STANDARD APPLICATION

APPLICATION	OPTIC	ART	+ Art... PC76	PC74 PC75	PC77	PC78	PG39
PENDANT	DOWN	R924 - R925 - R926 - R927 R928 - R929 - R930 - R931 R932 - R933 - R934 - R935	✗	✓	✗	✗	✗
		R936 - R937 - R938 - R939	✓				
	UP/DOWN	R940 - R941 - R942 - R943 R956 - R957 - R958 - R959 R944 - R945 - R946 - R947 R960 - R961 - R962 - R963 R948 - R949 - R950 - R951 R964 - R965 - R966 - R967 R952 - R953 - R954 - R955 R968 - R969 - R970 - R971	✗				
PENDANT CONTINOUS LINE	DOWN	R924 - R925 - R926 - R927 R928 - R929 - R930 - R931 R932 - R933 - R934 - R935	✗	✓	✓	✗	✗
		R936 - R937 - R938 - R939	✓				
	UP/DOWN	R940 - R941 - R942 - R943 R956 - R957 - R958 - R959 R944 - R945 - R946 - R947 R960 - R961 - R962 - R963 R948 - R949 - R950 - R951 R964 - R965 - R966 - R967 R952 - R953 - R954 - R955 R968 - R969 - R970 - R971	✗				
CEILING	DOWN	R924 - R925 - R926 - R927 R928 - R929 - R930 - R931 R932 - R933 - R934 - R935 R936 - R937 - R938 - R939	✗	✗	✗	✓	✗
TRACK	DOWN	R924 - R925 - R926 - R927 R928 - R929 - R930 - R931 R932 - R933 - R934 - R935 R936 - R937 - R938 - R939	✗	✗	✗	✗	✓

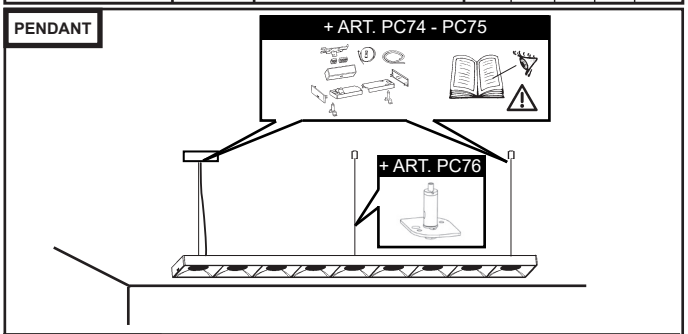

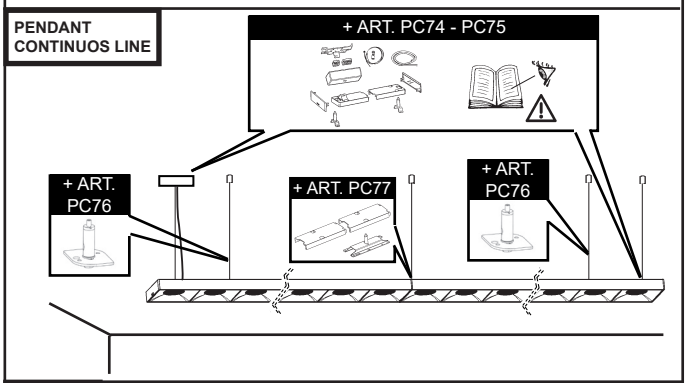

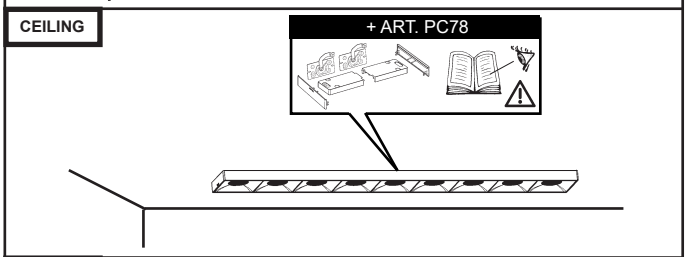

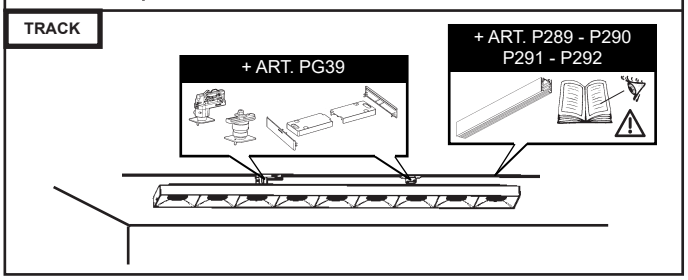

ILS APPLICATION

APPLICATION	OPTIC	ART	+ ART... PC76	X670 X755	X671	X672	PC74 PC75	PI12 PI13
PENDANT	DOWN	R924 - R925 - R926 - R927 R928 - R929 - R930 - R931 R932 - R933 - R934 - R935	✗	✓	✗	✗	✗	✗
		R936 - R937 - R938 - R939	✓					
	UP/DOWN	R940 - R941 - R942 - R943 R956 - R957 - R958 - R959 R944 - R945 - R946 - R947 R960 - R961 - R962 - R963 R948 - R949 - R950 - R951 R964 - R965 - R966 - R967 R952 - R953 - R954 - R955 R968 - R969 - R970 - R971	✗					
PENDANT CONTINOUS LINE	DOWN	R924 - R925 - R926 - R927 R928 - R929 - R930 - R931 R932 - R933 - R934 - R935	✗	✓	✓	✗	✗	✗
		R936 - R937 - R938 - R939	✓					
	UP/DOWN	R940 - R941 - R942 - R943 R956 - R957 - R958 - R959 R944 - R945 - R946 - R947 R960 - R961 - R962 - R963 R948 - R949 - R950 - R951 R964 - R965 - R966 - R967 R952 - R953 - R954 - R955 R968 - R969 - R970 - R971	✗					
PENDANT CONTINOUS LINE	DOWN	R924 - R925 - R926 - R927 R928 - R929 - R930 - R931 R932 - R933 - R934 - R935	✗	✗	✓	✗	✓	✗
		R936 - R937 - R938 - R939	✓					
	UP/DOWN	R940 - R941 - R942 - R943 R956 - R957 - R958 - R959 R944 - R945 - R946 - R947 R960 - R961 - R962 - R963 R948 - R949 - R950 - R951 R964 - R965 - R966 - R967 R952 - R953 - R954 - R955 R968 - R969 - R970 - R971	✗					
CEILING	DOWN	R924 - R925 - R926 - R927 R928 - R929 - R930 - R931 R932 - R933 - R934 - R935 R936 - R937 - R938 - R939	✗	✗	✗	✓	✗	✗
TRACK	DOWN	R924 - R925 - R926 - R927 R928 - R929 - R930 - R931 R932 - R933 - R934 - R935 R936 - R937 - R938 - R939	✗	✗	✗	✗	✗	✓

PENDANT

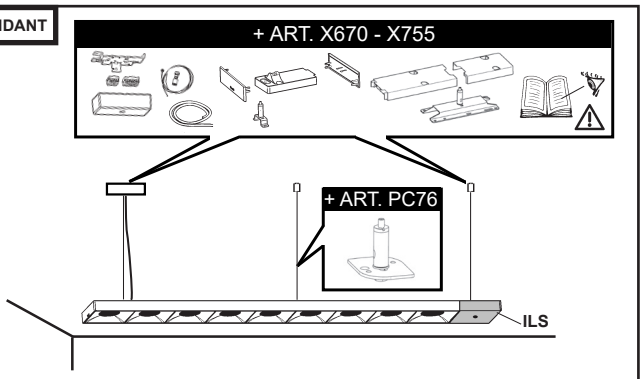

PENDANT CONTINUOS LINE

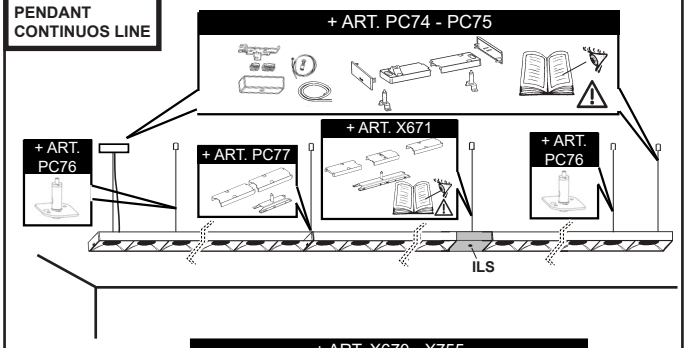

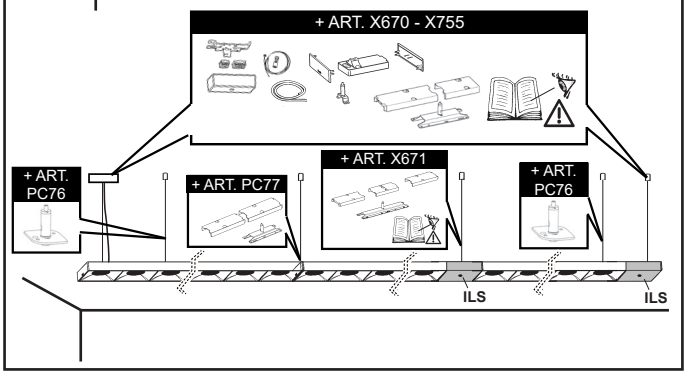

CEILING

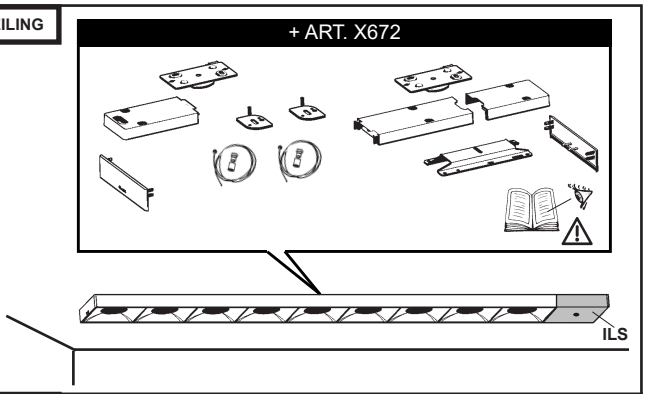

TRACK

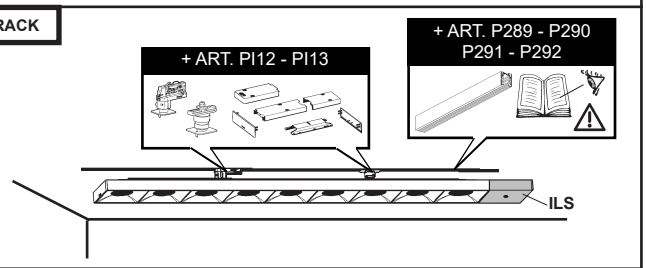

ART. PC74 - PC75 - PC76 - PC77 - PC78 - X663
X664 - X665 - X667 - X669 - X670 - X671 - X672
X755 - X762 - X763 - PG39 - PI12 - PI13

IT Per l'installazione degli accessori fare riferimento al foglio istruzioni relativo.

EN For the installation of the accessories, please refer to the relevant instruction sheet.

FR Pour l'installation des accessoires, se reporter à la feuille d'instructions correspondante.

DE Zum Anbringen des Zubehörs halten Sie sich bitte an die jeweils entsrpechende Bedienungsanweisung.

NL Voor het installeren van de accessoires moet u zich wenden tot het bijbehorende instructieblaadje.

ES Para informaciones sobre la instalación de los accesorios ver la hoja de instrucciones.

DA Se den pågældende installationsvejledning for installation af tilbehør.

NO For installasjon av tilbehøret, vennligst se tilhørende instruksjonsark.

SV För installationen av tillbehören, se respektive instruktionsblad.

RU Порядок монтажа аксессуаров смотрите в соответствующих инструкциях.

ZH 安装附件时，请参阅相关说明表。

AR لتركيب الملحقات، يجب مراجعة ورقة التعليمات الخاصة بها.

ONLY ART. R952 - R953 - R954 - R955
R968 - R969 - R970 - R971

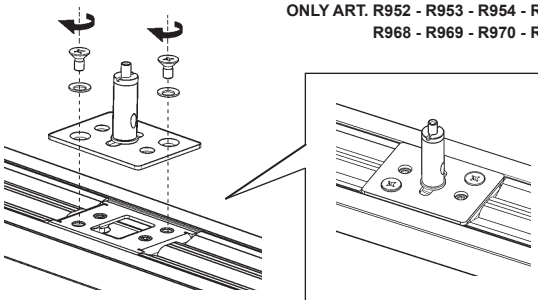

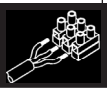

TOUCH DIM (NO ILS APPLICATION)

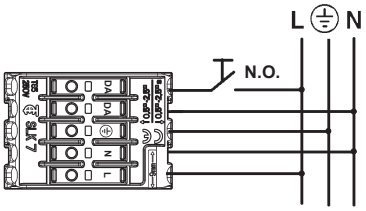

IT I dispositivi con cablaggio digitale possono essere dimmerati con dispositivi DALI o con pulsante normalmente aperto (N.O.) da collegare come da schema

EN Devices with digital control gear may be dimmed using DALI devices or a normally-open button (N.O.) to be connected as shown in the diagram

FR Les articles à câblage numérique peuvent fonctionner avec des variateurs à dispositifs DALI ou à bouton poussoir normalement ouvert (N.O.) à relier conformément au schéma

DE Die Geräte mit digitaler Verkabelung können mit Hilfe von DALI-Vorrichtungen oder mit Hilfe eines gemäß Schaltplan anzuschließenden Schließers (N.O.) gedimmt werden

NL De producten met digitale bekabeling kunnen worden gedimd met DALI systemen of met een N.O. (normally open) knop, die moet worden aangesloten volgens schema

ES Los dispositivos con cableado digital pueden regularse con dispositivos DALI o con un interruptor de botón normalmente abierto (N.O.) que se conecta según ilustrado en el esquema

DA Produkter med digital kabelføring kan dæmpes med DALI-anordninger eller med kontakten, som normalt er åben (N.O.) og som skal tilsluttes, som vist

NO Produkter med digitalkabler kan dimmes med DALI-anordninger eller med en normalt åpen (NO) trykkbryter som kobles som vist i koblingsskjema

SV Produkter med digital kabeldragning kan förses med dimmer. Detta kan göras med DALI-anordningarna eller med en normalt öppen kontakt (N.O.) som ska anslutas enligt schema

RU Интенсивность приборов с цифровой проводкой может регулироваться посредством устройств DALI или нормально разомкнутой кнопкой (H.P.), подсоединяемой согласно схеме

ZH 带有数字控制装置的设备可以通过 DALI（数字化可寻址调光接口）设备或者一个连接方式如图中所示的常开按钮 (N.O.) 进行亮度调节。

AR يمكن أن يتم تخفيض إضاءة الأجهزة ذات الكابلات الرقمية؛ وذلك عن طريق استخدام أجهزة الإمداد بالطاقة الكهربائية "دالي" (DALI)، أو عن طريق استخدام زر يكون مفتوحاً في وضعه الطبيعي (N.O)؛ حيث يتم التوصيل كما هو مبين في المُخطط.

IT Pilotare diversi prodotti DALI tramite pulsante (es: Touch-dim, Switch-dim, Push-dim, Direct-dim, etc.) potrebbe causare dei problemi di sincronizzazione tra gli stessi. È possibile ovviare a questo problema dotandosi di dispositivi aggiuntivi. Per maggiori informazioni vi invitiamo a contattarci direttamente.

EN Controlling different DALI products through buttons (e.g.: Touch-dim, Switch-dim, Push-dim, Direct-dim, etc.) may lead to product synchronisation problems. This problem can be overcome by using additional devices. For further information, please contact us directly.

FR Piloter plusieurs produits DALI par bouton (ex : Touch-dim, Switch-dim, Push-dim, Direct-dim, etc.) pourrait causer des problèmes de synchronisation entre eux. Ce problème peut être évité en s'équipant de dispositifs supplémentaires. Pour de plus amples renseignements, veuillez nous contacter directement.

DE Die Steuerung verschiedener DALI-Produkte mittels Taste (z.B.: Touch-dim, Switch-dim, Push-dim, Direct-dim etc.) kann eventuell zu Synchronisierungsproblemen zwischen diesen führen. Dieses Problem lässt sich durch den Einsatz von zusätzlichen Geräten beheben. Wenn Sie weitere Informationen wünschen, setzen Sie sich bitte direkt mit uns in Verbindung.

NL Het besturen van verschillende DALI producten m.b.v. dezelfde knop (bv.: Touch-dim, Switch-dim, Push-dim, Direct-dim, etc.) kan synchronisatieproblemen tussen de producten opleveren. Men kan dit probleem voorkomen door extra systemen aan te sluiten. Voor verdere informatie raden we u aan direct contact met ons op te nemen.

ES El mando de varios productos DALI por tecla (ej: Touch-dim, Switch-dim, Push-dim, Direct-dim, etc.) podría causar problemas de sincronización entre ellos. Es posible prevenir este problema utilizando dispositivos adicionales. Para más información, contacte directamente con nosotros.

DA Hvis DALI-produkterne styres ved hjælp af knapperne (fx. Touch-dim, Switch-dim, Push-dim, Direct-dim osv.), kan det skabe problemer med synkronisering af samme. Dette problem kan undgås, hvis man køber ekstra enheder. For yderligere oplysninger, kontakt os direkte.

NO Å styre ulike DALI-produkter ved hjelp av en trykknappbryter (f.eks. touch-dim, switch-dim, push-dim, direct-dim, osv.) vil kunne føre til problemer med synkroniseringen mellom dem. Dette problemet kan løses ved hjelp av noen tilleggsinnretninger. Ta gjerne kontakt med oss for mer informasjon om dette.

SV Styrning av olika DALI-produkter med knapp (t.ex.: Touch-dim, Switch-dim, Push-dim, Direct-dim o.s.v.) kan orsaka synkroniseringsproblem mellan dessa. Detta problem kan åtgärdas med tilläggsanordningar. För mer information kan du kontakta oss direkt.

RU Управление различными продуктами DALI с помощью кнопки (напр.: Touch-dim, Switch-dim, Push-dim, Direct-dim и пр.) может вызвать проблемы синхронизации между ними. Эту проблему можно устранить путем задействования дополнительных устройств. За получением более подробной информации просим Вас связаться с нами непосредственно.

ZH 通过按钮控制不同的 DALI 产品（例如：触摸调光、切换调光、按压调光、直接调光等）可能会导致产品的同步问题。该问题可通过使用其他额外的装置加以克服。如需了解更多信息，请直接与我们联系。

AR يمكن أن يتسبب التحكم في منتجات "دالي" المختلفة عن طريق الأزرار، (مثل الأزرار: "تتش-ديم"، "بوش-ديم"، "دايركت-ديم"، إلخ ...)، في حدوث مشاكل تتعلّق بعملية التزامن بين هذه الأزرار. وإن كان من الممكن تجنّب مثل هذه المشاكل، وذلك عن طريق تزويد بعض الأجهزة الإضافية، ندعوكم للإتصال المباشر بالشركة، وذلك للحصول على أكبر قدر من المعلومات.

ART.	Carico dali / dali load Charge dali (Courant maxi admissible) Dali-last Dali vermogen Carga dali Dali strømstyrke Belastning for "dali" Dali-belastning Макс. Ток системы dali с регуляцией интенсивности света DALI 智能调光系统允许的最大电流量 شحنة DALI/ جمل DALI	Indirizzi dali Dali addresses Adresses dali Dali-adressen Dali adressen Direcciones dali Dali adresser Adresser til "dali" Dali-adresser Логические адреса системы dali DALI智能调光系统计算机指定控制参数 عناوين DALI
R949 - R951 - R952 R953 - R954 - R955	2 (4 mA)	2
R924 - R925 - R926 R927 - R928 - R929 R930 - R931 - R932 R933 - R934 - R935 R936 - R937 - R938 R939 - R940 - R941 R942 - R943 - R944 R945 - R946 - R947 R948 - R950 - R956 R957 - R958 - R959 R960 - R961 - R962 R963 - R964 - R965 R966 - R967 - R968 R969 - R970 - R971	1 (2 mA)	1

IT N.B.: Per la sostituzione del LED contattare l'azienda iGuzzini.

EN N.B.: For information on LED replacement please contact iGuzzini.

FR N.B.: Pour procéder au remplacement de la LED, adressez-vous à la société iGuzzini.

DE N.B.: Bezüglich des Austausches der LED kontaktieren Sie bitte die Firma iGuzzini.

NL N.B.: Voor het vervangen van de LED neemt u contact op met het bedrijf iGuzzini.

ES NOTA: Para sustituir el LED llame a la empresa iGuzzini.

DA N.B.: For udskiftning af lysdioden, skal man kontakte iGuzzini.

NO N.B.: For informasjon om skifte av LED, vennligst ta kontakt med iGuzzini.

SV OBS! För byte av lysdioden, kontakta företaget iGuzzini.

RU ПРИМЕЧАНИЕ: Для замены СИДов обращайтесь в компанию iGuzzini.

ZH 注意：如需LED更换的信息，请联系iGuzzini

AR تنبيه: لاستبدال الضوء LED اتصل بشركة iGuzzini

IT N.B.: Per l'eventuale pulizia non utilizzare acqua o solventi vari, usare esclusivamente panni morbidi asciutti.

EN N.B.: When cleaning, do not use water or any type of solvent. Use only soft dry cloths.

FR N.B.: En cas de nettoyage, n'utiliser ni eau ni solvants en général, n'utiliser que des chiffons doux et secs.

DE N.B.: Zur eventuellen Reinigung weder Wasser noch Lösungsmittel, sondern ausschließlich ein weiches, trockenes Tuch verwenden.

NL N.B.: Gebruik voor het sohoonmaken geen water of oplosmiddelen, maar uitsluitend zachte stofdoeken.

ES NOTA: Para la limpieza eventual no usar agua ni solventes de cualquier género, sino exclusivamente un pano suave y seco.

DA N.B.: Ved rengøring skal man undgå brug af vand eller forskellige opløsningsmidler. Brug udelukkende en tør, blød klud.

NO N.B.: For en eventuell rengjøring, ikke benytt vann eller ymse løsemidler, bruk kun tørre, myke kluter.

SV OBS! Använd inte vatten eller diverse lösningsmedel vid eventuell rengöring. Använd endast mjuka och torra trasor.

RU ПРИМЕЧАНИЕ: При необходимости произвести чистку не используйте воду или различные растворители, а исключительно сухие мягкие тряпки.

ZH 注意：不要用水或任何类型的溶剂进行清洗。只能使用干燥的软布。

AR ملاحظة: إذا كان العاكس بحاجة إلى تنظيف لا تستعمل الماء أو المنظفات واستخدم قطع قماش ناعمة وجافة فقط.

IT In caso di rottura del vetro il prodotto non può essere utilizzato, contattare il costruttore per la sua sostituzione.

EN Should the glass break, the product cannot be used. Contact the manufacturer about its replacement.

FR En cas de cassure du verre, ne pas utiliser le produit et contacter aussitôt le fabricant pour son remplacement.

DE Im Falle einer Beschädigung des Glases darf das Produkt nicht verwendet werden. Setzen Sie sich bitte mit dem Hersteller in Verbindung, der für den Ersatz sorgen wird.

NL In geval het glas gebroken is kan het product niet worden gebruikt. Neem contact op met de fabrikant voor de vervanging van het glas.

ES En caso de ruptura del cristal no utilizar el producto y contactar el fabricante para la sustitución.

DA Hvis produktets glas ødelægges, kan det ikke anvendes. Kontakt forhandleren med henblik på udskiftning.

NO I tilfelle glasset går i stykker kan produktet ikke tas i bruk, kontakt produsenten for utskifting av det.

SV Om glaset går sönder kan inte produkten användas. Kontakta tillverkaren för att byta ut glaset.

RU В случае разбивания стекла не используйте прибор, обратитесь к его производителю для замены.

ZH 一旦玻璃破碎后产品将不能再使用，须联系生产商予以更换。

AR لا يمكن استعمال المنتج في حالة كسر الزجاج، وبالتالي يجب الاتصال بالصانع لاستبداله.

APPARECCHIO AD ALIMENTAZIONE CENTRALIZZATA
DEVICE WITH CENTRALISED POWER SUPPLY DEVICE
APPAREIL À ALIMENTATION CENTRALISÉE
LEUCHTE MIT ZENTRALER STROMVERSORGUNG
APPARAAT MET CENTRALE VOEDING
LUMINARIA CON ALIMENTACIÓN CENTRALIZADA
CENTRALFORSYNET APPARAT
APPARAT MED SENTRALISERT STRØMFORSYNING
APPARAT MED CENTRALSTYRD STRÖMTILLFÖRSEL
УСТРОЙСТВО С ЦЕНТРАЛИЗОВАННЫМ ПИТАНИЕМ
集中式供电设备

FUNZIONAMENTO PERMANENTE
PERMANENT OPERATION
FONCTIONNEMENT PERMANENT
PERMA NENTE BELEUCHTUNG
FUNCTIONERING PERMANENT
FUNCIONAMIENTO PERMANENTE
PERMANENT FUNKTION
PERMANENT DRIFT
STÄNDIG DRIFT
PERMANENT BRUK
PERMANENT FUNKTION
Постоянный режим работы
持续开着

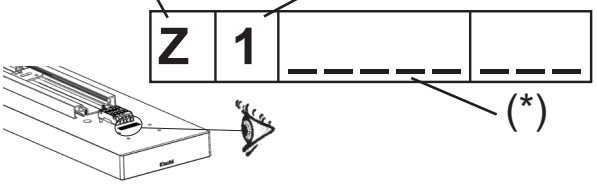

(*)

IT COMPILARE IL CAMPO CON LE SEGUENTI LETTERE PER INDICARE LE CARATTERISTICHE DELL'EMERGENZA.
A - Comprende un dispositivo di prova.
B - Comprende un dispositivo per il modo di riposo a distanza.
C - comprende un dispositivo per il modo di inibizione.
D - Apparecchio per aree ad alto rischio.
E - Con lampada e/o batteria non sostituibile/e.
F - Unità di alimentazione per la prova automatica conforme alla IEC 61347-2-7, contrassegnata EI-T.
G - Segnale di sicurezza illuminato internamente.

EN FILL IN THE FIELD WITH THE RELEVANT EMERGENCY CHARACTERISTICS USING THE LETTERS BELOW.
A – Includes a test device.
B - Includes a device for a remote idle mode.
C - Includes a device for the inhibition mode.
D – Device for high risk areas.
E - With a non-replaceable lamp and/or battery.
F – Automatic test power supply unit that complies with IEC 61347-2-7, marked EI-T.
G – Internally lit safety signal.

FR RENSEIGNER LE CHAMP AVEC LES LETTRES CI-APRÈS POUR INDIQUER LES CARACTÉRISTIQUES DE L'URGENCE.
A - Comprend un dispositif d'essai.
B - Comprend un dispositif pour le mode de repos en déporté.
C - Comprend un dispositif pour le mode de blocage.
D - Appareil pour zones à haut risque.
E - Avec ampoule et/ou pile non remplaçable(s).
F - Unité d'alimentation pour l'essai automatique conforme à norme CEI 61347-2-7, marquée EI-T.
G - Signal de sécurité allumé à l'intérieur.

DE DAS FELD MIT DEN FOLGENDEN BUCHSTABEN AUSFÜLLEN, UM DIE MERKMALE DER NOTBELEUCHTUNG ANZUGEBEN.
A – Beinhaltet eine Prüfvorrichtung.
B – Beinhaltet eine Vorrichtung für den Remote-Ruhemodus.
C – Beinhaltet eine Vorrichtung zum Abschaltmodus.
D – Vorrichtung für Hochrisiko-Bereiche.
E – Mit nicht auswechselbarer Lampe und/oder Batterie.
F – Versorgungseinheit für die automatische Testdurchführung konform zu IEC 61347-2-7 unter der Kennzeichnung EI-T.
G – Sicherheitskennzeichnung innen beleuchtet.

NL GEEF DE EIGENSCHAPPEN VAN DE NOODVERLICHTING AAN DOOR DE ONDERSTAANDE LETTERS OP HET VELD IN TE VOEREN.
A - Bevat een testapparaat.
B - Bevat een apparaat voor de rustmodus op afstand.
C - Bevat een apparaat voor de blokkeermodus.
D - Apparaat voor ruimtes waar een groot risico heerst.
E - Met een lamp en/of batterij die niet vervangen kan worden.
F - Voorschakelunit voor de automatische test overeenkomstig IEC 61347-2-7, voorzien van de markering EI-T.
G - Intern verlicht veiligheidssignaal.

ES RELLENAR EL CAMPO CON LAS SIGUIENTES LETRAS PARA INDICAR LAS CARACTERÍSICAS DE LA EMERGENCIA.
A – Incluye un dispositivo de prueba.
B – Incluye un dispositivo para el modo de reposo a distancia.
C – Incluye un dispositivo para el modo de inhibición.
D – Luminaria para áreas de alto riesgo.
E - Con lámpara y/o batería no sustituible/s.
F – Unidad de alimentación para la prueba automática conforme a la norma IEC 61347-2-7, con maca EI-T.
G – Señal de seguridad iluminada internamente.

DA UDFYLD FELTET MED DE FØLGENDE BOGSTAVER, FOR AT ANGIVE NØDSTILSTANDENS EGENSKABER.
A - Omfatter en prøveanordning.
B - Omfatter en anordning til fjernstyret hviletilstand.
C - Omfatter en anordning til hæmningstilstand.
D - Apparat til højrisikoområder.
E - Med pære og/eller batteri som ikke kan udskiftes.
F - Forsyningsenhed til den automatiske prøve i overensstemmelse med IEC 61347-2-7, markeret EI-T.
G - Internt belyst sikkerhedssignal.

NO FYLL UT FELTET MED BOKSTAVENE UNDER FOR Å ANGI NØDEGENSKAPER.
A – Inkluderer en testinnretning.
B – Inkluderer en innretning for fjernstyrt hvilemodus.
C – Inkluderer en innretning for hindringsmodus.
D – Apparat for områder med høy risiko.
E – Med lamper og/eller batteri som ikke kan skiftes ut.
F – Strømforsyningsenhet for automatisk test i samsvar med IEC 61347-2-7, merket EI-T.
G – Sikkerhetsvarsel belyst intern.

SV FYLL I FÄLTET MED NEDANSTÅENDE BOKSTÄVER FÖR ATT ANGE NÖDBELYSNINGENS SPECIFIKATIONER.
A - Omfattar en testutrustning
B - Omfattar en utrustning för fjärrstyrt viloläge.
C - omfattar en utrustning för blockeringsläge.
D - Apparat avsedd för högriskområden.
E – Försedd med icke utbytbar lampa och/eller icke utbytbart batteri.
F - Strömförsörjningsenhet för automatiskt test i överensstämmelse med IEC 61347-2-7, märkt med EI-T.
G - Invändigt upplyst säkerhetsskylt

RU ВВЕДИТЕ В ПОЛЕ ЛИТЕРЫ НИЖЕ ДЛЯ УКАЗАНИЯ ХАРАКТЕРИСТИКИ АВАРИЙНОЙ СИТУАЦИИ.
A – Включает испытательное устройство.
B – Включает устройство для дистанционного переключения в дежурный режим.
C – Включает блокировочное устройство.
D – Устройство для зон высокого риска
E – С незаменяемой лампой и/или батареей.
F – Блок питания для автоматических испытаний в соотв. с МЭК 61347-2-7 с маркировкой EI-T.
G – Сигнализация загорается внутри.

ZH 在字段中填写以下字母，以指出紧急情况的特征。
A - 包括测试装置。
B - 包括用于远程睡眠模式的装置。
C - 包括用于抑制模式的装置。
D - 高风险区域的设备。
E - 带有不可更换的灯泡和/或电池。
F - 符合IEC 61347-2-7标准的用于自动测试的电源装置 ，用EI-T标示。
G - 内部照明安全信号。

CENTRALIZED EMERGENCY

Art.	CENTRALIZED EMERGENCY (UPS)	VERSION	FLUSSO - FLUX FLUX - LICHTSTROM LICHTSTROOM - FLUJO FLOW - LYSSTRØM FLÖDE - ПОТОК - 流量 ~ or ⎓
R924	✔	.01 / .G0 / .G2	2394
		.G1	2331
R925	✔	.01 / .G0 / .G2	2432
		.G1	2368
R926	✔	.01 / .G0 / .G2	2660
		.G1	2590
R927	✔	.01 / .G0 / .G2	2546
		.G1	2479
R928	✔	.01 / .G0 / .G2	3192
		.G1	3108
R929	✔	.01 / .G0 / .G2	3230
		.G1	3145
R930	✔	**.01 / .G0 / .G2**	3534
		.G1	3441
R931	✔	.01 / .G0 / .G2	3420
		.G1	3330
R932	✔	.01 / .G0 / .G2	4750
		.G1	4625
R933	✔	.01 / .G0 / .G2	4864
		.G1	4736
R934	✔	.01 / .G0 / .G2	5282
		.G1	5143
R935	✔	.01 / .G0 / .G2	5092
		.G1	4958
R936	✔	.01 / .G0 / .G2	6346
		.G1	6179
R937	✔	.01 / .G0 / .G2	6498
		.G1	6327
R938	✔	.01 / .G0 / .G2	7068
		.G1	6882
R939	✔	.01 / .G0 / .G2	6802
		.G1	6623
R940	✔	.01 / .G0 / .G2	5000
		.G1	4813
R941	✔	.01 / .G0 / .G2	5080
		.G1	4890
R942	✔	.01 / .G0 / .G2	5520
		.G1	5313
R943	✔	.01 / .G0 / .G2	5320
		.G1	5121
R944	✔	.01 / .G0 / .G2	6640
		.G1	6391
R945	✔	.01 / .G0 / .G2	6760
		.G1	6507
R946	✔	.01 / .G0 / .G2	7400
		.G1	7123
R947	✔	.01 / .G0 / .G2	7120
		.G1	6853
R948	✔	.01 / .G0 / .G2	9960
		.G1	9587
R949	✔	.01 / .G0 / .G2	10160
		.G1	9779
R950	✔	.01 / .G0 / .G2	11080
		.G1	10665
R951	✔	.01 / .G0 / .G2	10680
		.G1	10280
R952	✔	.01 / .G0 / .G2	13280
		.G1	12782
R953	✔	.01 / .G0 / .G2	13560
		.G1	13052
R954	✔	.01 / .G0 / .G2	14760
		.G1	14207
R955	✔	.01 / .G0 / .G2	14200
		.G1	13668
R956	✔	.01 / .G0 / .G2	3315
		.G1	3230
R957	✔	.01 / .G0 / .G2	3393
		.G1	3306
R958	✔	.01 / .G0 / .G2	3705
		.G1	3610
R959	✔	.01 / .G0 / .G2	3549
		.G1	3458
R960	✔	.01 / .G0 / .G2	4446
		.G1	4332
R961	✔	.01 / .G0 / .G2	4524
		.G1	4408
R962	✔	.01 / .G0 / .G2	4953
		.G1	4826
R963	✔	.01 / .G0 / .G2	4758
		.G1	4636
R964	✔	.01 / .G0 / .G2	6669
		.G1	6498
R965	✔	.01 / .G0 / .G2	6786
		.G1	6612
R966	✔	.01 / .G0 / .G2	7410
		.G1	7220
R967	✔	.01 / .G0 / .G2	7137
		.G1	6954
R968	✔	.01 / .G0 / .G2	8892
		.G1	8664
R969	✔	.01 / .G0 / .G2	9087
		.G1	8854
R970	✔	.01 / .G0 / .G2	9867
		.G1	9614
R971	✔	.01 / .G0 / .G2	9516
		.G1	9272

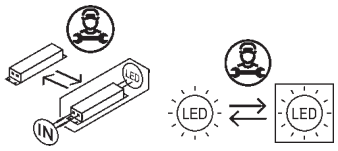

Headquarters iGuzzini illuminazione spa
via Mariano Guzzini, 37 - 62019 Recanati Italy

iGuzzini

1.154.717.05
IS17239/05

LIGHT SHED 14
ACCESSORIES FOR PENDANT MOUNTING

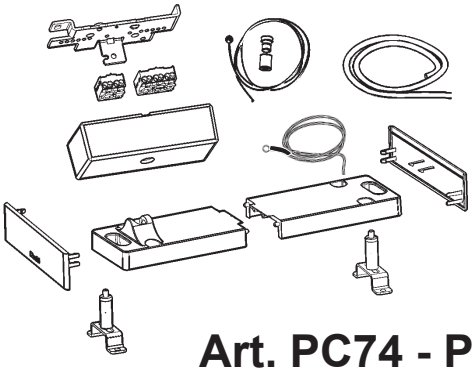

Art. PC74 - PC75

Art. PC76

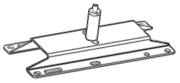

Art. PC77

IT Attenzione:
La sicurezza dell'apparecchio e' garantita solo con l'uso appropriato delle seguenti istruzioni; pertanto e' necessario conservarle.

EN Warning:
The safety of this fixture is guaranteed only if you comply with these instructions; remember to conserve in a safe place.

FR Attention:
La sécurité de l'appareil n'est garantie qu'en cas d'utilisation correcte des instructions suivantes; il faut par consequent les conserver.

DE Achtung:
Die sicherheit des gerätes wird nur durch sachgemässe befolgung nachstehender anweisungen gewährleistet; ihre aufbewahrung ist deshalb sehr wichtig.

NL Opgelet:
De veiligheid van di atoestel is slechts dan gegarandeerd als indien de volgende instructies strikt worden toegepast: daarom moet men ze ook bewaren.

ES Atencion:
La seguridad del aparato se garantiza solo cumpliendo cuidadosamente las siguientes instrucciones; por ello, es necesario conservarlas.

DA Bemærk:
Sikkerheden ved brug af armaturet kan kun garanteres, hvis disse anvisninger følges; sørg derfor for at gemme dem.

NO Advarsel:
Sikkerheten til dette apparatet garanteres kun hvis du overholder disse instruksjonene; husk å oppbevare dem på et trygt sted.

SV Observera:
Utrustningens säkerhet kan endast garanteras om dessa anvisningar respekteras i detalj. Spara därför dessa anvisningar för framtida konsultation.

RU Внимание:
Мы гарантируем безопасную эксплуатацию изделия только при соблюдении следующих инструкций; с этой целью необходимо сохранить данную брошюру.

ZH 警告:
为确保该装置安全，请遵守操作指示；并于安全场所放置。

AR تحذير :
لا يمكن ضمان سلامة هذا الجهاز إلا إذا التزمت بهذه التعليمات. يجب حفظها في مكان آمن.

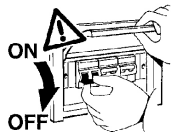

IT N.B.: Durante l'installazione del sistema rispettare scrupolosamente le norme impiantistiche vigenti.

EN N.B.: When installing the system, strictly comply with all regulations on installation in force.

FR N.B.: Lors de l'installation du système veuillez respecter rigoureusement les normes en vigueur en la matière.

DE N.B.: Beachten sie bei der installation des systems gewissenhaft die gültigen bestimmungen bezüglich der anlagentechnik.

NL N.B.: Bij het installeren van het systeem moet u de gelden de installatienormen strikt naleven.

ES N.B.: Durante la instalación del sistema respetar e scrupulosamente las normas de instalación vigentes.

DA N.B.: Under installation af systemet skal man nøje overholde de gældende regler for disse anlæg.

NO N.B.: Ved installasjon av systemet skal alle forskrifter om installasjon som gjelder følges strengt.

SV OBS. : Under installationen av systemet ska installationsföreskrifterna respekteras i detalj.

RU примечание: в процессе монтажа системы строго соблюдайте национальные действующие нормативы по электропроводке.

ZH 注意：在安装 系统时请谨守设备的安装规定。

AR ملاحظة: أثناء تركيب النظام يجب التقيد بحرص بالنظم السائدة المتعلّقة بالشبكة الكهربائية.

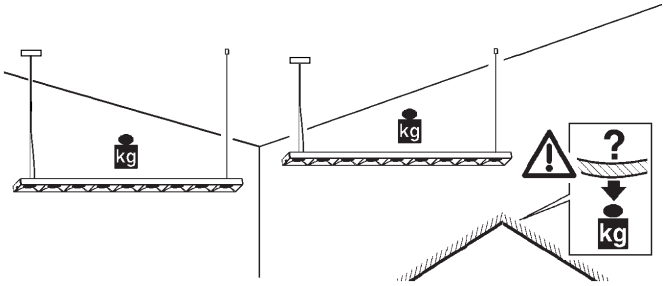

IT N.B.: E' responsabilità dell'utente verificare la resistenza del controsoffitto, in funzione del peso degli apparecchi installati.

EN N.B.: It is the user's responsibility to check the strength of the false ceiling with respect to the weight of the fixtures installed.

FR N.B.: Il appartient à l'usager de vérifier la résistance du faux plafond en fonction du poids des appareils installés.

DE N.B.: Es obliegt dem Verbraucher sicherzustellen, daß die Deckenverkleidung das Gewicht der Einbauleuchte aufnehmen kann.

NL N.B.: Het is de verantwoordelijkheid van de koper zich ervan te verzekeren dat het verlaagde plafond stevig genoeg is voor het dragen van het gewicht van de geïnstalleerde apparaten .

ES NOTA: Corresponde al usuario efectuar las pruebas en el falso techo, en función del peso de los aparatos instalados.

DA N.B.: Det er brugerens ansvar, at kontrollere loftets modstandsdygtighed, ud fra de installerede apparaters vægt.

NO N.B.: Det er brukerens ansvar å kontrollere himlingens/takets motstandskraft, på grunnlag av de installerte apparatenes vekt.

SV OBS! Det är användarens ansvar att kontrollera takets hållfasthet i förhållande till vikten på installerad utrustning.

RU ПРИМЕЧАНИЕ: Пользователь должен проверить прочность фальш-потолка в соответствии с весом устанавливаемых в него приборов.

ZH 注意：用户须根据安装装置的重量 检查假天花的强度。

AR ملاحظة: يتحمل المستخدم مسؤولية التحقق من صلابة السقف ونظام التعليق بناء على وزن الأجهزة المركبة.

IT Consultare il foglio istruzioni del prodotto.

EN Refer to the product instruction sheet.

FR Veuillez consulter la notice d'instructions du produit.

DE Das Anweisungsblatt des Produkts zu Rate ziehen.

NL Raadpleeg het instructieblad van het product.

ES Consulte la hoja de instrucciones del producto.

DA Se produktvejledningen.

NO Se anvisningene for produktet.

SV Se produktens instruktionsblad.

RU Смотреть прилагающиейся инструкции к изделию

ZH 请参考产品说明书。

AR يرجى مراجعة ورقة التعليمات الخاصة بالمنتج.

IT Per le posizioni di installazione, attenersi a quelle illustrate, eventualmente contattare la iGuzzini.

EN All installation positions must comply with those illustrated. In the event of any doubt, contact iGuzzini.

FR Pour les positions d'installation, se conformer aux positions illustrées ; contacter la société iGuzzini en cas de nécessité.

DE Für die Einbaupositionen die Abbildungen beachten. Eventuell iGuzzini kontaktieren.

NL Houd u voor de installatieposities aan degene die zijn weergegeven. Neem eventueel contact op met iGuzzini.

ES Respetar las posiciones de instalación ilustradas y, en caso de duda, contactar con iGuzzini.

DA For installationspositioner skal man holde sig til de viste, og eventuelt kontakte iGuzzini.

NO For installasjonsplasseringene henviser vi til illustrasjonene, eller ta eventuelt kontakt med iGuzzini.

SV Följ de angivna positionerna för installationen. Kontakta vid behov iGuzzini.

RU При выборе положения для монтажа следует обратиться к проиллюстрированным либо обратиться в компанию iGuzzini.

ZH 安装位置请参考图示，必要时也可联系iGuzzini.

AR في ما يتعلق بأوضاع التركيب، التزم بما هو موضح ومحدّد، إذا دعت الضرورة اتصل ب iGuzzini

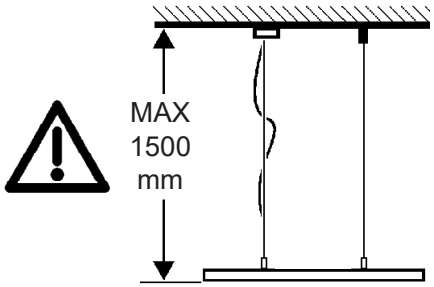

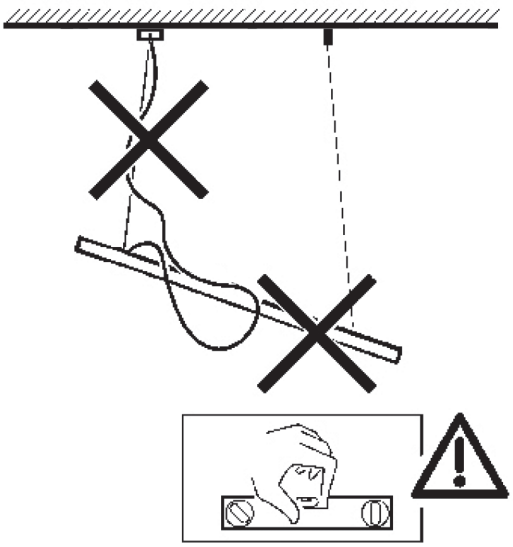

PENDANT APPLICATION:

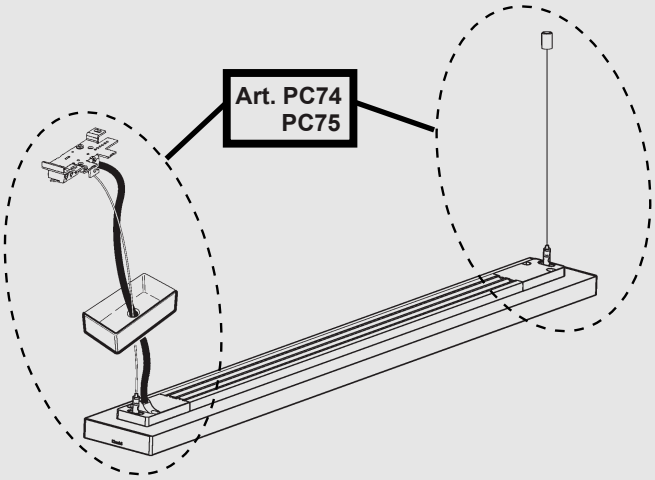

ART	L (Art) (mm)	Art. (q.tà)	L (Tot) (mm)	P (mm)
R924 - R940 - R956 R925 - R941 - R957 R926 - R942 - R958 R927 - R943 - R959	1188	1	1195	1100
R928 - R944 - R960 R929 - R945 - R961 R930 - R946 - R962 R931 - R947 - R963	1584	1	1591	1496
R932 - R948 - R964 R933 - R949 - R965 R934 - R950 - R966 R935 - R951 - R967	2376	1	2383	2288
R936 - R952 - R968 R937 - R953 - R969 R938 - R954 - R970 R939 - R955 - R971	3168	1	3175	3080
R994 - R995 - R996 R997	1584	1	1591	1496
R998 - R999 - RA00 RA01	2772	1	2779	2684

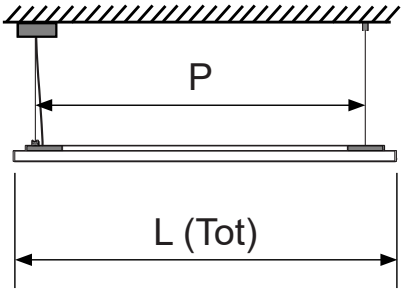

PENDANT CONTINUOS LINE:

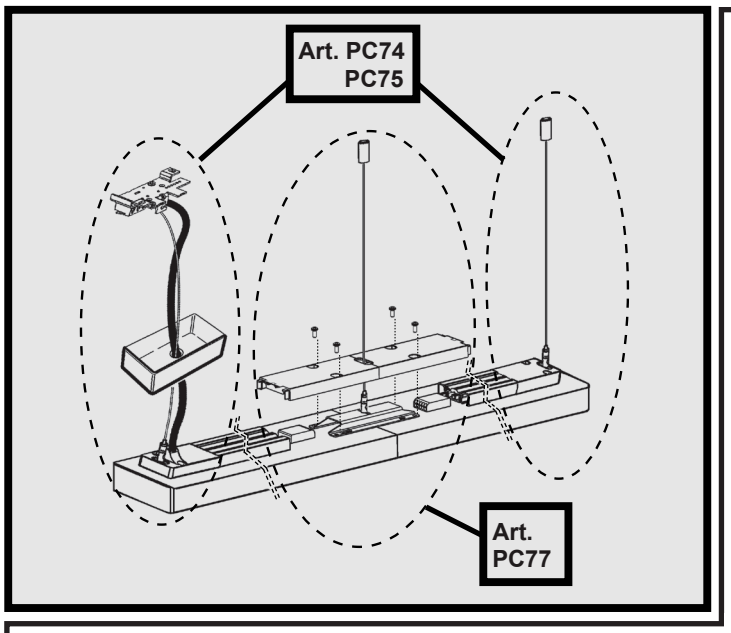

PRODUCT ORIENTATION

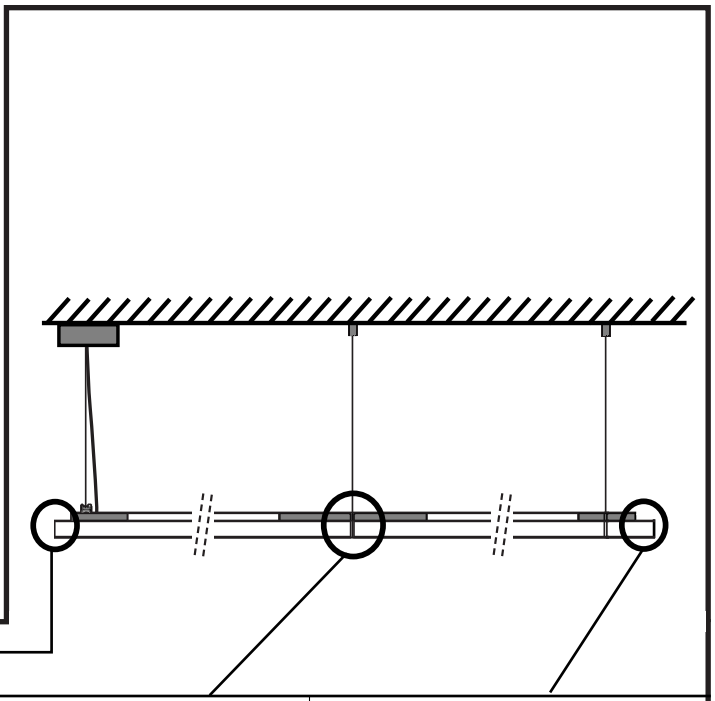

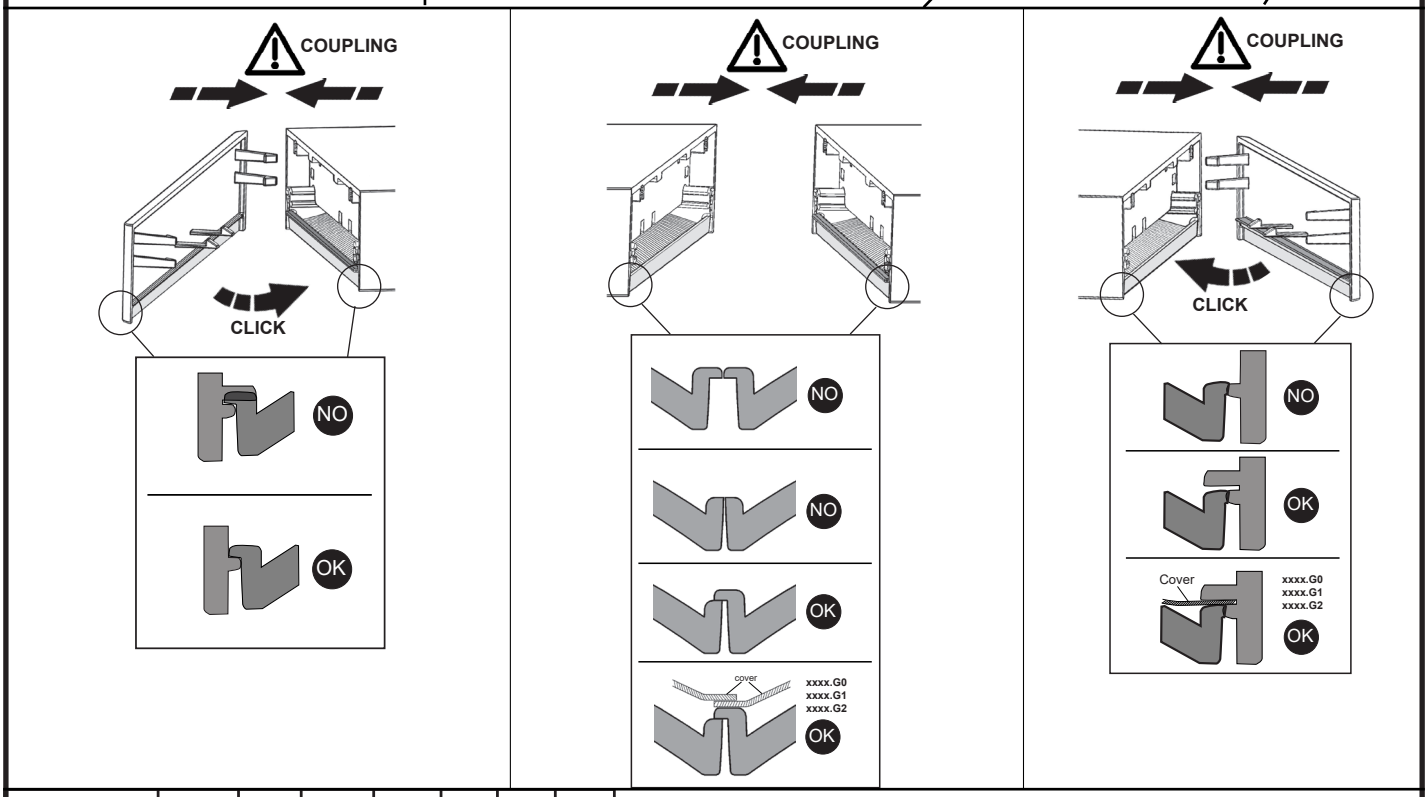

ART	L (Art) (mm)	Art. (q.tà)	PC77 (q.tà)	L1 (mm)	L2 (mm)	P1 (mm)	P2 (mm)
R924 - R940 - R956 R925 - R941 - R957 R926 - R942 - R958 R927 - R943 - R959	1188	n	n -1	1192	1188	1144	1188
R928 - R944 - R960 R929 - R945 - R961 R930 - R946 - R962 R931 - R947 - R963	1584	n	n -1	1588	1584	1540	1584
R932 - R948 - R964 R933 - R949 - R965 R934 - R950 - R966 R935 - R951 - R967	2376	n	n -1	2380	2376	2332	2376
R936 - R952 - R968 R937 - R953 - R969 R938 - R954 - R970 R939 - R955 - R971	3168	n	n -1	3172	3168	3124	3168
R994 - R995 - R996 R997	1584	n	n -1	1588	1584	1540	1584
R998 - R999 - RA00 RA01	2772	n	n -1	2776	2772	2728	2772

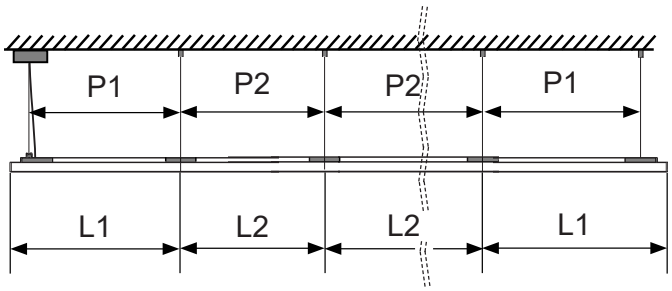

PC76 (Only Art. R936-R937-R938-R939)

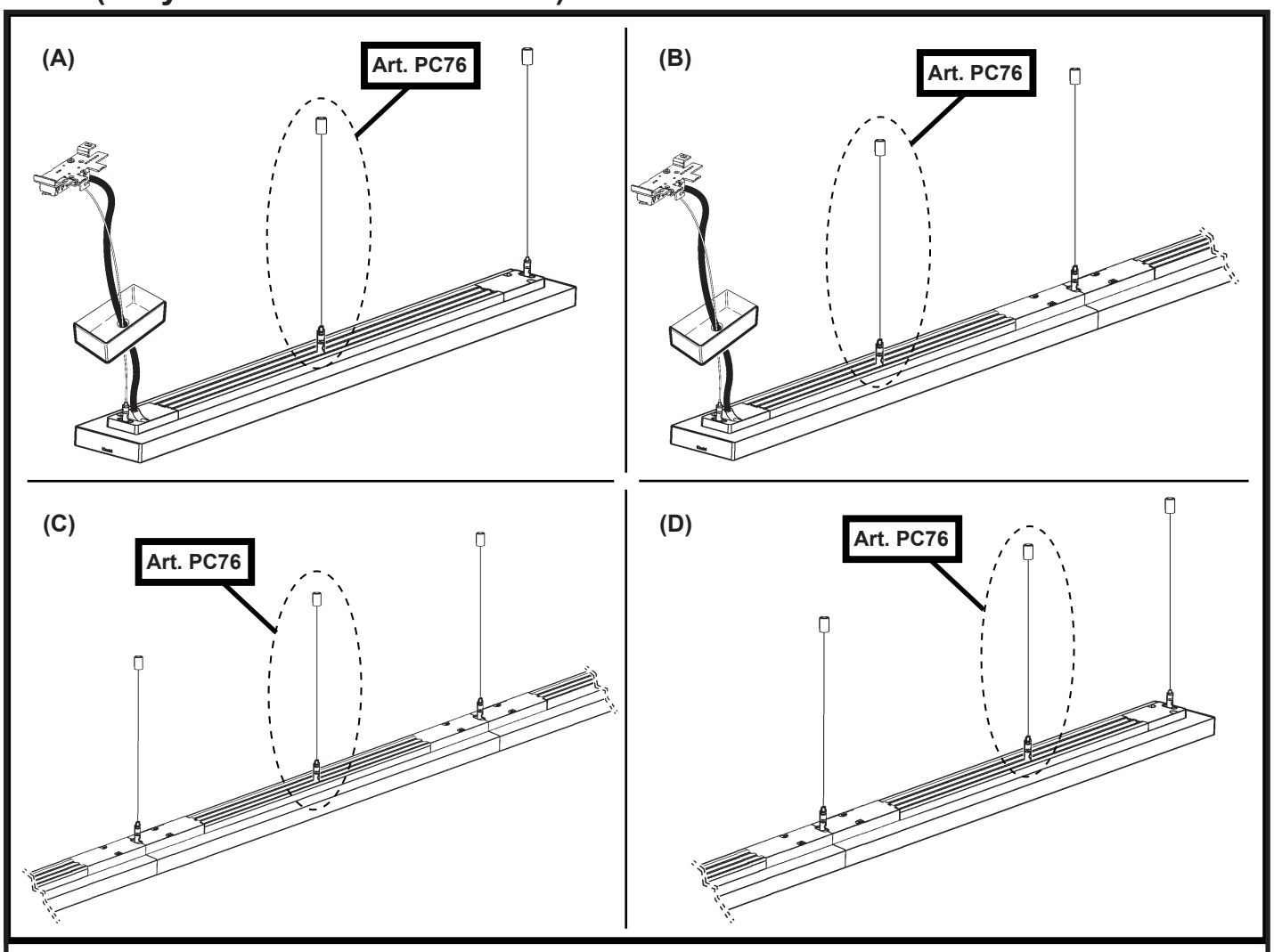

ART	L (Art) (mm)	L (Tot) (mm)	L1 (mm)	L2 (mm)	P1 (mm)	P2 (mm)
R936 - R937 - R938 R939	3168	3175	3172	3168	1540	1584

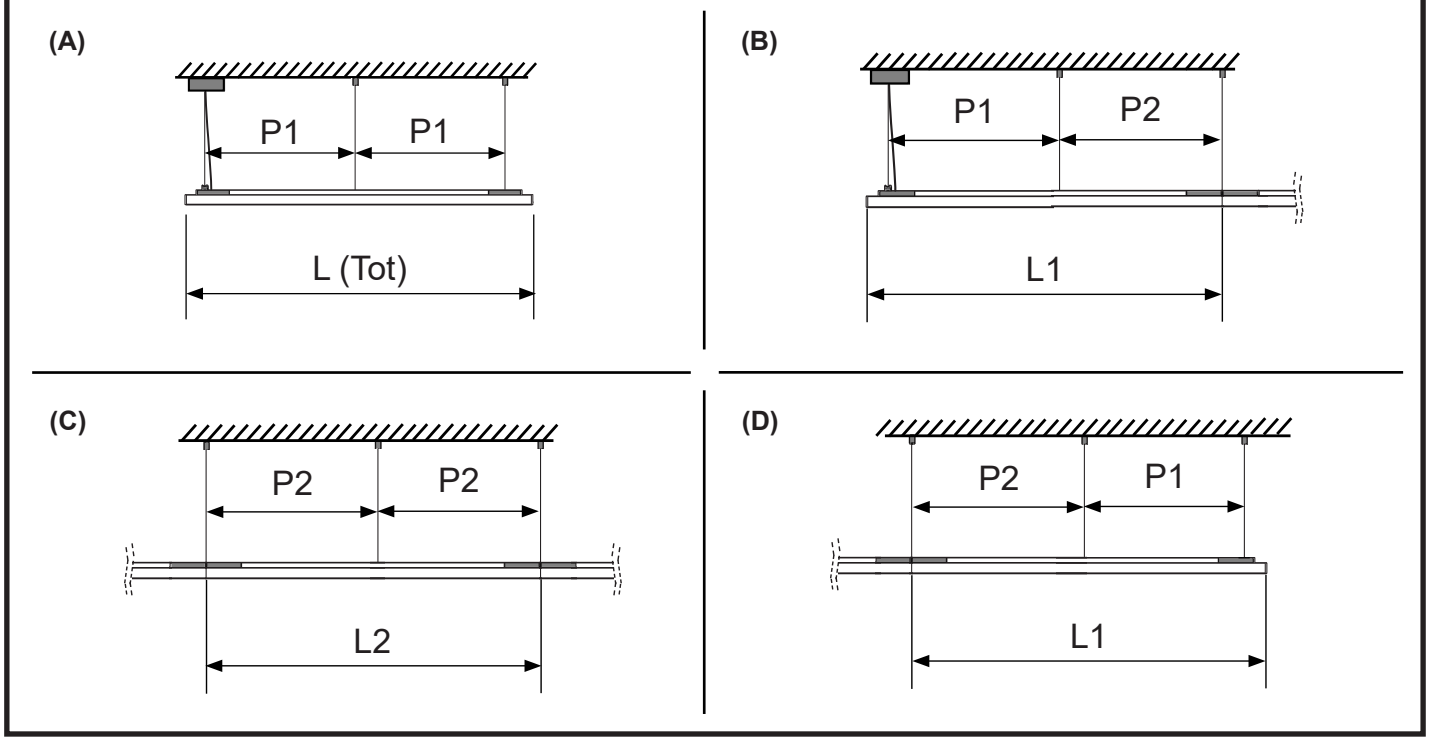

ART. PC74
PC75

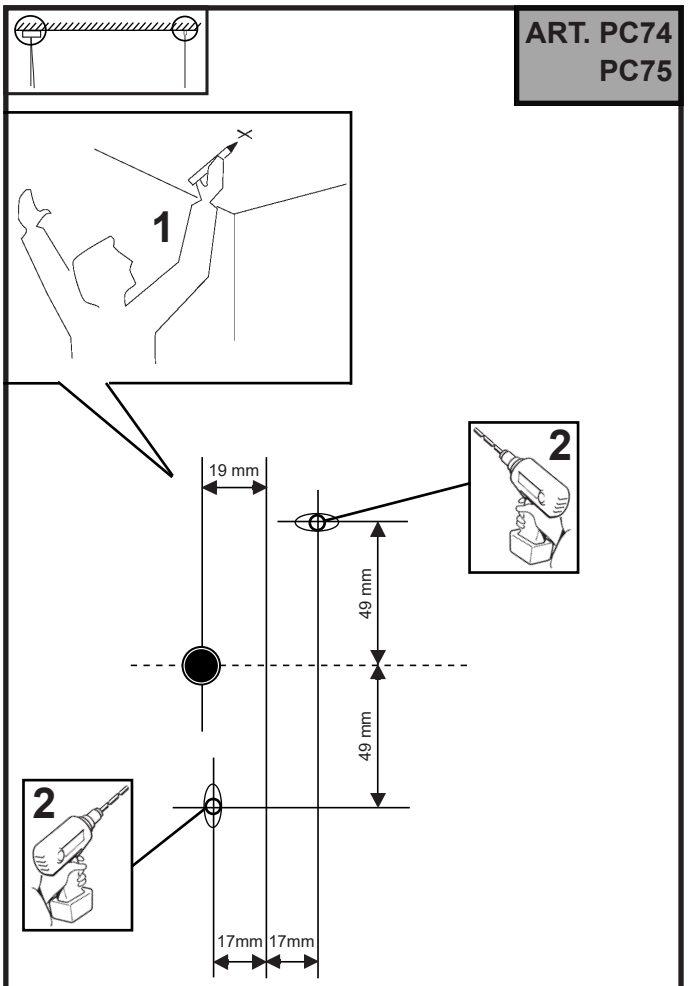

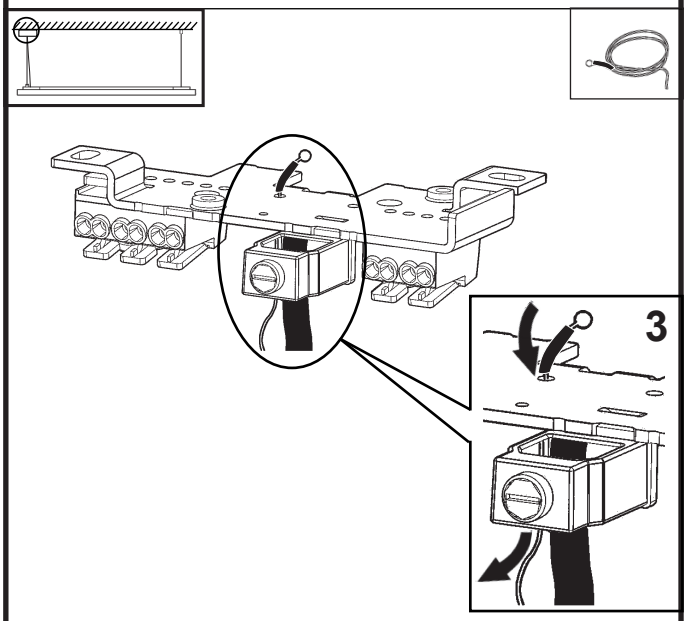

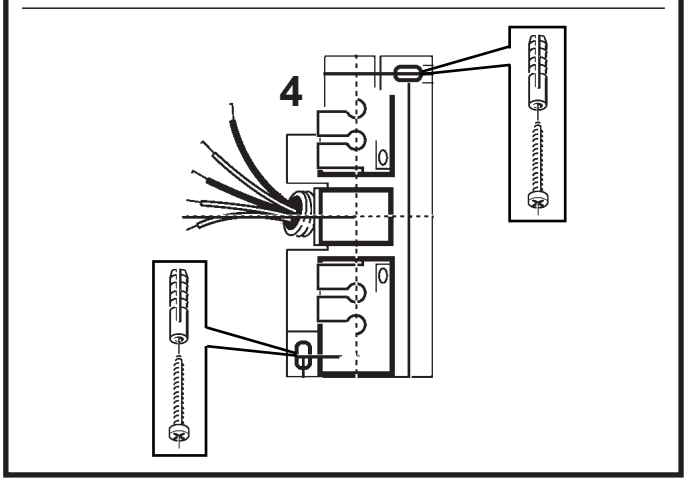

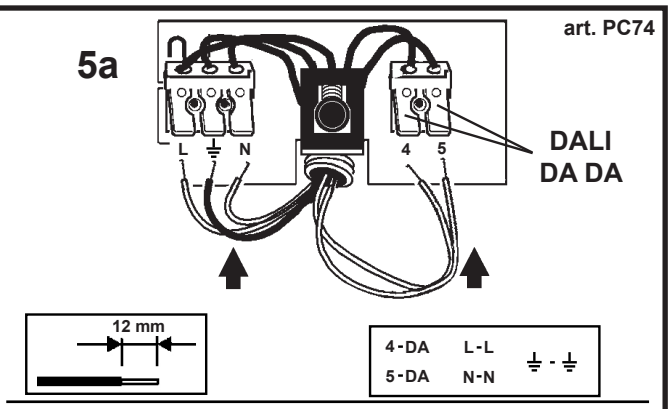

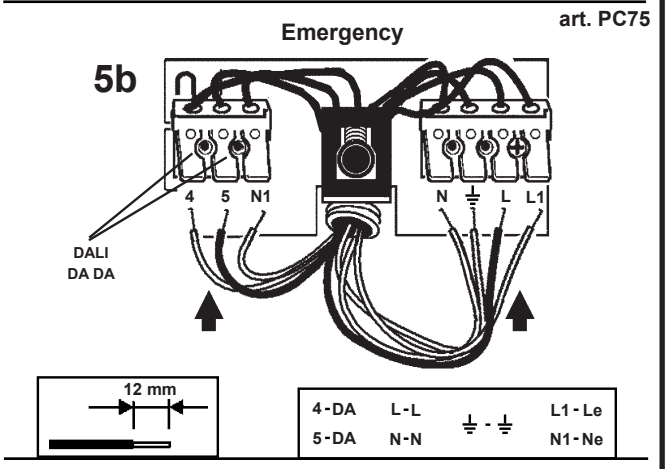

art. X663 - X762 - X664 - X669 - X667 - X763

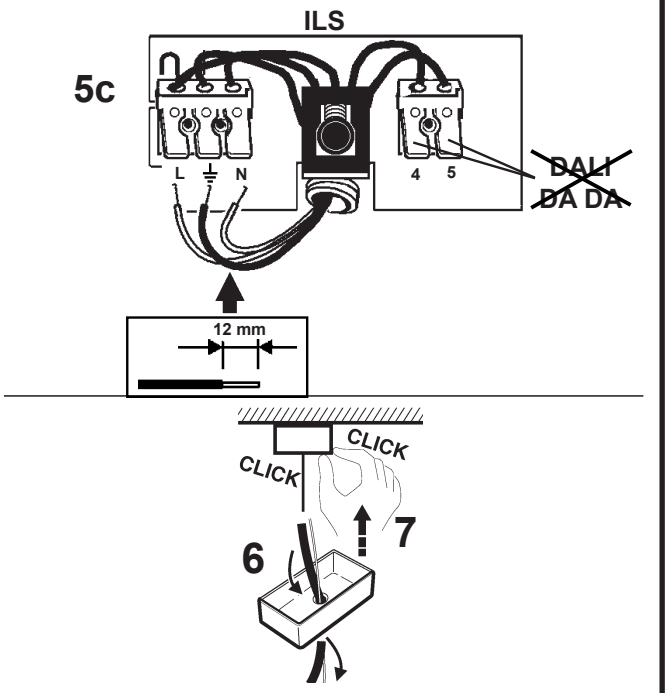

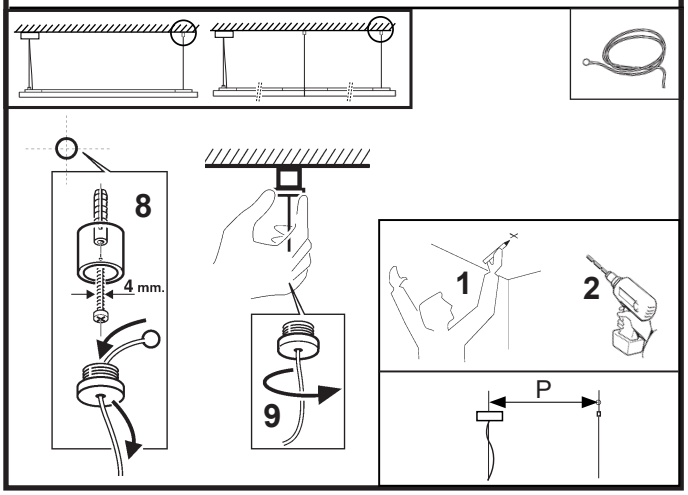

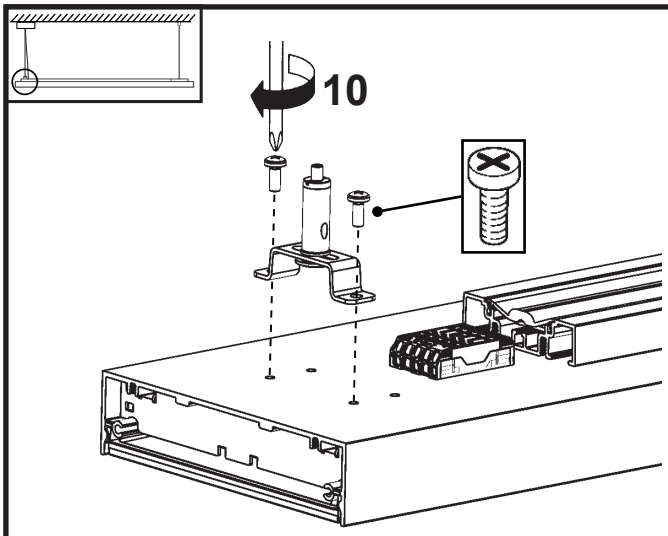
10

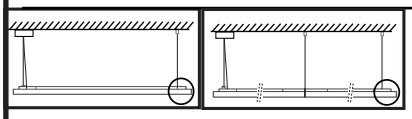

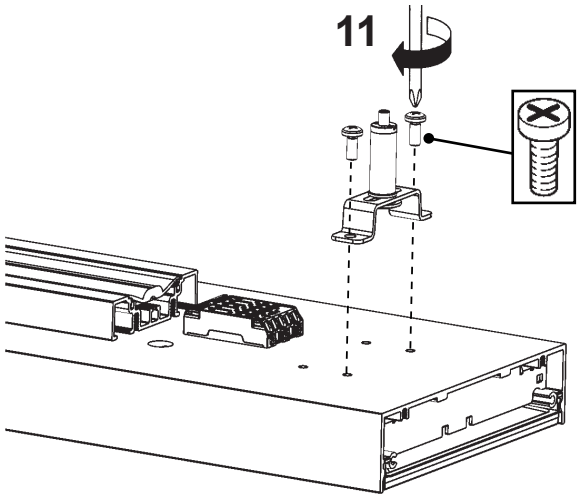
11

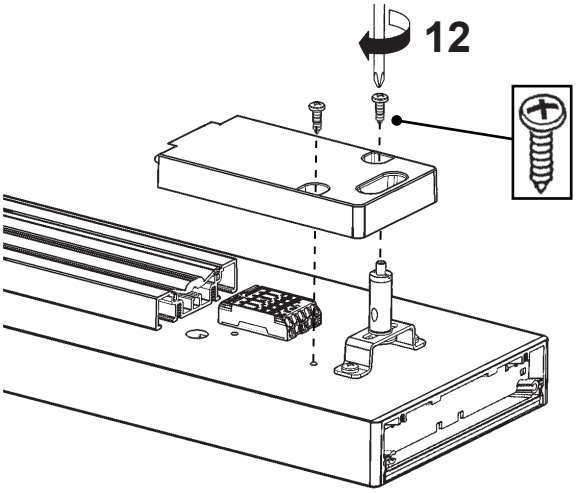
12

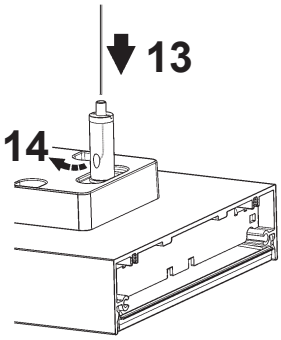
13
14

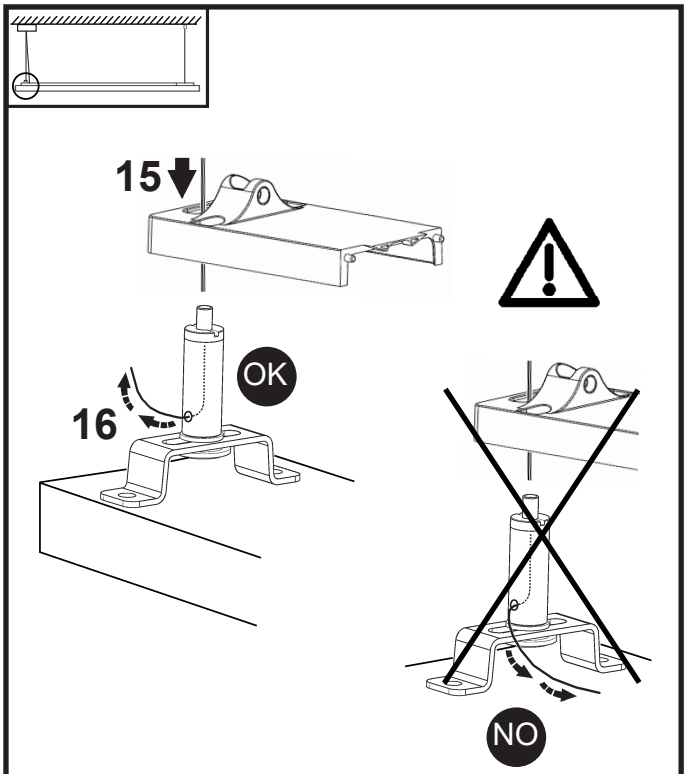
15
16
OK
NO

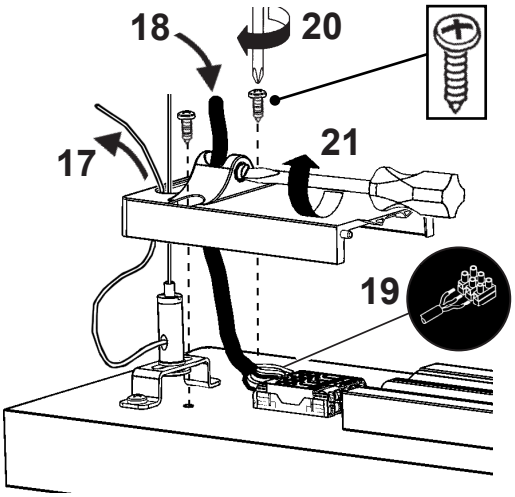
18
20
17
21
19

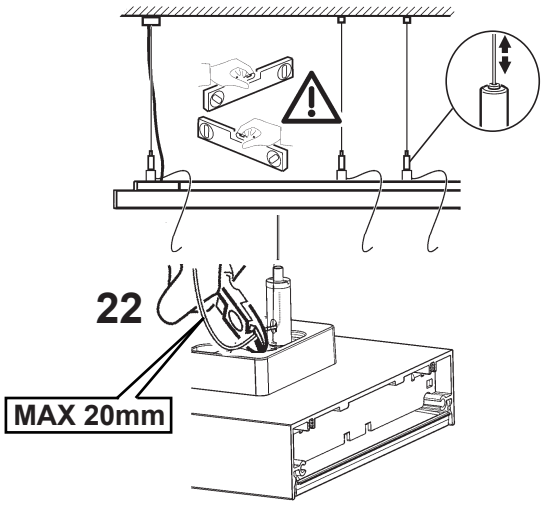
22
MAX 20mm

ART. PC77

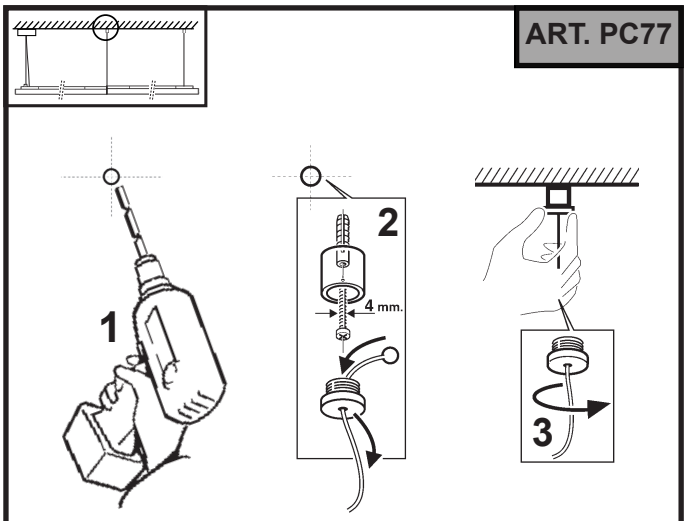
1
2
4 mm.
3

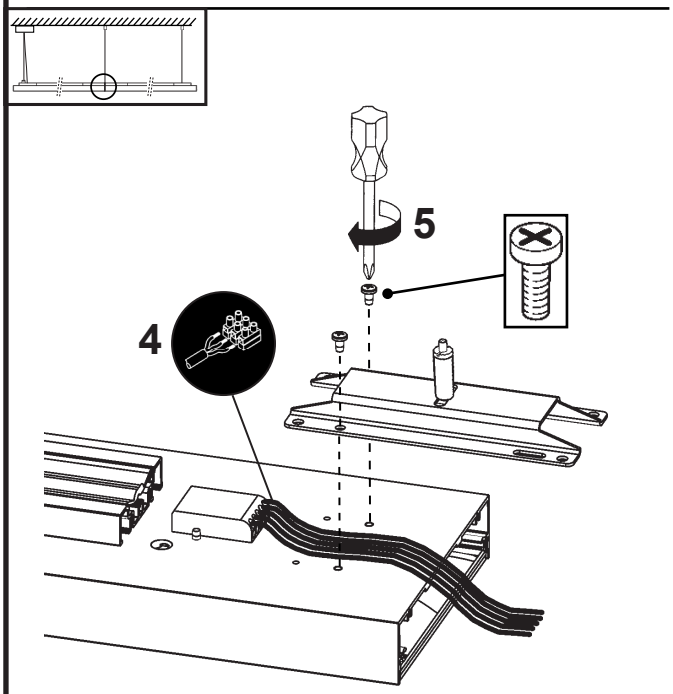
5
4

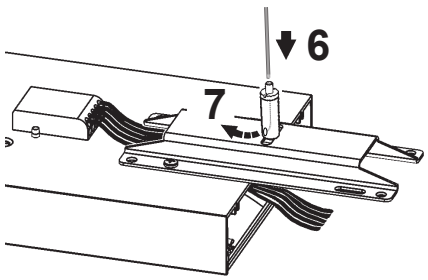
6
7

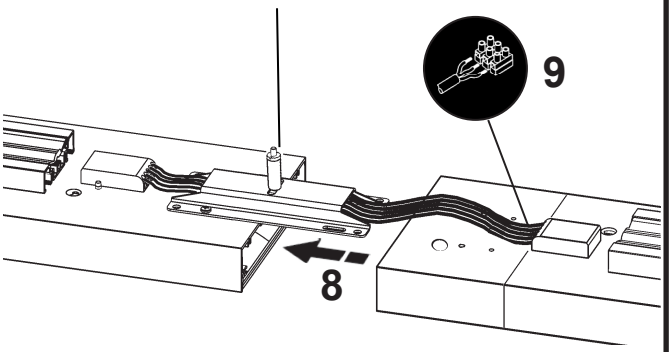
9
8

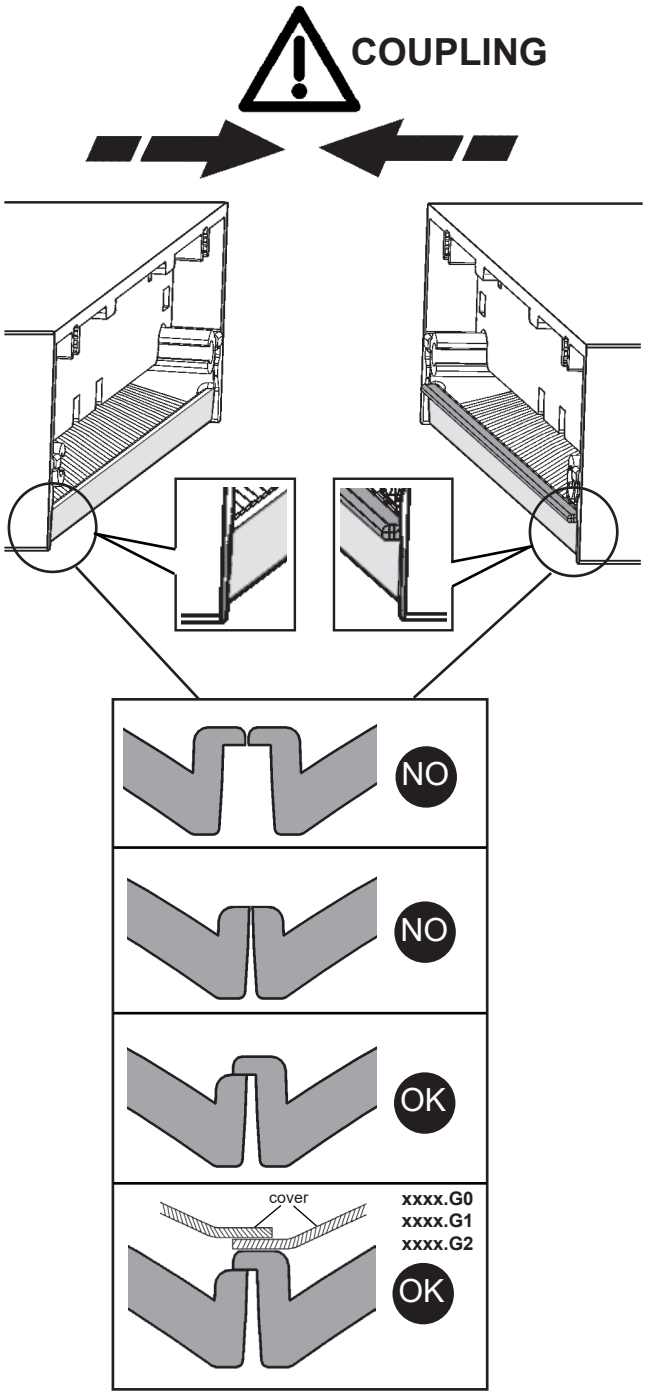
COUPLING
NO
NO
OK
cover
xxxx.G0
xxxx.G1
xxxx.G2
OK

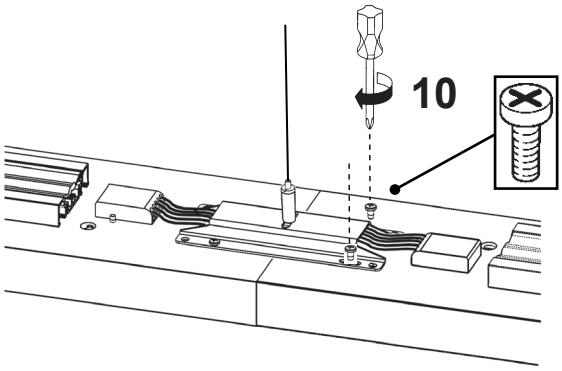
10

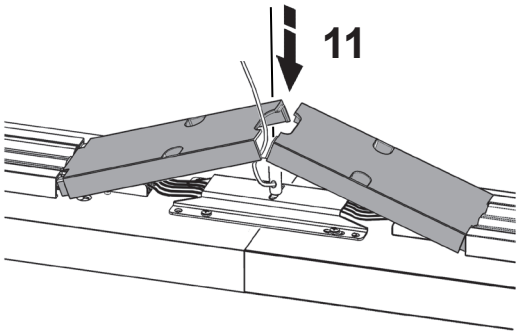

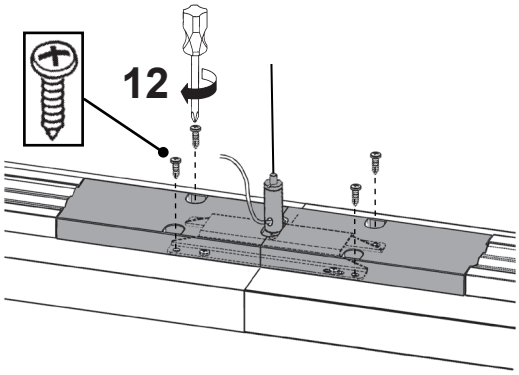

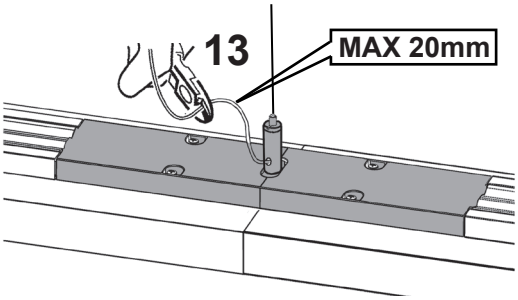

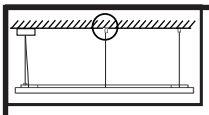

ONLY ART. R936-R937
R938-R939

ART. PC76

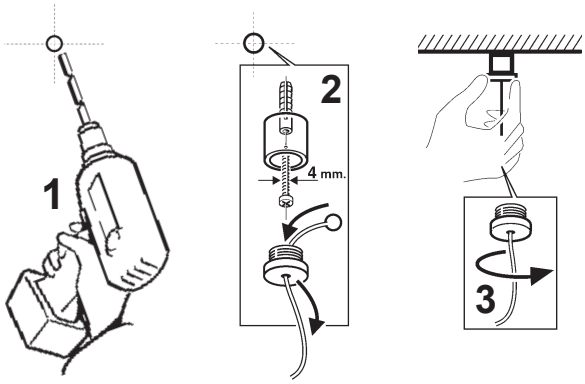

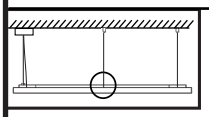

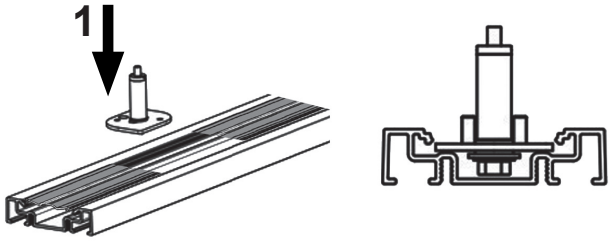

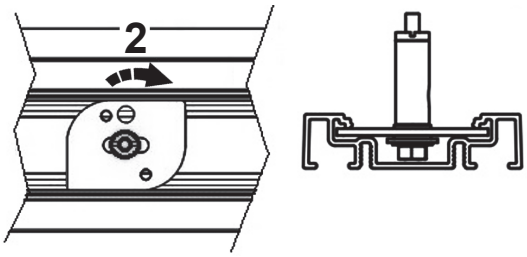

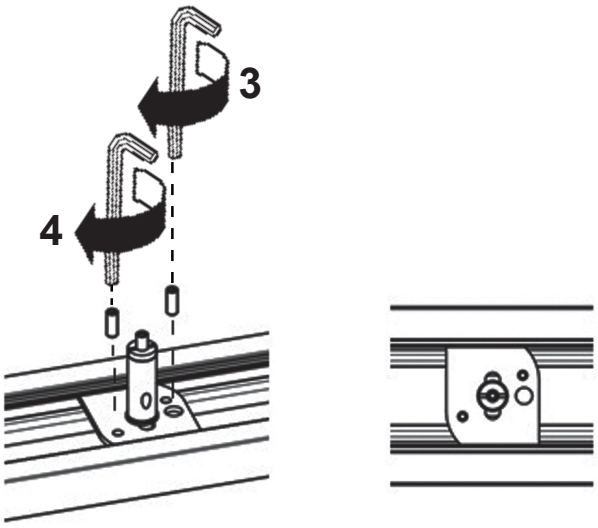

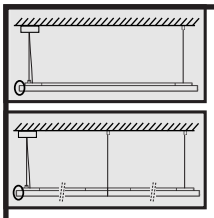

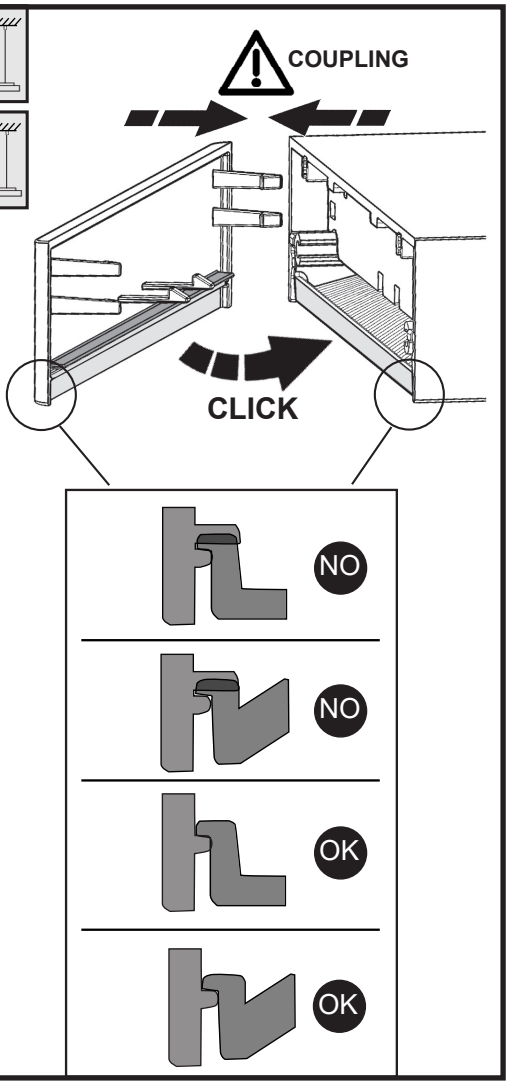

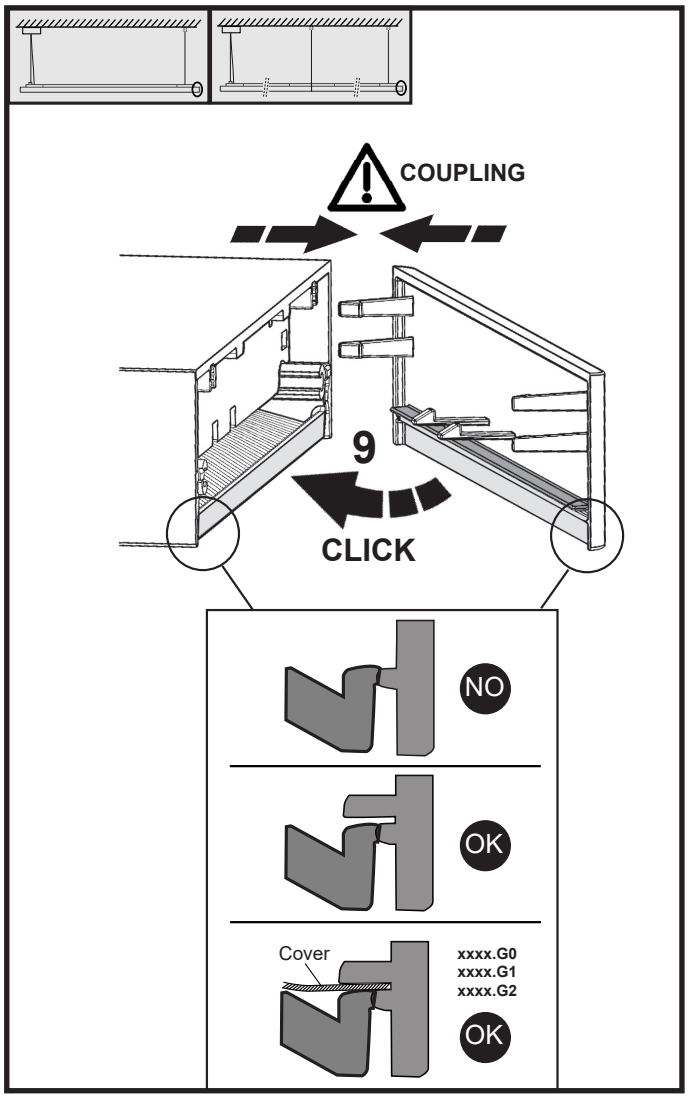
COUPLING
9
CLICK
NO
OK
Cover
xxxx.G0
xxxx.G1
xxxx.G2
OK

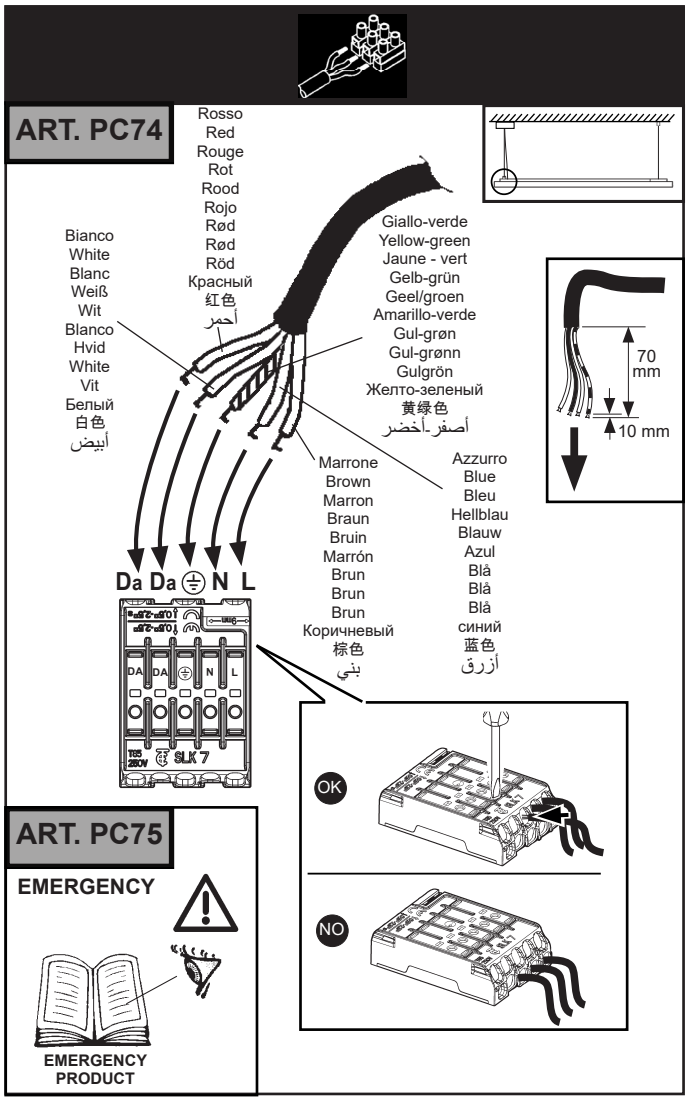
ART. PC74
Rosso
Red
Rouge
Rot
Rood
Rojo
Rød
Rød
Röd
Красный
红色
أحمر
Bianco
White
Blanc
Weiß
Wit
Blanco
Hvid
White
Vit
Белый
白色
أبيض
Giallo-verde
Yellow-green
Jaune - vert
Gelb-grün
Geel/groen
Amarillo-verde
Gul-grøn
Gul-grønn
Gulgrön
Желто-зеленый
黄绿色
أصفر-أخضر
Marrone
Brown
Marron
Braun
Bruin
Marrón
Brun
Brun
Brun
Коричневый
棕色
بني
Azzurro
Blue
Bleu
Hellblau
Blauw
Azul
Blå
Blå
Blå
синий
蓝色
أزرق
70 mm
10 mm
Da Da N L
SLK 7
OK
NO
ART. PC75
EMERGENCY
EMERGENCY PRODUCT

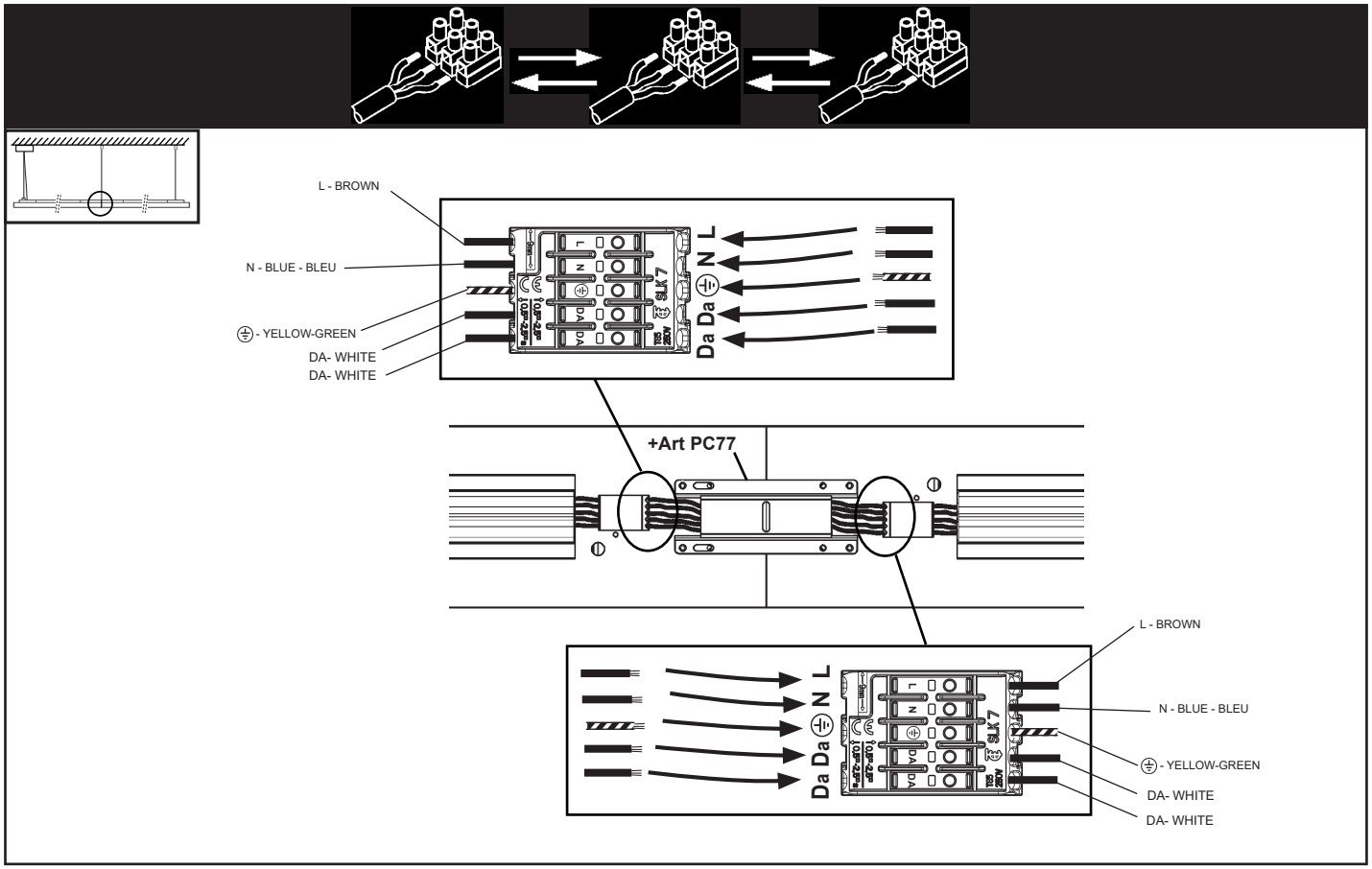
L - BROWN
N - BLUE - BLEU
- YELLOW-GREEN
DA- WHITE
DA- WHITE
Da Da N L
SLK 7
+Art PC77
L - BROWN
N - BLUE - BLEU
- YELLOW-GREEN
DA- WHITE
DA- WHITE

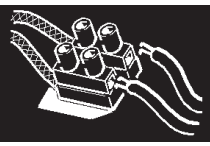

IT DETERMINAZIONE DELLE CORRENTI MASSIME AMMISSIBILI
EN DETERMINING THE MAXIMUM PERMITTED CURRENT
FR DETERMINATION DES COURANTS MAXIMAUX ADMISSIBLES
DE BESTIMMUNG DER ZULÄSSIGEN HÖCHSTSTRÖME
NL VASTSTELLEN VAN DE MAXIMAAL TOEGESTANE STROOMTOEVOER
ES DETERMINACIÓN DE LAS CORRIENTES MÁXIMAS PERMITIDAS
DA BESTEMMELSE AF MAKS. TILLADT STRØMSTYRKE
NO BESTEMME MAKSIMAL TILLATT STRØM
SV FASTSTÄLLANDE MAX. TILLÅTEN STRÖM
RU ОПРЕДЕЛЕНИЕ МАКСИМАЛЬНОГО ДОПУСТИМОГО ТОКА
ZH 确定最大通过电流
AR تحديد أقصى حد للتيارات المسموح بها

IT Nella progettazione dell'impianto illuminotecnico ed elettrico, determinare le correnti massime ammissibili, considerando i seguenti fattori:
- 9A:corrente nominale ammessa dalle morsettiere;
- coefficiente di sicurezza per tenere conto delle sovratensioni e contemporaneità;
- corrente nominale assorbita dai singoli art.

EN When planning the lighting and electrical system, determine the maximum permitted current, taking into account the following factors:
- 9A:the nominal current permitted by terminal blocks;
- safety coefficient to allow for excess voltage and contemporaneity;
- the nominal current absorbed by single art.

FR Lors de l'étude de projet de l'installation d'éclairage et de l'installation électrique, déterminer les courants maximaux admissibles en tenant compte des facteurs suivants :
- 9A:courant maximal admis par les borniers;
- coefficient de sécurité tenant compte des surtensions et de la simultanéité;
- courant nominal absorbé par les différents art.

DE Bei der Planung einer Beleuchtungs- und Elektroanlage bestimmen Sie die zulässigen Höchstströme unter Berücksichtigung folgender Faktoren:
- 9A:von den Klemmleisten zugelassener Nennstrom;
- Sicherheitskoeffizient zur Einbeziehung von Überspannung und Gleichzeitigkeit;
- von den einzelnen art. aufgenommener Nennstrom .

NL Bij het ontwerpen van de verlichtingstechnische en elektrische installatie moet u de maximaal toegestane stroomtoevoer vaststellen door rekening te houden met de volgende factoren:
- 9A:nominale stroom toegestaan op klemmenstroken;
- veiligheidscoëfficiënt om rekening te houden met overspanning en gelijktijdigheid;
- nominale opgenomen stroom van de enkele Art.

ES Durante la proyectación de la instalación luminotécnica y eléctrica, determinar las corrientes máximas permitidas, en consideración de los factores siguientes:
- 9A:corriente nominal permitida de las borneras;
- coeficiente de seguridad para considerar sobretensiones y contemporaneidades;
- corriente nominal absorbida por los art. individuales.

DA I projekteringen af det belysningstekniske og elektriske anlæg, skal man undersøge den maks. tilladte strømstyrke, idet man tager højde for følgende:
- 9A: nominel tilladt strømstyrke fra klemrækkerne
- sikkerhedskoefficient for at sikre mod overspænding og samtidighed
- nominel absorberet strømstyrke på de enkelte dele

NO Under prosjektering av det belysningstekniske og elektriske anlegget, må maksimal tillatt strøm beregnes, ved å ta med i betraktningen følgende faktorer:
- 9A:merkestrøm godtatt av klemmebrettene;
- sikkerhetskoeffisient for å holde oversikt over overstrøm og samtidig påslåing;
- merkestrøm som opptas av de enkelte modulene.

SV Vid projekteringen av belysningssystemet och det elektriska systemet ska max. tillåten ström fastställas. Ta hänsyn till följande faktorer:
- 9A: Tillåten nominell ström från kopplingsplintarna.
- Säkerhetskoefficient för att ta hänsyn till överspänningar och sammanlagringar.
- Tillförd nominell ström från enskilda artiklar.

RU При расчете светотехнической системы и электропроводки определите максимальный допустимый ток с учетом следующих факторов:
- 9A: номинальный допустимый ток, допустимый в клеммных колодках;
- коэффициент безопасности для учета перенапряжения и одновременного включения;
- номинальный ток, поглощаемый отдельными изделиями.

ZH 设计电器、照明设备的时候必须参照下列数据，确定允许的最大电流：
- 9A：接头允许的额定电流
- 为监控超电压与同时性的安全系数；
- 每个组件的额定吸收电流。

AR عند تصميم جهاز الإضاءة والتمديدات الكهربائية، حدّد الحد الأقصى للتيار المسموح به، من خلال الأخذ بعين الاعتبار العوامل التالية:
- 9 أمبير: التيار الاسمي به على لوحة أطراف التوصيل
- عامل الأمان للأخذ بعين الاعتبار جاوز الفلطية والتزامن
- الفلطية الاسمية الممتصة من قبل الأصناف المفردة.

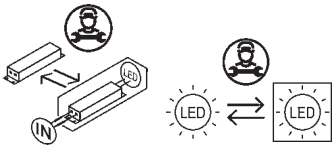

Headquarters iGuzzini illuminazione spa
via Mariano Guzzini, 37 - 62019 Recanati Italy

1.154.718.01
IS17240/01

LIGHT SHED 14
ACCESSORIES FOR CEILING MOUNTING

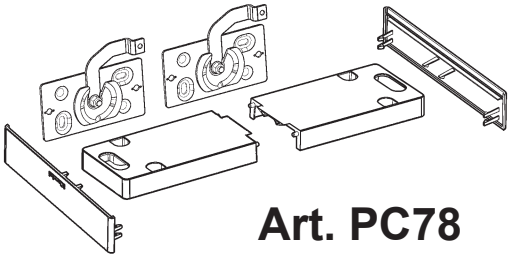

Art. PC78

IT ATTENZIONE:
LA SICUREZZA DELL'APPARECCHIO E' GARANTITA SOLO CON L'USO APPROPRIATO DELLE SEGUENTI ISTRUZIONI; PERTANTO E' NECESSARIO CONSERVARLE.

EN WARNING:
THE SAFETY OF THIS FIXTURE IS GUARANTEED ONLY IF YOU COMPLY WITH THESE INSTRUCTIONS; REMEMBER TO CONSERVE IN A SAFE PLACE.

FR ATTENTION:
LA SECUTIE DE L'APPAREIL N'EST GARANTIE QU'EN CAS D'UTILISATION CORRECTE DES INSTRUCTIONS SUIVANTES; IL FAUT PAR CONSEQUENT LES CONSERVER.

DE ACHTUNG:
DIE SICHERHEIT DES GERÄTES WIRD NUR DURCH SACHGEMÄSSE BEFOLGUNG NACHSTEHENDER ANWEISUNGEN GEWÄHRLEISTET; IHRE AUFBEWAHRUNG IST DESHALB SEHR WICHTIG.

NL OPGELET:
DE VEILIGHEID VAN DI ATOESTEL IS SLECHTS DAN GEGARANDEERD ALS INDIEN DE VOLGENDE INSTRUCTIES STRIKT WORDEN TOEGEPAST: DAAROM MOET MEN ZE OOK BEWAREN.

ES ATENCION:
LA SEGURIDAD DEL APARATO SE GARANTIZA SOLO CUMPLIENDO CUIDADOSAMENTE LAS SIGUIENTES INSTRUCCIONES; POR ELLO, ES NECESARIO CONSERVARLAS.

DA BEMÆRK:
SIKKERHEDEN VED BRUG AF ARMATURET KAN KUN GARANTERES, HVIS DISSE ANVISNINGER FØLGES; SØRG DERFOR FOR AT GEMME DEM.

NO ADVARSEL:
SIKKERHETEN TIL DETTE APPARATET GARANTERES KUN HVIS DU OVERHOLDER DISSE INSTRUKSJONENE; HUSK Å OPPBEVARE DEM PÅ ET TRYGT STED.

SV OBSERVERA!
UTRUSTNINGENS SÄKERHET KAN ENDAST GARANTERAS OM DESSA ANVISNINGAR RESPEKTERAS I DETALJ. SPARA DÄRFÖR DESSA ANVISNINGAR FÖR FRAMTIDA KONSULTATION.

RU ВНИМАНИЕ:
МЫ ГАРАНТИРУЕМ БЕЗОПАСНУЮ ЭКСПЛУАТАЦИЮ ИЗДЕЛИЯ ТОЛЬКО ПРИ СОБЛЮДЕНИИ СЛЕДУЮЩИХ ИНСТРУКЦИЙ; С ЭТОЙ ЦЕЛЬЮ НЕОБХОДИМО СОХРАНИТЬ ДАННУЮ БРОШЮРУ.

ZH 警告
为确保该装置安全，请遵守操作指示；并于安全场所放置。

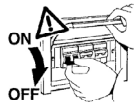

IT N.B.: DURANTE L'INSTALLAZIONE DEL SISTEMA RISPETTARE SCRUPOLOSAMENTE LE NORME IMPIANTISTICHE VIGENTI.

EN N.B.: WHEN INSTALLING THE SYSTEM, STRICTLY COMPLY WITH ALL REGULATIONS ON INSTALLATION IN FORCE.

FR N.B.: LORS DE L'INSTALLATION DU SYSTÈME VEUILLEZ RESPECTER RIGOUREUSEMENT LES NORMES EN VIGUEUR EN LA MATIÈRE.

DE NB: BEACHTEN SIE BEI DER INSTALLATION DES SYSTEMS GEWISSENHAFT DIE GÜLTIGEN BESTIMMUNGEN BEZÜGLICH DER ANLAGENTECHNIK.

NL N.B.: BIJ HET INSTALLEREN VAN HET SYSTEEM MOET U DE GELDEN DE INSTALLATIENORMEN STRIKT NALEVEN.

ES N.B.: DURANTE LA INSTALACIÓN DEL SISTEMA RESPETAR E SCRUPULOSAMENTE LAS NORMAS DE INSTALACIÓN VIGENTES.

DA N.B.: UNDER INSTALLATION AF SYSTEMET SKAL MAN NØJE OVERHOLDE DE GÆLDENDE REGLER FOR DISSE ANLÆG.

NO N.B.: VED INSTALLASJON AV SYSTEMET SKAL ALLE FORSKRIFTER OM INSTALLASJON SOM GJELDER FØLGES STRENGT.

SV OBS! UNDER INSTALLATIONEN AV SYSTEMET SKA INSTALLATIONSFÖRESKRIFTERNA RESPEKTERAS I DETALJ.

RU ПРИМЕЧАНИЕ: В ПРОЦЕССЕ МОНТАЖА СИСТЕМЫ СТРОГО СОБЛЮДАЙТЕ НАЦИОНАЛЬНЫЕ ДЕЙСТВУЮЩИЕ НОРМАТИВЫ ПО ЭЛЕКТРОПРОВОДКЕ.

ZH 注意：在安装 系统时请谨守设备的安装规定。

IT Per le posizioni di installazione, attenersi a quelle illustrate, eventualmente contattare la iGuzzini.

EN All installation positions must comply with those illustrated. In the event of any doubt, contact iGuzzini.

FR Pour les positions d'installation, se conformer aux positions illustrées ; contacter la société iGuzzini en cas de nécessité.

DE Für die Einbaupositionen die Abbildungen beachten. Eventuell iGuzzini kontaktieren.

NL Houd u voor de installatieposities aan degene die zijn weergegeven. Neem eventueel contact op met iGuzzini.

ES Respetar las posiciones de instalación ilustradas y, en caso de duda, contactar con iGuzzini.

DA For installationspositioner skal man holde sig til de viste, og eventuelt kontakte iGuzzini.

NO For installasjonsplasseringene henviser vi til illustrasjonene, eller ta eventuelt kontakt med iGuzzini.

SV Följ de angivna positionerna för installationen. Kontakta vid behov iGuzzini.

RU При выборе положения для монтажа следует обратиться к проиллюстрированным либо обратиться в компанию iGuzzini.

ZH 安装位置请参考图示，必要时也可联系iGuzzini.

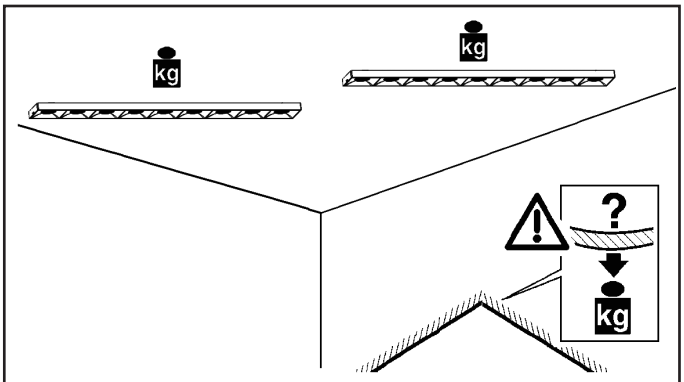

IT N.B.: E' responsabilità dell'utente verificare la resistenza del controsoffitto, in funzione del peso degli apparecchi installati.

EN N.B.: It is the user's responsibility to check the strength of the false ceiling with respect to the weight of the fixtures installed.

FR N.B.: Il appartient à l'usager de vérifier la résistance du faux plafond en fonction du poids des appareils installés.

DE N.B.: Es obliegt dem Verbraucher sicherzustellen, daß die Deckenverkleidung das Gewicht der Einbauleuchte aufnehmen kann.

NL N.B.: Het is de verantwoordelijkheid van de koper zich ervan te verzekeren dat het verlaagde plafond stevig genoeg is voor het dragen van het gewicht van de geïnstalleerde apparaten .

ES NOTA: Corresponde al usuario efectuar las pruebas en el falso techo, en función del peso de los aparatos instalados.

DA N.B.: Det er brugerens ansvar, at kontrollere loftets modstandsdygtighed, ud fra de installerede apparaters vægt.

NO N.B.: Det er brukerens ansvar å kontrollere himlingens/takets motstandskraft, på grunnlag av de installerte apparatenes vekt.

SV OBS! Det är användarens ansvar att kontrollera takets hållfasthet i förhållande till vikten på installerad utrustning.

RU ПРИМЕЧАНИЕ: Пользователь должен проверить прочность фальш-потолка в соответствии с весом устанавливаемых в него приборов.

ZH 注意：用户须根据安装装置的重量 检查假天花的强度。

IT Consultare il foglio istruzioni del prodotto.

EN Refer to the product instruction sheet.

FR Veuillez consulter la notice d'instructions du produit.

DE Das Anweisungsblatt des Produkts zu Rate ziehen.

NL Raadpleeg het instructieblad van het product.

ES Consulte la hoja de instrucciones del producto.

DA Se produktvejledningen.

NO Se anvisningene for produktet.

SV Se produktens instruktionsblad.

RU Смотреть прилагающиейся инструкции к изделию

ZH 请参考产品说明书。

CEILING:

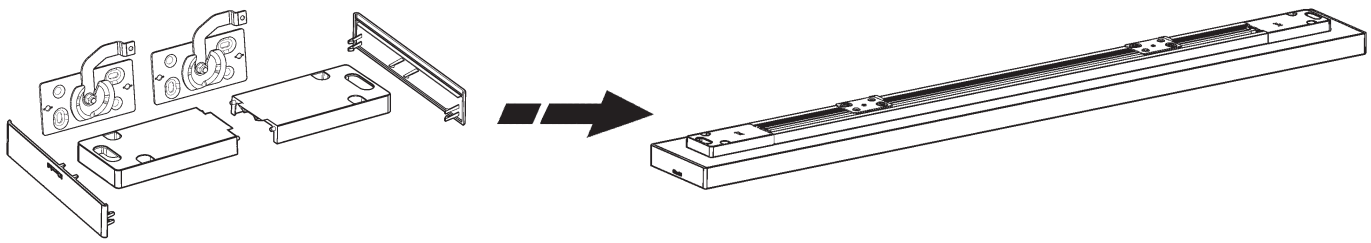

ART	L nom (mm)	Art. (q.tà)	PC78 (q.tà)	L (mm)	P (mm)	L1 (mm)
R924 - R925 R926 - R927	1188	1	1	1195	535	330
R928 - R929 R930 - R931	1584	1	1	1591	791	400
R932 - R933 R934 - R935	2376	1	1	2383	1583	400
R936 - R937 R938 - R939	3168	1	1	3175	2375	400
R994 - R995 R996 - R997	1584	1	1	1591	791	400
R998 - R999 RA00 - RA01	2772	1	1	2779	1979	400

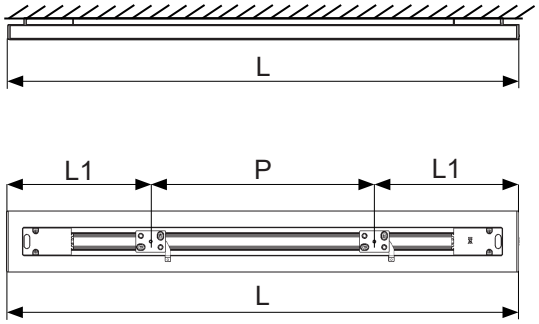

1

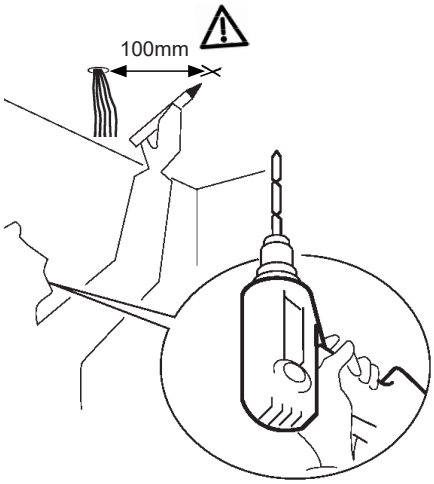

2

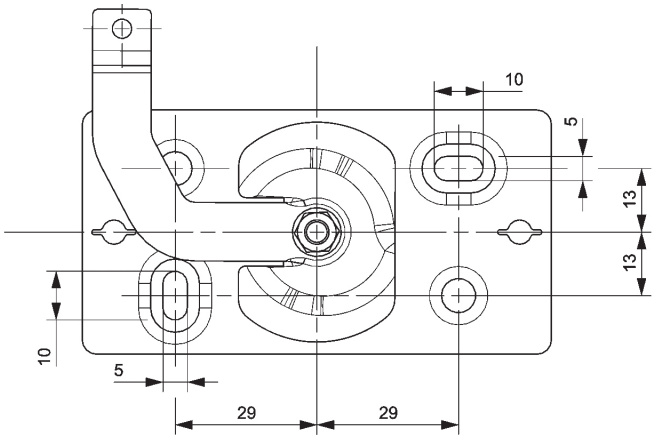

3

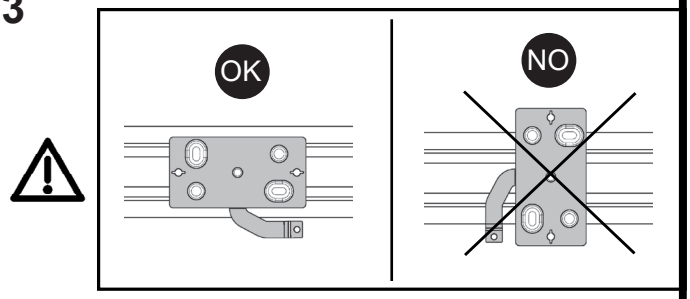

4

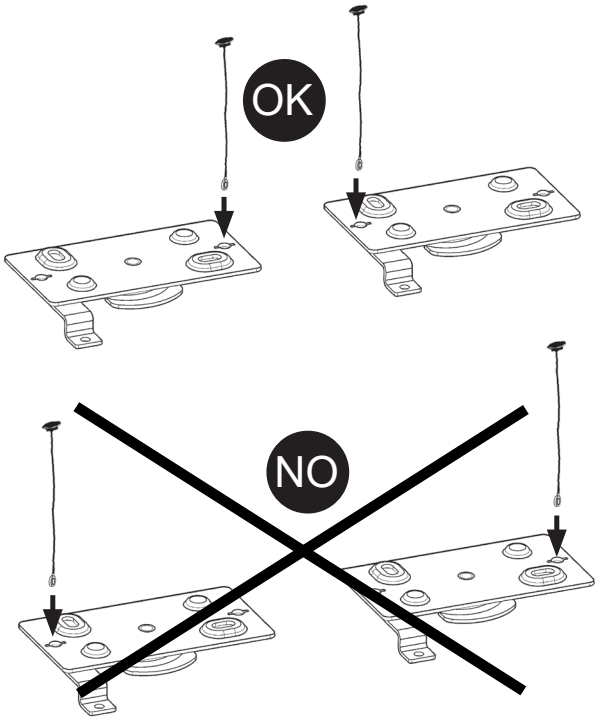

5

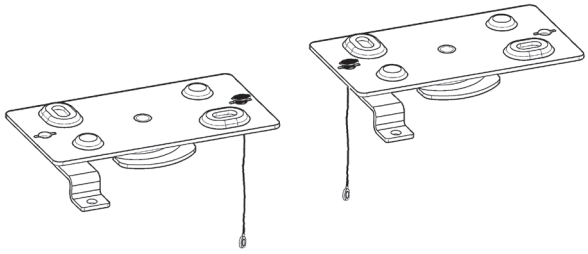

6

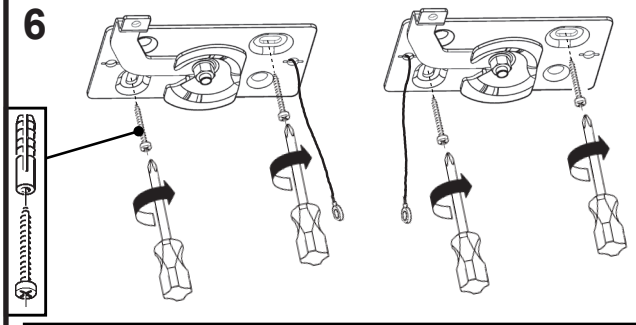

7

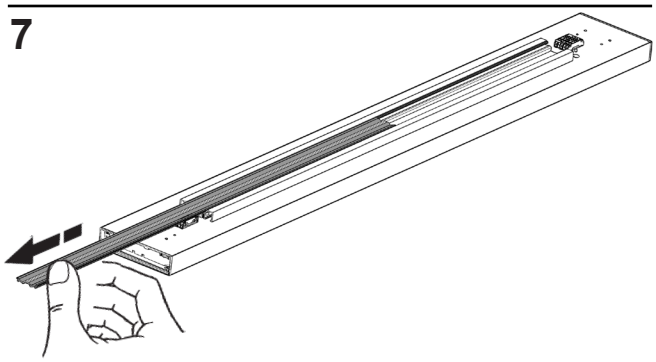

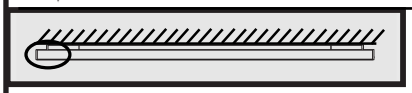

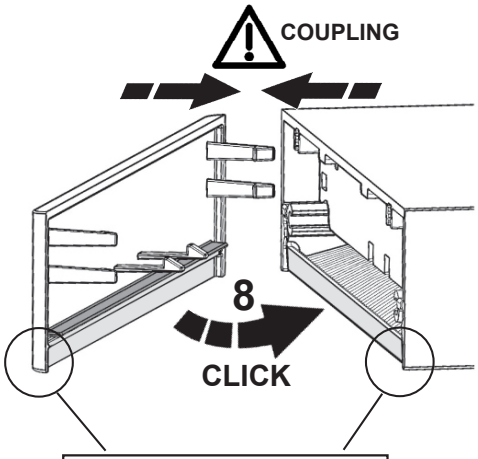

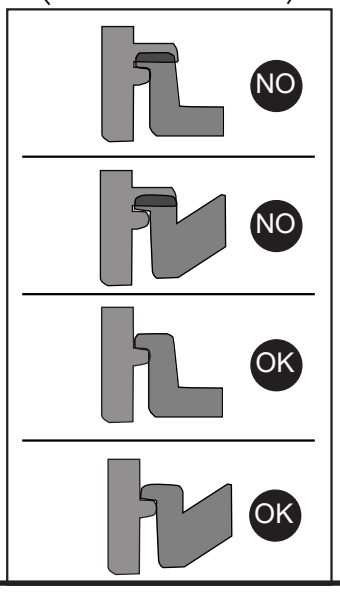

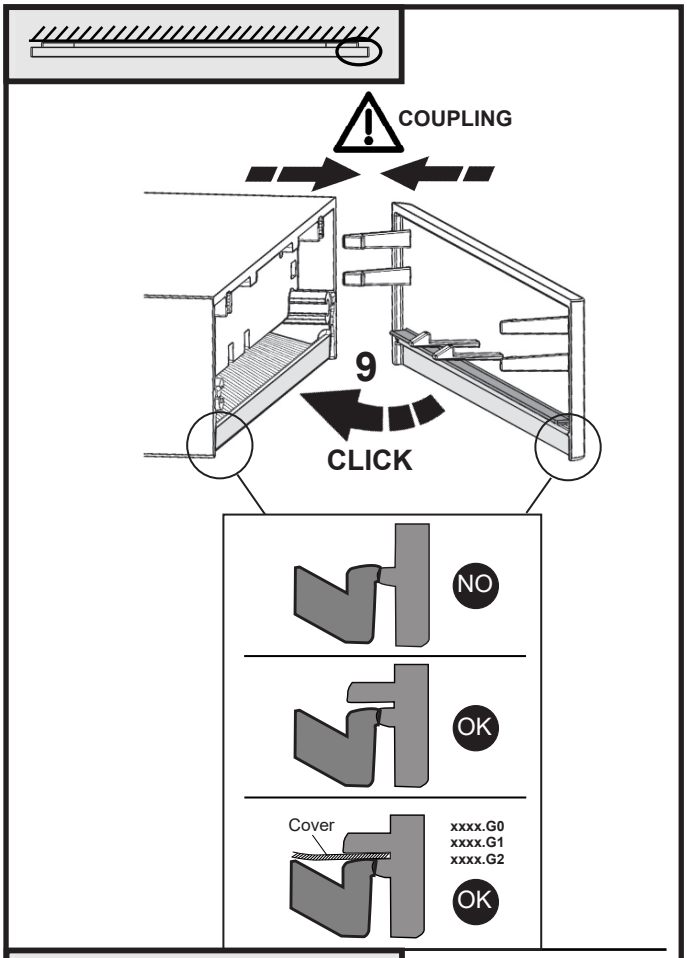

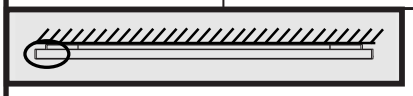

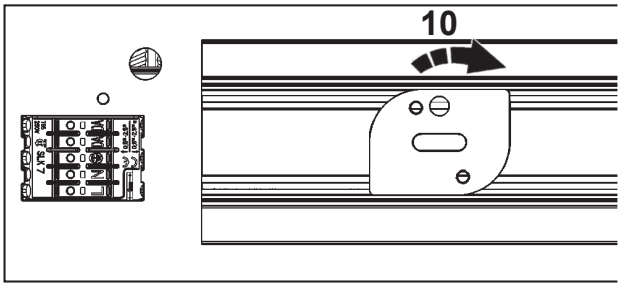

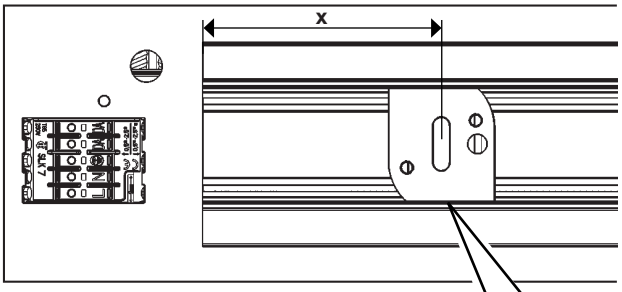

ART	x (mm)
R924 - R925 - R926 - R927	300
R928 - R929 - R930 - R931	370
R932 - R933 - R934 - R935	
R936 - R937 - R938 - R939	
R994 - R995 - R996 - R997	
R998 - R999 - RA00 - RA01	

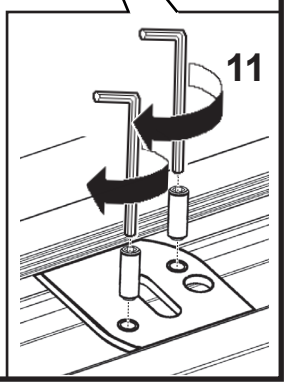

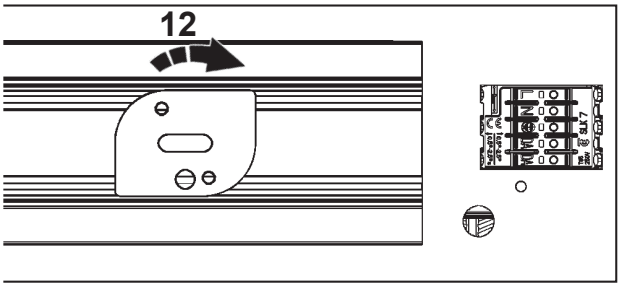

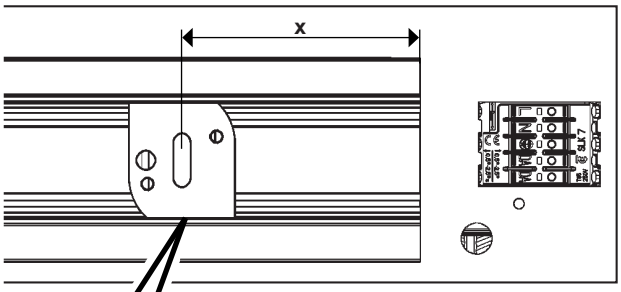

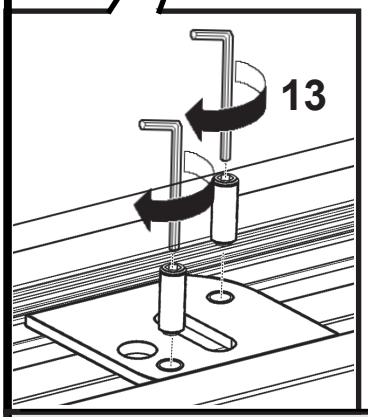

ART	x (mm)
R924 - R925 - R926 - R927	300
R928 - R929 - R930 - R931	370
R932 - R933 - R934 - R935	
R936 - R937 - R938 - R939	
R994 - R995 - R996 - R997	
R998 - R999 - RA00 - RA01	

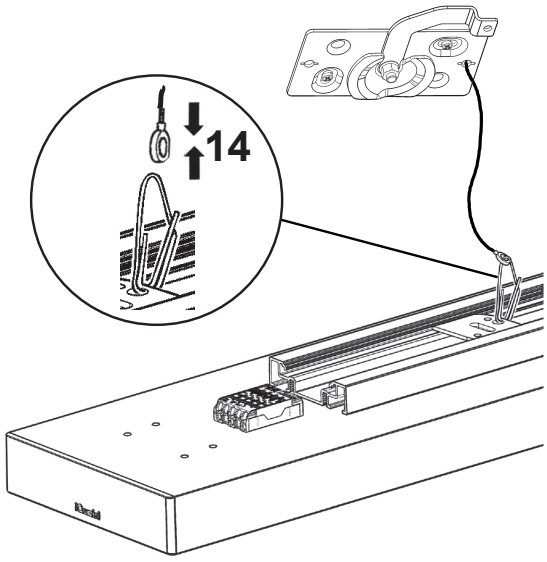

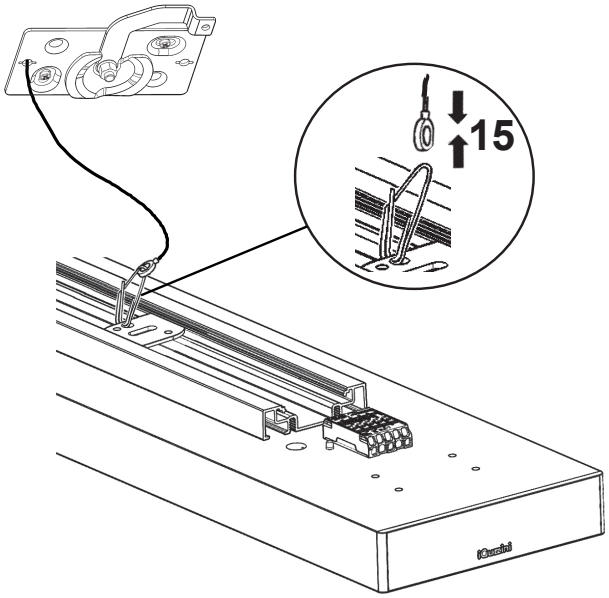

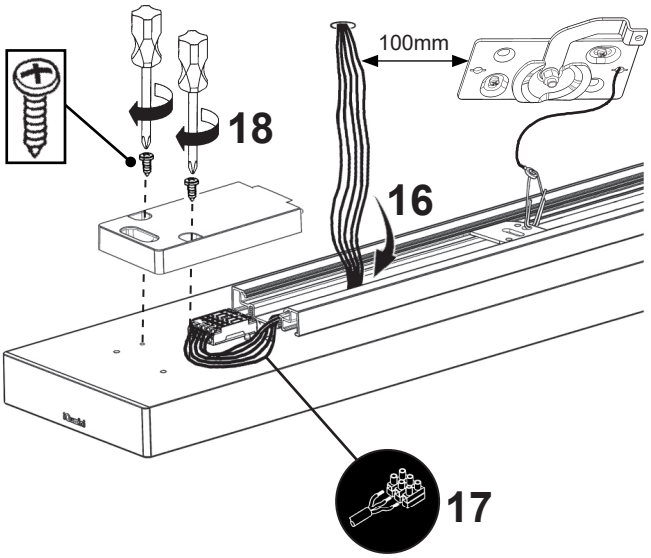

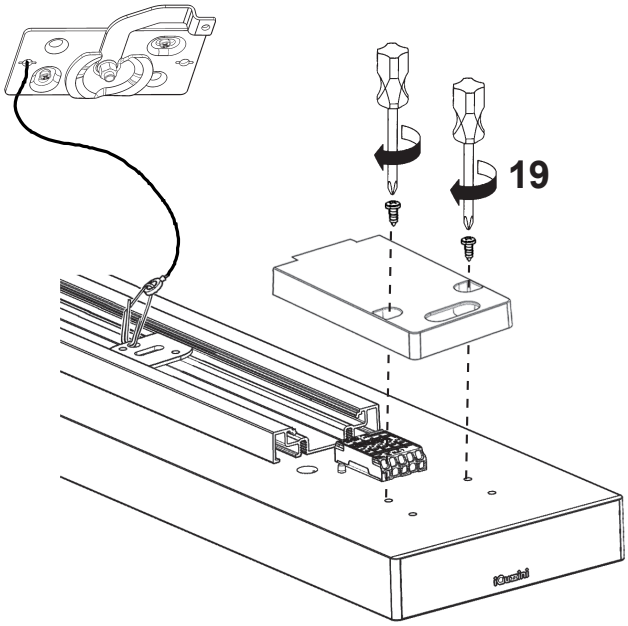

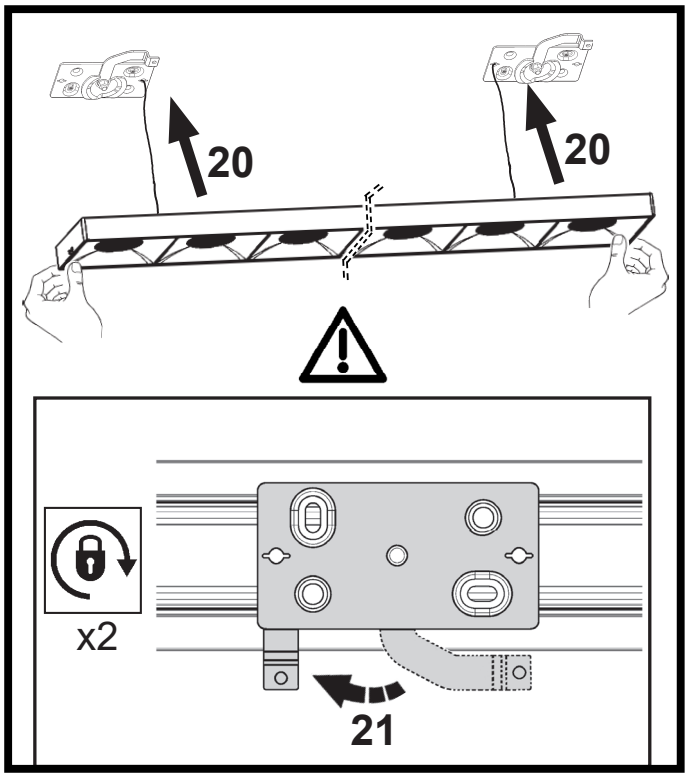

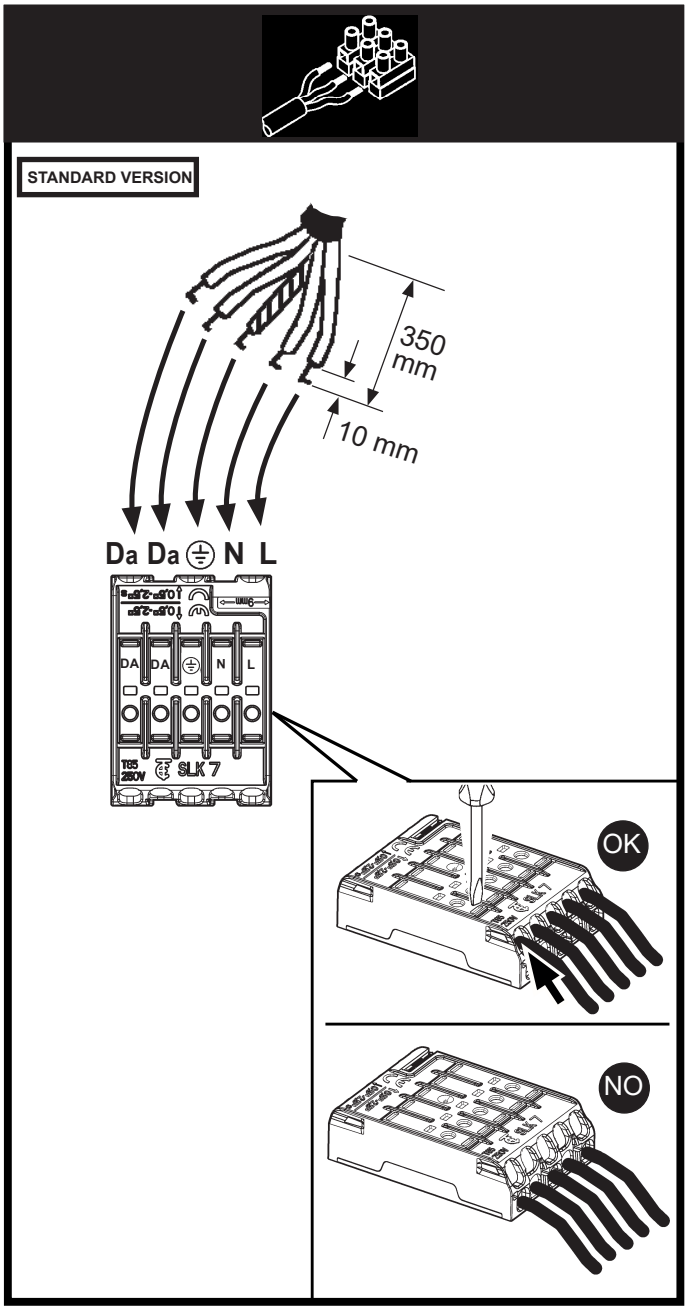

EMERGENCY VERSION

IT Consultare il foglio istruzioni del prodotto.
EN Refer to the product instruction sheet.
FR Veuillez consulter la notice d'instructions du produit.
DE Das Anweisungsblatt des Produkts zu Rate ziehen.
NL Raadpleeg het instructieblad van het product.
ES Consulte la hoja de instrucciones del producto.
DA Se produktvejledningen.
NO Se anvisningene for produktet.
SV Se produktens instruktionsblad.
RU Смотреть прилагающиейся инструкции к изделию
ZH 请参考产品说明书。

Headquarters iGuzzini illuminazione spa
via Mariano Guzzini, 37 - 62019 Recanati Italy

iGuzzini 1.154.719.00 IS07241/00 ART.	fattore di potenza power factor facteur de puissance Leistungsfaktor vermogensfactor factor de potencia effektfaktor effektfaktor effektfaktor фактор мощности 功率因数	corrente assorbita absorbed current courant absorbé Stromaufnahme stroomopname corriente absorbida absorberet strøm absorbert strøm tillförd ström поглощаемая мощность 电源电流 (A)
R924 - R926	0,78	0,1
R925 - R927	0,84	0,11
R928 - R930	0,85	0,12
R929 - R931 - R957 - R959	>0,9	0,14
R932 - R934 - R940 - R942	>0,9	0,16
R933 - R935	>0,9	0,19
R936 - R938 R944 - R946 R964 - R966	>0,95	0,21
R937 - R939 R945 - R947 R965 - R967	>0,95	0,25
R941 - R943	>0,95	0,18
R948 - R950	>0,95	0,3
R949 - R951	>0,9	0,38
R952 - R954	>0,95	0,41
R953 - R955	>0,95	0,5
R956 - R958	0,86	0,12
R960 - R962	>0,9	0,15
R961 - R963	>0,9	0,18
R968 - R970	>0,95	0,28
R969 - R971	>0,95	0,33

iGuzzini 1.154.719.00 IS07241/00 ART.	fattore di potenza power factor facteur de puissance Leistungsfaktor vermogensfactor factor de potencia effektfaktor effektfaktor effektfaktor фактор мощности 功率因数	corrente assorbita absorbed current courant absorbé Stromaufnahme stroomopname corriente absorbida absorberet strøm absorbert strøm tillförd ström поглощаемая мощность 电源电流 (A)
R924 - R926	0,78	0,1
R925 - R927	0,84	0,11
R928 - R930	0,85	0,12
R929 - R931 - R957 - R959	>0,9	0,14
R932 - R934 - R940 - R942	>0,9	0,16
R933 - R935	>0,9	0,19
R936 - R938 R944 - R946 R964 - R966	>0,95	0,21
R937 - R939 R945 - R947 R965 - R967	>0,95	0,25
R941 - R943	>0,95	0,18
R948 - R950	>0,95	0,3
R949 - R951	>0,9	0,38
R952 - R954	>0,95	0,41
R953 - R955	>0,95	0,5
R956 - R958	0,86	0,12
R960 - R962	>0,9	0,15
R961 - R963	>0,9	0,18
R968 - R970	>0,95	0,28
R969 - R971	>0,95	0,33

iGuzzini 1.154.719.00 IS07241/00 ART.	fattore di potenza power factor facteur de puissance Leistungsfaktor vermogensfactor factor de potencia effektfaktor effektfaktor effektfaktor фактор мощности 功率因数	corrente assorbita absorbed current courant absorbé Stromaufnahme stroomopname corriente absorbida absorberet strøm absorbert strøm tillförd ström поглощаемая мощность 电源电流 (A)
R924 - R926	0,78	0,1
R925 - R927	0,84	0,11
R928 - R930	0,85	0,12
R929 - R931 - R957 - R959	>0,9	0,14
R932 - R934 - R940 - R942	>0,9	0,16
R933 - R935	>0,9	0,19
R936 - R938 R944 - R946 R964 - R966	>0,95	0,21
R937 - R939 R945 - R947 R965 - R967	>0,95	0,25
R941 - R943	>0,95	0,18
R948 - R950	>0,95	0,3
R949 - R951	>0,9	0,38
R952 - R954	>0,95	0,41
R953 - R955	>0,95	0,5
R956 - R958	0,86	0,12
R960 - R962	>0,9	0,15
R961 - R963	>0,9	0,18
R968 - R970	>0,95	0,28
R969 - R971	>0,95	0,33

2.510.265.00
IS17049/00

iGuzzini

IT Questo prodotto contiene una sorgente luminosa di classe di efficienza energetica " C ".

EN This product contains an energy-efficiency class light source " C ".

FR Ce produit est équipé d'une source lumineuse classée en termes d'efficacité énergétique " C ".

DE Dieses Produkt enthält eine Lichtquelle der Energieeffizienzklasse " C ".

NL Este producto contiene una lámpara de clase de eficiencia energética " C ".

ES Dit product bevat een lichtbron met energie-efficiëntieklasse " C ".

DA Dette produkt indeholder en lyskilde med energieffektivitetsklasse " C ".

NO Dette produktet inneholder en lyskilde med energieffektivitetsklasse " C ".

SV Denna produkt innehåller en ljuskälla med energimärkning " C ".

RU Это изделие содержит источник света класса энергоэффективности " C ".

ZH 本产品包含一个能效级别的灯泡。" C ".

AR يحتوي هذا المنتج على مصدر ضوء من فئة كفاءة الطاقة. " C ".

2.510.265.00
IS17049/00

iGuzzini

IT Questo prodotto contiene una sorgente luminosa di classe di efficienza energetica " C ".

EN This product contains an energy-efficiency class light source " C ".

FR Ce produit est équipé d'une source lumineuse classée en termes d'efficacité énergétique " C ".

DE Dieses Produkt enthält eine Lichtquelle der Energieeffizienzklasse " C ".

NL Este producto contiene una lámpara de clase de eficiencia energética " C ".

ES Dit product bevat een lichtbron met energie-efficiëntieklasse " C ".

DA Dette produkt indeholder en lyskilde med energieffektivitetsklasse " C ".

NO Dette produktet inneholder en lyskilde med energieffektivitetsklasse " C ".

SV Denna produkt innehåller en ljuskälla med energimärkning " C ".

RU Это изделие содержит источник света класса энергоэффективности " C ".

ZH 本产品包含一个能效级别的灯泡。" C ".

AR يحتوي هذا المنتج على مصدر ضوء من فئة كفاءة الطاقة. " C ".

2.510.265.00
IS17049/00

iGuzzini

IT Questo prodotto contiene una sorgente luminosa di classe di efficienza energetica " C ".

EN This product contains an energy-efficiency class light source " C ".

FR Ce produit est équipé d'une source lumineuse classée en termes d'efficacité énergétique " C ".

DE Dieses Produkt enthält eine Lichtquelle der Energieeffizienzklasse " C ".

NL Este producto contiene una lámpara de clase de eficiencia energética " C ".

ES Dit product bevat een lichtbron met energie-efficiëntieklasse " C ".

DA Dette produkt indeholder en lyskilde med energieffektivitetsklasse " C ".

NO Dette produktet inneholder en lyskilde med energieffektivitetsklasse " C ".

SV Denna produkt innehåller en ljuskälla med energimärkning " C ".

RU Это изделие содержит источник света класса энергоэффективности " C ".

ZH 本产品包含一个能效级别的灯泡。" C ".

AR يحتوي هذا المنتج على مصدر ضوء من فئة كفاءة الطاقة. " C ".

2.510.265.00
IS17049/00

iGuzzini

IT Questo prodotto contiene una sorgente luminosa di classe di efficienza energetica " C ".

EN This product contains an energy-efficiency class light source " C ".

FR Ce produit est équipé d'une source lumineuse classée en termes d'efficacité énergétique " C ".

DE Dieses Produkt enthält eine Lichtquelle der Energieeffizienzklasse " C ".

NL Este producto contiene una lámpara de clase de eficiencia energética " C ".

ES Dit product bevat een lichtbron met energie-efficiëntieklasse " C ".

DA Dette produkt indeholder en lyskilde med energieffektivitetsklasse " C ".

NO Dette produktet inneholder en lyskilde med energieffektivitetsklasse " C ".

SV Denna produkt innehåller en ljuskälla med energimärkning " C ".

RU Это изделие содержит источник света класса энергоэффективности " C ".

ZH 本产品包含一个能效级别的灯泡。" C ".

AR يحتوي هذا المنتج على مصدر ضوء من فئة كفاءة الطاقة. " C ".

2.510.265.00
IS17049/00

iGuzzini

IT Questo prodotto contiene una sorgente luminosa di classe di efficienza energetica " C ".

EN This product contains an energy-efficiency class light source " C ".

FR Ce produit est équipé d'une source lumineuse classée en termes d'efficacité énergétique " C ".

DE Dieses Produkt enthält eine Lichtquelle der Energieeffizienzklasse " C ".

NL Este producto contiene una lámpara de clase de eficiencia energética " C ".

ES Dit product bevat een lichtbron met energie-efficiëntieklasse " C ".

DA Dette produkt indeholder en lyskilde med energieffektivitetsklasse " C ".

NO Dette produktet inneholder en lyskilde med energieffektivitetsklasse " C ".

SV Denna produkt innehåller en ljuskälla med energimärkning " C ".

RU Это изделие содержит источник света класса энергоэффективности " C ".

ZH 本产品包含一个能效级别的灯泡。" C ".

AR يحتوي هذا المنتج على مصدر ضوء من فئة كفاءة الطاقة. " C ".

2.510.265.00
IS17049/00

iGuzzini

IT Questo prodotto contiene una sorgente luminosa di classe di efficienza energetica " C ".

EN This product contains an energy-efficiency class light source " C ".

FR Ce produit est équipé d'une source lumineuse classée en termes d'efficacité énergétique " C ".

DE Dieses Produkt enthält eine Lichtquelle der Energieeffizienzklasse " C ".

NL Este producto contiene una lámpara de clase de eficiencia energética " C ".

ES Dit product bevat een lichtbron met energie-efficiëntieklasse " C ".

DA Dette produkt indeholder en lyskilde med energieffektivitetsklasse " C ".

NO Dette produktet inneholder en lyskilde med energieffektivitetsklasse " C ".

SV Denna produkt innehåller en ljuskälla med energimärkning " C ".

RU Это изделие содержит источник света класса энергоэффективности " C ".

ZH 本产品包含一个能效级别的灯泡。" C ".

AR يحتوي هذا المنتج على مصدر ضوء من فئة كفاءة الطاقة. " C ".

iGuzzini

I **Istruzioni per le operazioni di servizio per l'apparecchio di illuminazione**
GB **Instructions on luminare service operations**
F **Instructions pour les opérations de service du luminaire**
D **Wartungsanleitung für die Leuchte**
NL **Instructies voor de onderhoudsoperaties op de verlichtingsarmatuur**
E **Instrucciones para las operaciones de servicio del aparato de alumbrado**
DK **Anvisninger i serviceindgreb på belysningsarmatur**
N **Anvisninger for betjening av lysapparatet**
S **Instruktioner för användning av belysningsanordningen**
RUS Инструкции по эксплуатации осветительного прибора
CN 照明装置检修操作说明

Sostituire la lampada parzialmente esausta
Replace the partly exhausted lamp
Remplacer la lampe partiellement épuisée
Die teilweise erschöpfte Lampe austauschen
Vervang de gedeeltelijk lege lamp
Sustituir la lámpara parcialmente agotada
Udskift den delvist udtjente pære
Skifte ut den delvis utbrente lyspæren
Byt ut den delvis förbrukade lampan
Замена частично отработанной лампочки
更换部分老化的灯泡

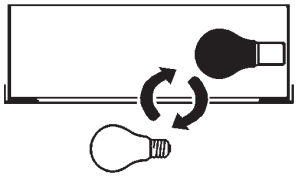

Spegnimento
Switch it off
Extinction
Ausschaltung
Uitschakeling
Apagado
Slukning
Slukking
Släckning
Выключение
关灯

Interrompere l'alimentazione dell'apparecchio
Cut the power supply to the luminaire
Couper l'alimentation du luminaire
Stromversorgung der Leuchte unterbrechen
Onderbreek de voeding van het apparaat
Interrumpir la alimentación del aparato
Afbryd armaturets strømforsyning
Avbryte strømtilførselen til apparatet
Koppla från anordningens strömförsörjning
Отключить электропитание прибора
中断装置供电

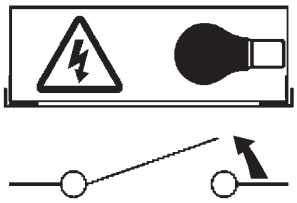

Aprire l'apparecchio
Open the fixture
Ouvrir le luminaire
Das Gerät öffnen
Open het apparaat
Abrir el aparato
Åbn armaturet
Åpne apparatet
Öppna anordningen
Раскрыть прибор
打开装置

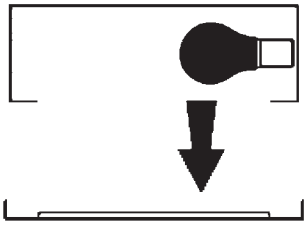

Rimuovere la lampada esausta
Remove the exhausted lamp
Retirer la lampe épuisée
Die alte Lampe entnehmen
Verwijder de lege lamp
Quitar la lámpara agotada
Tag den udtjente pære ud
Fjerne den utbrente lyspæren
Ta bort den förbrukade lampan
Вынуть старую лампочку
取出老化的灯泡

Portarla in un centro di riciclaggio
Carry it to a recycling centre
La porter dans une déchetterie pour son recyclage
Ordnungsgemäß entsorgen
Breng de lamp naar een recyclingcentrum
Llevarla a un centro de reciclaje
Aflever den på en genbrugsstation
Levere den til en miljøstasjon
Lämna in den till en återvinningsanläggning
Сдать ее в пункт приема утильсырья
将其送往回收中心

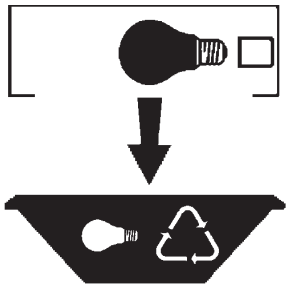

Inserire la nuova lampada
Introduce the new lamp
Installer la lampe neuve
Die neue Lampe einsetzen
Doe de nieuwe lamp op zijn plek
Montar la nueva lámpara
Sæt den nye pære i
Sette i den nye pæren
Sätt i den nya lampan
Вставить новую лампочку
装入新灯泡

Inserire la nuova lampada nel portalampada
Fit the new lamp into the socket
Installer la nouvelle lampe dans le support de lampe
Die neue Lampe in den Sockel einsetzen
Doe de nieuwe lamp in de lamphouder
Montar la nueva lámpara en el portalámpara
Sæt den nye pære i fatningen
Sette den nye pæren inn i lampeholderen
Sätt i den nya lampan i lamphållaren
Вставить новую лампочку в патрон
将新灯泡插入灯泡架中

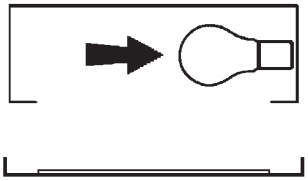

Riposizionare ottica
Re-place the optic
Remettre l'optique à sa place
Die Optik wieder einsetzen
Doe de optiek weer op zijn plaats
Volver a montar la óptica
Sæt den optiske enhed på plads
Innstille linsen
Flytta om optiken
Отрегулировать линзы
重新定位光头

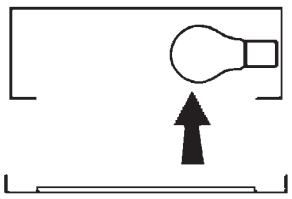

Effettuare prova di funzionamento
Perform operative test
Procéder à un essai de fonctionnement
Eine Funktionsprüfung durchführen
Controleer de correcte werking
Hacer una prueba de funcionamiento
Afprøv funktionen
Prøve om den fungerer
Utför funktionstest
Выполнить проверку исправности работы
执行功能测试

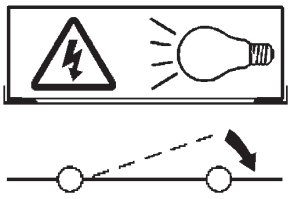

I **Istruzioni per la pulizia dell'apparecchio di illuminazione**
GB **Instructions on luminare cleaning operations**
F **Instructions pour le nettoyage du luminaire**
D **Anweisungen zur Reinigung der Leuchte**
NL **Instructies voor de reiniging van de verlichtingsarmatuur**
E **Instrucciones para limpiar el aparato de alumbrado**
DK **Anvisninger i rengøring af belysningsarmaturet**
N **Anvisninger for rengjøring av lysapparatet**
S **Instruktioner för rengöring av belysningsanordningen**
RUS Инструкции по чистке осветительного прибора
CN 照明装置清洁说明

Pulire l'apparecchio
Clean the fixture
Nettoyer le luminaire
Das Gerät reinigen
Reinig het apparaat
Limpiar el aparato
Rengør armaturet
Rengjøre apparatet
Rengör anordningen
Чистка прибора
清洁装置

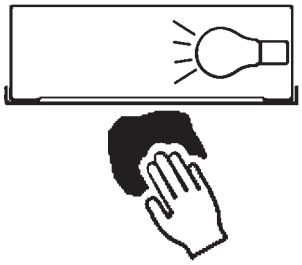

Spegnimento
Switch it off
Extinction
Ausschaltung
Uitschakeling
Apagado
Slukning
Slukking
Släckning
Выключение
关灯

Interrompere l'alimentazione dell'apparecc
Cut the power supply to the luminaire
Couper l'alimentation du luminaire
Stromversorgung der Leuchte unterbrech
Onderbreek de voeding van het apparaa
Interrumpir la alimentación del aparato
Afbryd armaturets strømforsyning
Avbryte strømtilførselen til apparatet
Koppla från anordningens strömförsörjnin
Отключить электропитание прибора
中断装置供电

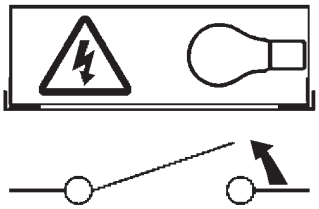

Spolverare l'ottica esterna
Remove dust from the external optic
Dépoussiérer l'optique extérieure
Die externe Optik abstauben
Stof de externe optiek af
Quitar el polvo de la óptica exterior
Tør støvet af den udvendige optiske enhed
Fjerne støv fra den eksterne lysenheten
Damma av den yttre optiken
Вытереть пыль с внешней стороны линз
为外侧光头掸尘

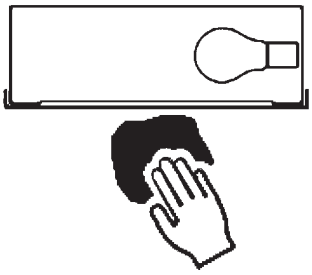

Lavare l'ottica esterna
Wash the external optic
Laver l'optique extérieure
Die externe Optik waschen
Was de externe optiek
Lavar la óptica exterior
Vask den udvendige optiske enhed
Vaske den eksterne lysenheten
Rengör den yttre optiken
Вымыть линзы с внешней стороны
清洁外光头

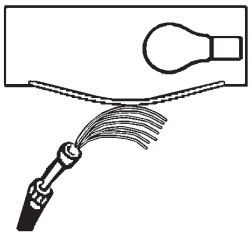

Rimuovere l'ottica
Remove the optic
Retirer l'optique
Die Optik abnehmen
Verwijder de optiek
Quitar la óptica
Tag den optiske enhed af
Fjerne lysenheten
Ta bort optiken
Снять линзы
取下光头

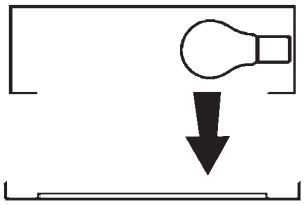

Pulire la parte interna dell'apparecchio di illuminazione
Clean the inside of the fixture
Nettoyer l'intérieur du luminaire
Die Innenseite der Leuchte reinigen
Reinig de binnenzijde van de verlichtingsarmatuur
Limpiar el interior del aparato de alumbrado
Rengør belysningsarmaturets indvendige dele
Rengjøre lysapparatet innvendig
Rengör belysningsanordningen invändigt
Протереть осветительный прибор изнутри
清洁照明装置内部

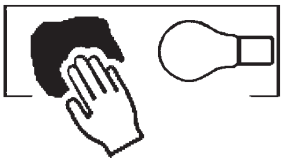

Riposizionare ottica
Re-place the optic
Remettre l'optique à sa place
Die Optik wieder einsetzen
Doe de optiek weer op zijn plaats
Volver a montar la óptica
Sæt den optiske enhed på plads
Innstille linsen
Flytta om optiken
Отрегулировать линзы
重新定位光头

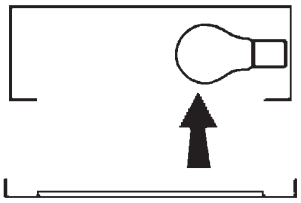

Effettuare prova di funzionamento
Perform operative test
Procéder à un essai de fonctionnement
Eine Funktionsprüfung durchführen
Controleer de correcte werking
Hacer una prueba de funcionamiento
Afprøv funktionen
Prøve om den fungerer
Utför funktionstest
Выполнить проверку исправности работы
执行功能测试

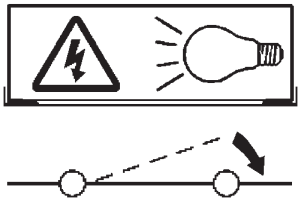

I **Istruzioni per il fine vita e lo smaltimento dei componenti**
GB **Instructions on end-of-life and component disposal**
F **Instructions pour la gestion des composants en fin de vie et leur mise au rebut**
D **Anweisungen zur Entsorgung der Leuchtenkomponenten**
NL **Instructies voor het verwijderen van de armatuur en het recyclen van de onderdelen**
E **Instrucciones para el final de vida y la eliminación los componentes**
DK **Anvisninger i udtjent armatur og bortskaffelse af komponenter**
N **Anvisninger for endt levetid og avfallsbehandling av delene**
S **Instruktioner vid bortskaffning och kassering av komponenter**
RUS Инструкции по утилизации прибора и его комплектующих по окончании его срока службы
CN 寿命期结束与零件废弃处置说明

Spegnimento
Switch it off
Extinction
Ausschaltung
Uitschakeling
Apagado
Slukning
Slukking
Släckning
Выключение
关灯

Interrompere l'alimentazione dell'apparecchio
Cut the power supply to the luminaire
Couper l'alimentation du luminaire
Stromversorgung der Leuchte unterbrechen
Onderbreek de voeding van het apparaat
Interrumpir la alimentación del aparato
Afbryd armaturets strømforsyning
Avbryte strømtilførselen til apparatet
Koppla från anordningens strömförsörjning
Отключить электропитание прибора
中断装置供电

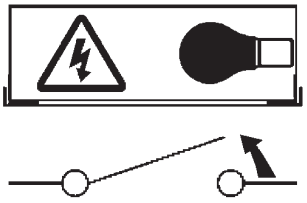

Rimuovere la/le lampada/e per la dismissione
Remove the lamp(s) for decommissioning
Retirer la(les) lampe(s) pour sa(leur) mise au rebut
Die Lampe/n ordnungsgemäß entsorgen
Verwijder de lamp(en) voor het recyclen
Quitar la(s) lámpara(s) para el desecho
Tag pæren/pærerne ud til bortskaffelse
Fjerne lampen/-e som skal kastes
Ta bort lampan/-orna för bortskaffningen
Вынуть ламочку/и для утилизации прибора
取出需要丢弃的灯泡

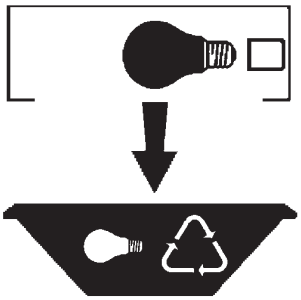

Rimuovere la batteria per la dismissione
Remove the battery for decommissioning
Retirer la batterie pour sa mise au rebut
Die Batterie ordnungsgemäß entsorgen
Verwijder de batterij voor het recyclen
Quitar la batería para el desecho
Tag batteriet ud til bortskaffelse
Fjerne batteriet som skal kastes
Ta bort batteriet för bortskaffningen
Вынуть батарейку для утилизации прибора
取出需要丢弃的电池

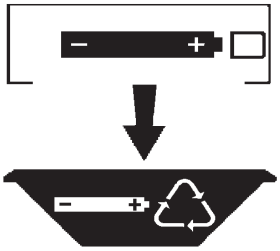

Rimuovere l'apparecchio per la dismissione
Remove the fixture for decommissioning
Enlever le luminaire pour sa mise au rebut
Das Gerät ordnungsgemäß entsorgen
Verwijder het apparaat voor het recyclen
Quitar el aparato para el desecho
Tag armaturet ud til bortskaffelse
Fjerne apparatet som skal kastes
Ta bort anordningen för bortskaffningen
Снять прибор для утилизации
取出需要丢弃的装置

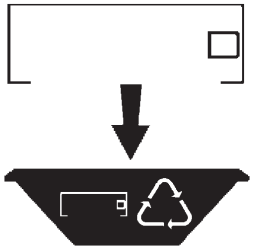
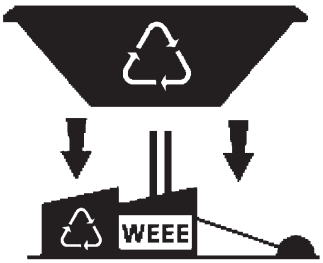
Inviare i materiali ad un centro di raccolta RAEE
Send the materials to a WEEE collection centre
Envoyer les matériaux dans une déchetterie DEEE
Die Materialien in einem WEEE-Zentrum entsorgen
Zend de materialen naar een recyclingscentrum voor de AEEA
Enviar los materiales a un centro de recogida RAEE
Aflever materialerne på et indsamlingscenter for elektronisk udstyr
Sende materialene til en miljøstasjon for resirkulering av EE-avfall
Skicka materialet till en RAEE uppsamlingscentral
Сдать материалы в пункт приема утильсырья
将材料送往电气和电子垃圾回收中心