Ledplus

Design iGuzzini **iGuzzini**

Dernière mise à jour des informations: Mai 2025

Configuration du produit: 2633+6947.04
2633: Ledplus tout verre
6947.04: Boîtier d'encastrement en aluminium pour installation murale + obturateur - Noir

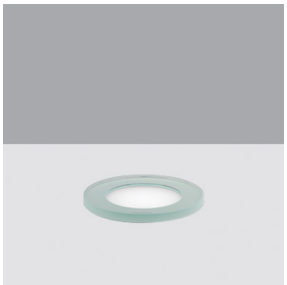

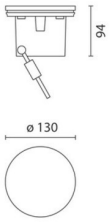

Référence produit
2633: Ledplus tout verre **Attention ! Code abandonné**

Description technique
Appareil d'éclairage à encastrer au ras de la surface, pour l'installation au mur ou au sol, prévu pour l'utilisation de sources lumineuses à LED avec changement dynamique de la couleur RGB, à basse tension de sécurité (classe d'isolation III) pour lumière de signalisation. Le corps, de forme fonde, a un diamètre D = 130 mm et est construit en matière thermoplastique très résistante avec un verre de surface sodique calcique extra-clair, sans vis apparentes ; l'anneau inférieur en acier inox est solidaire du verre diffuseur, le tout étant supporté par quatre pièces de fixation tournées en acier inox AISI 304. L'appareil est fixé au boîtier d'encastrement à l'aide de ressorts de retenue spéciaux qui en permettent l'ancrage. Une collerette supérieure en acier inox, affleurant la surface, est fixée au boîtier d'encastrement. Un presse-étoupe PG11 est utilisé pour le câblage du produit, avec câble d'alimentation sortant de longueur L = 300 mm type H05RNF 4x1 mm². Le câble est pourvu sur sa longueur d'un dispositif anti-transpiration (IP67 breveté) constitué d'un joint noyé dans la résine. Deux types de boîtiers d'encastrement sont disponibles, pouvant être commandés à part et livrés avec couvercle de fermeture : en berceau, pour l'installation au mur ou au sol, réalisés en aluminium moulé sous pression ; cylindriques, pour l'installation au mur ou au sol, réalisés en matière plastique. Afin de faciliter les opérations d'installation et d'assurer la parfaite mise au ras de la surface du produit, deux types d'adaptateurs en matière thermoplastique (polypropylène) sont disponibles, l'un pour les boîtiers d'encastrement en berceau et l'autre pour les boîtiers d'encastrement cylindriques. L'appareil permet de créer des scènes lumineuses présélectionnées au moyen du dispositif de contrôle Colour Equalizer. L'ensemble verre, bloc optique et boîtier d'encastrement assure une résistance à la charge statique de 500 kg avec degré de protection IP68 IK08. La température de surface maximale du verre est inférieure à 40°C. Puissance absorbée du 6.9W

Installation
Le produit est fixé au boîtier d'encastrement à l'aide de ressorts de blocage spéciaux et peut être retiré grâce à une ventouse, sans l'emploi d'autres outils. La facilité d'inspection de l'appareil permet au besoin de remplacer le circuit LED ou d'installer des accessoires. L'installation peut être effectuée au mur ou au sol à l'aide d'un boîtier d'encastrement.

Coloris
Indéfini (00)

Montage
encastré mural|enterré

Câblage
Ballasts : traditionnels, sur rail DIN (1-10W, 20-30W, 60-120W) et étanches noyés dans la résine. Le produit est livré avec câble d'alimentation sortant L = 300 mm type H05RNF 2x1 mm² et platine électronique avec LED 24V CC. Transformateur à commander séparément.

Remarque
Luminaire livré avec lampe.

Conforme à la norme EN60598-1 et à la règlementation en vigueur (o 'à la règlementation relative')

III IK08 IP68 EAC

Référence accessoire
6947.04: Boîtier d'encastrement en aluminium pour installation murale + obturateur - Noir **Attention ! Code abandonné**

Description technique
Double boîtier en aluminium pour installation murale + bouchon de fermeture pour 2628-2629-2631

Coloris
Noir (04)

Conforme à la norme EN60598-1 et à la règlementation en vigueur (o 'à la règlementation relative')

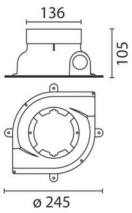

Données techniques

lm du système:	10	Durée de vie LED 1:	50,000h - L70 - B20 (Ta 25°C)
W du système:	6.9	Voltage [V]:	24
lm source:	42.6	Code Lampe:	LED
W source:	5.2	Nombre de lampes par groupe optique:	1
Efficacité lumineuse (lm/W, valeurs du système):	1.5	Code ZVEI:	LED
lm en mode secours:	-	Nombre de groupes optiques:	1
Flux total émis à un angle de 90° ou plus [Lm]:	0	Plage de température ambiante opérative:	De -20°C à +35°C.
Light Output Ratio (L.O.R.) [%]:	24	LED Courant [mA]:	8
Température de couleur [K]:	RGB		

Polaire

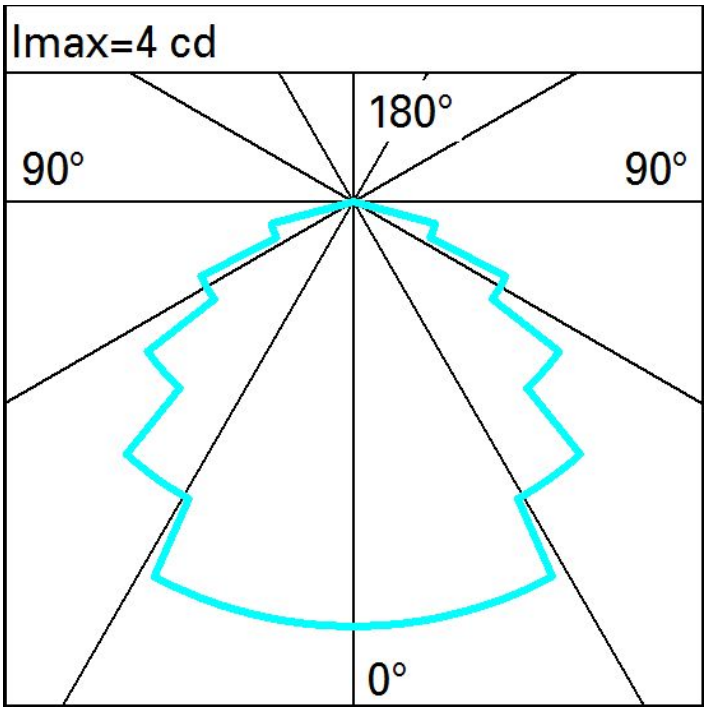
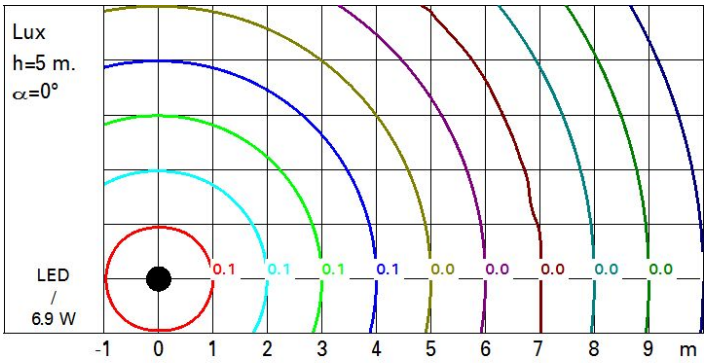
Isolux