iPro

Design Mario Cucinella | **iGuzzini**

Última actualización de la información: Agosto 2025

Configuraciones productos: BK31
BK31: Aplique para exterior - Led Neutral White - alimentador electrónico integrado Vin = 100 - 240 Vca - óptica Flood

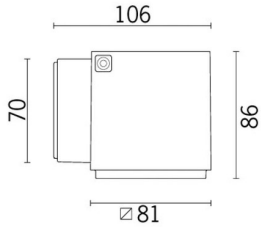

Código producto
BK31: Aplique para exterior - Led Neutral White - alimentador electrónico integrado Vin = 100 - 240 Vca - óptica Flood

Descripción
Proyector de luz directa para exterior, compatible con el uso de fuentes luminosas de Led neutral white, con óptica flood. Instalación en pared mediante base específica. La luminaria está constituida por un cuerpo óptico, una tapa superior y una base para fijación en pared. Cuerpo óptico, tapa superior y base de aluminio fundido a presión esmaltado con pintura acrílica líquida (acabado gris) o líquida texturizada (acabado blanco) de alta resistencia a los agentes atmosféricos y a los rayos UV. Cristal transparente de seguridad sódico-cálcico templado, con serigrafía gris personalizada, 4 mm de espesor, fijado al cuerpo óptico con silicona. Soporte de fijación orientable de aluminio pintado; incluye prensacable doble PG11 de latón niquelado, adecuado para cables de alimentación ø 6,5 - 11 mm; el producto incluye una caja de conexiones de plástico con tres bornes de conexión rápida de dos polos para cables con sección máx. de 4 mm². Circuito electrónico con led de color neutral white, ópticas con lente de material termoplástico (metacrilato) y anillo multigroove de policarbonato negro para el confort visual. Equipado con alimentador electrónico integrado Vin = 100 - 240 Vca 50/60 Hz) Todos los tornillos externos son de acero inoxidable A2. Las características técnicas de las luminarias cumplen las normas EN 60598-1 y particulares.

Instalación
Instalación en pared mediante base de aluminio. Fijar con tacos anclados para hormigón, cemento y ladrillo lleno. Posibilidad de instalar el producto proyectando el haz luminoso en cualquier dirección (arriba, abajo, derecha, izquierda, oblicuo, etc.).

Colores	**Peso (Kg)**
Blanco (01) | Negro (04) | Gris (15) | Marrón óxido (F5)	0.92

Montaje
fijación en pared|a la pared

Equipo
Equipado con alimentador electrónico integrado Vin = 100 - 240 Vca 50/60 Hz) Prensacable doble PG11 de poliamida para cableado pasante, adecuado para cables de alimentación ø 6,5 - 11mm.

Notas
Producto con lámpara de led

Se conforma con EN60598-1 y regulaciones pertinentes

960°C IK07 IP66 pending

Datos técnicos

lm de sistema:	494
W de sistema:	7.7
lm de la fuente:	810
W de la fuente:	6.2
Eficiencia luminosa (lm/W, valor del sistema):	64.2
lm en modo emergencia:	-
Flujo total de emisión en un ángulo de 90º o superior [Lm]:	0
Light Output Ratio (L.O.R.) [%]:	61
Ángulo de apertura del haz de luz [º]:	32°
CRI (mínimo):	80
Temperatura de color [K]:	4000

MacAdam Step:	3
Life time (vida útil) LED 1:	100,000h - L80 - B10 (Ta 25°C)
Life time (vida útil) LED 2:	100,000h - L80 - B10 (Ta 40°C)
Código de lámpara:	LED
Número de lámparas por grupo óptico:	1
Código ZVEI:	LED
Número de grupos ópticos:	1
Rango de temperatura ambiente operativa:	de -30°C a 50°C.
Factor de potencia:	Ver Hoja de instrucciones
Protección al sobrevoltaje:	2kV Modo común y 1kV Modo diferencial

Polar

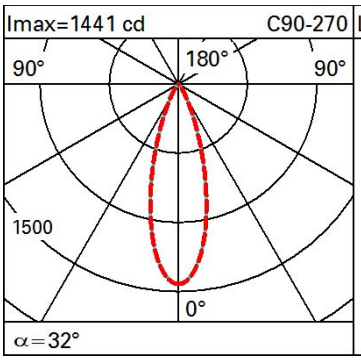

Lux

h	d1	d2	Em	Emax
1	0.6	0.6	1111	1441
2	1.1	1.1	278	360
3	1.7	1.7	123	160
4	2.3	2.3	69	90

Isolux

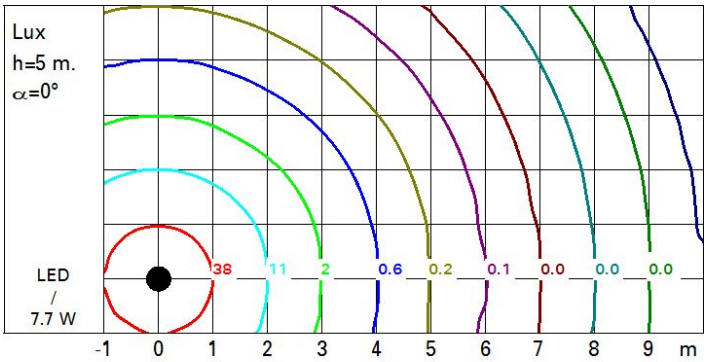

Diagrama UGR

Corrected UGR values (at 810 lm bare lamp luminous flux)

Riflect.:											
ceil/cav		0.70	0.70	0.50	0.50	0.30	0.70	0.70	0.50	0.50	0.30
walls		0.50	0.30	0.50	0.30	0.30	0.50	0.30	0.50	0.30	0.30
work pl.		0.20	0.20	0.20	0.20	0.20	0.20	0.20	0.20	0.20	0.20
Room dim				viewed					viewed		
x	y			crosswise					endwise		
2H	2H	9.9	10.5	10.2	10.7	11.0	9.7	10.3	10.0	10.5	10.8
	3H	9.9	10.5	10.2	10.7	11.0	9.6	10.2	10.0	10.4	10.7
	4H	9.9	10.4	10.3	10.7	11.0	9.6	10.1	9.9	10.4	10.7
	6H	9.9	10.4	10.3	10.7	11.0	9.5	10.0	9.9	10.3	10.6
	8H	9.9	10.3	10.3	10.7	11.0	9.5	9.9	9.9	10.3	10.6
	12H	9.9	10.3	10.2	10.6	11.0	9.5	9.9	9.8	10.2	10.6
4H	2H	9.8	10.3	10.1	10.6	10.9	9.8	10.3	10.1	10.6	10.9
	3H	9.9	10.3	10.3	10.6	11.0	9.8	10.2	10.2	10.5	10.9
	4H	9.9	10.3	10.3	10.7	11.0	9.8	10.1	10.2	10.5	10.9
	6H	9.9	10.2	10.3	10.6	11.1	9.7	10.1	10.2	10.5	10.9
	8H	9.9	10.2	10.3	10.6	11.0	9.7	10.0	10.1	10.4	10.9
	12H	9.8	10.1	10.3	10.5	11.0	9.7	9.9	10.1	10.4	10.8
8H	4H	9.9	10.2	10.3	10.6	11.0	9.7	10.0	10.2	10.5	10.9
	6H	9.9	10.1	10.3	10.6	11.0	9.7	10.0	10.2	10.4	10.9
	8H	9.8	10.0	10.3	10.5	11.0	9.7	9.9	10.2	10.4	10.9
	12H	9.8	10.0	10.3	10.5	11.0	9.7	9.8	10.2	10.3	10.8
12H	4H	9.8	10.1	10.3	10.5	11.0	9.7	10.0	10.2	10.4	10.9
	6H	9.8	10.0	10.3	10.5	11.0	9.7	9.9	10.2	10.4	10.9
	8H	9.8	10.0	10.3	10.5	11.0	9.7	9.8	10.2	10.3	10.9

Variations with the observer position at spacing:

S =	1.0H	4.0 / -4.4	4.1 / -4.2
	1.5H	6.6 / -5.2	6.7 / -5.1
	2.0H	8.6 / -5.6	8.6 / -5.3