Palco

Design Artec Studio | **iGuzzini**

Ultimo aggiornamento delle informazioni: Aprile 2025

Configurazione di prodotto: P630
P630: corpo piccolo - warm White - DALI - ottica spot

Codice prodotto
P630: corpo piccolo - warm White - DALI - ottica spot

Descrizione tecnica
Proiettore orientabile con adattatore per installazione su binario tensione di rete per sorgente LED ad alta resa con emissione monocromatica in tonalità Warm White (3000K). Alimentatore DALI integrato all'interno del prodotto. L'apparecchio è realizzato in pressofusione di alluminio e materiale termoplastico, permette una rotazione di 360° attorno all'asse verticale e un'inclinazione di 90° rispetto al piano orizzontale, è dotato di blocchi meccanici del puntamento, per entrambi movimenti, e si attuano agendo con uno stesso utensile su due viti, una lateralmente all'asta e una sull'adattatore a binario.Dissipazione del calore passiva. Proiettore atto a contenere fino a due accessori piani contemporaneamente . È possibile inoltre l'applicazione di un ulteriore componente esterno a scelta tra alette direzionali e schermo antiabbagliamento. Tutti gli accessori esterni sono ruotabili di 360° rispetto all'asse longitudinale del proiettore.

Installazione
A binario elettrificato su apposita basetta

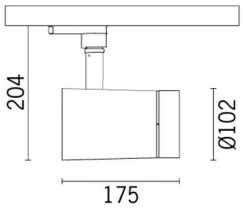

Colore
Bianco (01) | Nero (04)

Peso (Kg)
1.28

Montaggio
binario trifase

Cablaggio
Componentistica DALI contenuta all'interno dell'apparecchio

Sistemi_di_controllo_compatibili:
Quick BLE
Quick DALI - Touch display 7"
Quick DALI LMS Quick
Master Pro Evo KNX

Soddisfa EN60598-1 e relative note

IP20 IP40 Vano ottico

Dati tecnici

Im di sistema:	2134
W di sistema:	28.5
Im di sorgente:	2900
W di sorgente:	26
Efficienza luminosa (lm/W, dati di sistema):	74.9
Im in modalità emergenza:	-
Flusso totale emesso a 90° o superiore [Lm]:	0
Light Output Ratio (L.O.R.) [%]:	74
Angolo di apertura [°]:	12°

CRI (minimo):	90
Temperatura colore [K]:	3000
MacAdam Step:	2
Life Time LED 1:	> 50,000h - L90 - B10 (Ta 25°C)
Codice lampada:	LED
Numero di lampade per vano ottico:	1
Codice ZVEI:	LED
Numero di vani ottici:	1
Control:	DALI-2

Polare

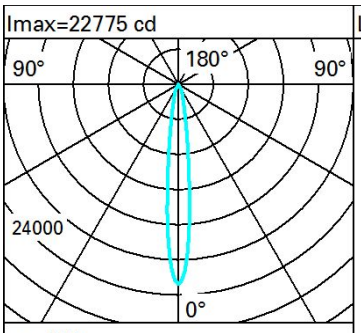

Lux

h	d	Em	Emax
2	0.4	4523	5694
4	0.9	1131	1423
6	1.3	503	633
8	1.8	283	356