iPro

Design Mario Cucinella | **iGuzzini**

Letzte Aktualisierung der Informationen: Oktober 2024

Produktkonfiguration: BD48
BD48: Strahler für Außenbereiche - Led Neutral White - eingebaute dimmbare DALI - Flood-Optik

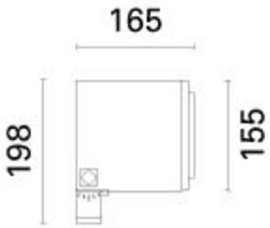

Produktcode
BD48: Strahler für Außenbereiche - Led Neutral White - eingebaute dimmbare DALI - Flood-Optik

Beschreibung
Strahlerleuchte, die zur Verwendung von LED-Lichtquellen in Neutral White und Linsen zur Flood-Lichtstreuung vorgesehen ist. Die Leuchte besteht aus einem Leuchtengehäuse / Komponentengehäuse und einem versenkbaren Befestigungsbügel. Das Leuchtengehäuse und der vordere Rahmen wurden aus einer druckgegossenen Aluminiumlegierung hergestellt und sind mit flüssigem Acryllack (Farbe RAL 9007 Grau) oder mit flüssigem Strukturlack (Farbe RAL 9016) mit hoher Beständigkeit gegen Witterungseinflüsse und UV-Strahlen lackiert; das durchsichtige, gehärtete Natrium-Kalzium-Sicherheitsglas der Stärke 5 mm ist mit Silikon am Rahmen befestigt. Der Rahmen ist mit zwei unverlierbaren M5 Schrauben aus Edelstahl AISI 304 und einem Sicherheitskabel aus verzinktem Stahl fest mit dem Leuchtengehäuse verbunden. Im Inneren des Leuchtengehäuses befindet sich der vollständige Schaltkreis mit 16 Leistungs-LED und den entsprechenden Linsen aus Kunststoff. Das Komponentengehäuse, das im hinteren Teil der Leuchte ausgespart wurde, dient zur Unterbringung der Stromversorgungseinheit; sie wird mit unverlierbaren Schrauben an einer abnehmbaren Platte aus verzinktem Stahl befestigt. Die Stromversorgungseinheit erreicht man durch eine Tür aus lackierter Aluminiumlegierung auf der Rückseite, die mit vier unverlierbaren M5 Schrauben aus Edelstahl AISI 304 und einem Sicherheitskabel am Korpus des Produkts befestigt ist. Die Leuchte ist zur durchgehenden Verkabelung mit zwei Kabelklemmen (M24x1,5) vorgesehen, die aus vernickeltem Messing bestehen und sich zur Durchführung von Kabeln mit einem Durchmesser zwischen 7,0 und 16,0 mm eignen. Die Verbindung zwischen Netzstrom und Komponenteneinheit erfolgt über ein 3-poliges Klemmenbrett mit Schnellanschluss. iPro kann mithilfe eines Bügels aus extrudiertem Aluminium, auf dem im Siebdruck die Gradskala (15°-Schritte) aufgedruckt ist, von +95° bis –5° auf der Waagrechten ausgerichtet werden. Durch die innen liegenden Silikondichtungen ist eine Dichtheit von IP66 garantiert. Große Auswahl an Zubehör: Blendschutz, Blendklappen, lichtbrechende Gläser, lichtstreuende Prismengläser und Farbfilter, die auch paarweise angebracht werden können. Sämtliche äußeren Schrauben sind aus Edelstahl A2.

Installation
Installation als Boden-, Wand- und Deckenleuchte mittels eines speziellen Bügels. Für die Befestigung Verankerungsdübel für Beton/Zement und Vollziegel verwenden.

Farben	**Gewicht (Kg)**
Weiß (01) | Schwarz (04) | Grau (15) | Rostbraun (F5)	3.9

Montage
Wandanbauleuchte|Erdspieß|Deckenanbauleuchte|standleuchte

Verkabelung
Die Leuchte ist mit einer elektronischen dimmbaren DALI-Stromversorgungseinheit (220 ÷240 Vac, 50/60 Hz) ausgestattet.

Anmekungen
mit zusätzlich erhältlichem Schutzgitter: IK 09

Gemäß der Normen EN60598-1 u. Sondernormen

960°C IK07 IP66

Technische Daten

Im System:	2079
W System:	25.1
Im Lichtquelle:	3150
W Lichtquelle:	23
Lichtausbeute (lm/W, Systemwert):	82.8
Im im Notlichtbetrieb:	-
abgegebener Lichtstrom bei/ über einem Winkel von 90° [lm]:	0
Leuchtenbetriebswirkungsgrad (L.O.R.) [%]:	66
Abstrahlwinkel [°]:	20°
CRI (minimum):	80
Farbtemperatur [K]:	4000
MacAdam Step:	3

Lebensdauer LED 1:	100,000h - L80 - B10 (Ta 25°C)
Lebensdauer LED 2:	100,000h - L80 - B10 (Ta 40°C)
Lampencode:	LED
Anzahl Lampen in Leuchtengehäuse:	1
ZVEI-Code:	LED
Anzahl Leuchtengehäuse:	1
Operativer Umgebungstemperaturbereich:	von -25°C von 40°C.
Leistungsfaktor:	Sehen Montageanleitung
Einschaltstrom:	5 A / 50 µs
maximale Anzahl Leuchten pro Sicherungsautomat:	B10A: 31 Leuchten B16A: 50 Leuchten C10A: 52 Leuchten C16A: 85 Leuchten
Überspannungsschutz:	4kV Gleichtaktspannung und 2kV Gegentaktspannung
Control:	DALI-2

Polardiagramm

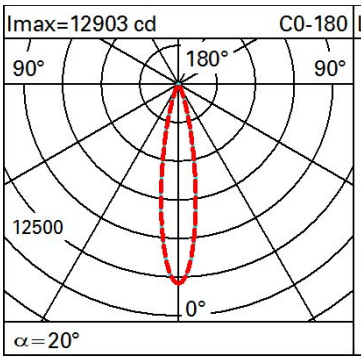

Lux

h	d1	d2	Em	Emax
8	2.8	2.8	157	202
16	5.6	5.6	39	50
24	8.5	8.5	17	22
32	11.3	11.3	10	13

Isolux

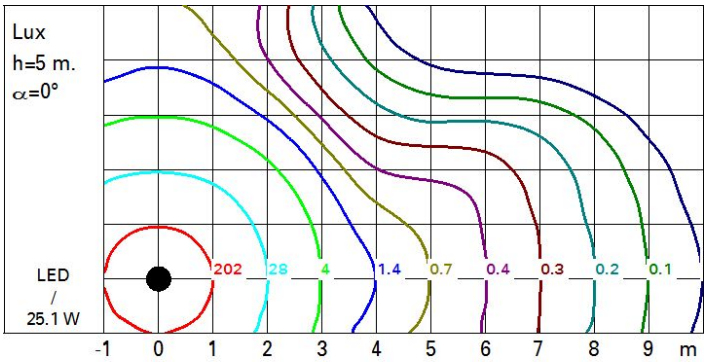

UGR-Diagramm

Corrected UGR values (at 3150 lm bare lamp luminous flux)

Riflect.:											
ceil/cav		0.70	0.70	0.50	0.50	0.30	0.70	0.70	0.50	0.50	0.30
walls		0.50	0.30	0.50	0.30	0.30	0.50	0.30	0.50	0.30	0.30
work pl.		0.20	0.20	0.20	0.20	0.20	0.20	0.20	0.20	0.20	0.20
Room dim				viewed					viewed		
x	y			crosswise					endwise		
2H	2H	9.0	11.1	9.4	11.4	11.7	9.1	11.2	9.5	11.5	11.8
	3H	9.2	10.7	9.6	11.1	11.4	9.2	10.7	9.6	11.0	11.4
	4H	9.2	10.5	9.6	10.8	11.1	9.2	10.5	9.6	10.8	11.1
	6H	9.2	10.1	9.6	10.5	10.8	9.2	10.1	9.6	10.5	10.8
	8H	9.2	10.1	9.6	10.4	10.8	9.2	10.1	9.6	10.4	10.8
	12H	9.1	10.0	9.5	10.4	10.8	9.1	10.1	9.5	10.4	10.8
4H	2H	9.1	10.3	9.5	10.7	11.0	9.4	10.6	9.7	10.9	11.3
	3H	9.4	10.3	9.8	10.7	11.1	9.5	10.4	9.9	10.8	11.1
	4H	9.3	10.3	9.7	10.7	11.1	9.4	10.4	9.9	10.8	11.2
	6H	9.0	10.7	9.5	11.1	11.6	9.1	10.8	9.6	11.2	11.7
	8H	8.8	10.7	9.3	11.2	11.7	9.0	10.9	9.5	11.3	11.8
	12H	8.7	10.7	9.2	11.1	11.7	8.9	10.8	9.4	11.3	11.8
8H	4H	8.9	10.7	9.4	11.2	11.7	9.0	10.8	9.5	11.3	11.8
	6H	8.8	10.5	9.3	11.0	11.5	8.9	10.6	9.4	11.1	11.6
	8H	8.8	10.3	9.3	10.8	11.3	8.9	10.4	9.4	10.9	11.4
	12H	8.9	9.9	9.4	10.4	10.9	9.0	10.0	9.5	10.5	11.1
12H	4H	8.8	10.7	9.3	11.2	11.7	8.9	10.8	9.4	11.3	11.8
	6H	8.8	10.3	9.3	10.8	11.3	8.9	10.4	9.4	10.9	11.4
	8H	8.9	9.9	9.4	10.4	10.9	9.0	10.0	9.5	10.5	11.1

Variations with the observer position at spacing:

S =	1.0H	1.5 / -1.1	1.6 / -1.0
	1.5H	3.3 / -6.2	3.3 / -6.3
	2.0H	4.5 / -8.9	4.4 / -8.9