Le Perroquet

Design Piano Design **iGuzzini**

Última actualización de la información: Noviembre 2024

Configuraciones productos: P259
P259: Proyector con cuerpo medio - warm white - DALI - SPOT

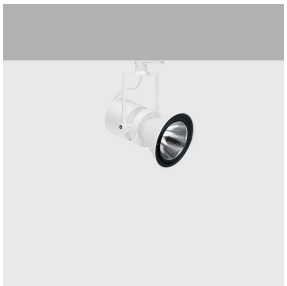

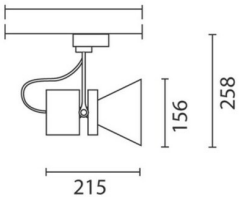

Código producto
P259: Proyector con cuerpo medio - warm white - DALI - SPOT

Descripción
Proyector orientable con adaptador para instalación sobre raíl electrificado DALI. Lámpara LED de alto rendimiento con elevado índice de reproducción cromática. Cuerpo de iluminación en aluminio fundido a presión y material termoplástico. Las articulaciones del proyector permiten una rotación de 360° alrededor del eje vertical y una inclinación de 90° respecto al plano horizontal. Los bloques mecánicos del proyector y el adaptador permiten bloquear la rotación y la inclinación para garantizar la precisión de orientación de la emisión luminosa incluso tras la instalación o durante las fases de mantenimiento. El cuerpo óptico consta de un anillo de soporte de los accesorios adecuado para contener un accesorio plano. Posibilidad de aplicar un componente externo - apantallamiento asimétrico / aletas orientables; los accesorios externos se pueden girar libremente con respecto al eje longitudinal del proyector. Unidad de alimentación regulable DALI integrada en el cuerpo del proyector.

Instalación
Instalación en raíl electrificado.

Colores
Blanco (01) | Gris/Negro (74)

Peso (Kg)
0.9

Montaje
raíle dali

Equipo
Unidad de alimentación regulable DALI integrada.

Se conforma con EN60598-1 y regulaciones pertinentes

850°C IP20 IP40 Para montaje óptico pending

Datos técnicos

Im de sistema:	3165
W de sistema:	37.1
Im de la fuente:	3860
W de la fuente:	32
Eficiencia luminosa (lm/W, valor del sistema):	85.3
Im en modo emergencia:	-
Flujo total de emisión en un ángulo de 90º o superior [Lm]:	0
Light Output Ratio (L.O.R.) [%]:	82
Ángulo de apertura del haz de luz [°]:	14°

CRI (mínimo):	90
Temperatura de color [K]:	3000
MacAdam Step:	2
Life time (vida útil) LED 1:	> 50,000h - L90 - B10 (Ta 25°C)
Código de lámpara:	LED
Número de lámparas por grupo óptico:	1
Código ZVEI:	LED
Número de grupos ópticos:	1
Control:	DALI-2

Polar

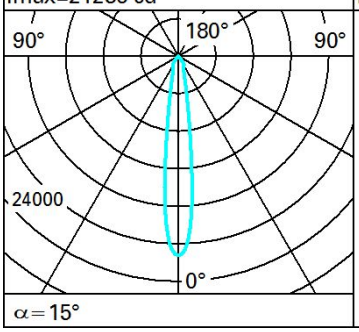

Lux

h	d	Em	Emax
2	0.5	4366	5309
4	1	1091	1327
6	1.6	485	590
8	2.1	273	332