Palco Pro

Design Artec Studio | **iGuzzini**

Letzte Aktualisierung der Informationen: Mai 2025

Produktkonfiguration: PX01
PX01: Korpus Ø62mm - Elektronische dimmbare DALI - Medium-Optik

Produktcode
PX01: Korpus Ø62mm - Elektronische dimmbare DALI - Medium-Optik

Beschreibung
Ausrichtbarer Strahler mit Adapter zum Einbau an einer Stromschiene mit Netzspannung. LED-Lichtquelle (CRI97) mit hoher Farbwiedergabe im Farbton 3500K und Optiksystem OptiBeam Lens, Medium-Optik. Elektronisches dimmbares DALI-Versorgungsgerät integriert in den Schienenadapter der Leuchte. Leuchtenkorpus aus Aluminiumdruckguss und Thermoplast, erlaubt eine Drehung um 360° um die Senkrechte und eine Schrägstellung um 90° zur Waagrechten, mit mechanischen Blockiervorrichtungen. Passive Wärmeableitung. Der Strahler kann mit dem System „Push&Go“ bis zu drei flache Zubehörteile gleichzeitig enthalten. Zudem kann dasselbe Systeme zur Verwendung einer weiteren externe Komponente eingesetzt werden, die wahlweise als Blendschutzklappen oder ein Blendschutzschirm ausgeführt werden kann. Sämtliche internen und externen Zubehörteile können um 360° im Verhältnis zur Längsachse des Strahlers gedreht werden.

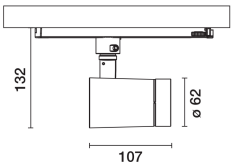

Installation
Einbau auf Stromschiene mit Netzspannung.

Farben	Gewicht (Kg)
Weiß (01) | Schwarz (04)	0.51

Montage
Wandanbauleuchte|Deckenanbauleuchte

Verkabelung
Im Produkt integrierte elektronische Komponenten.

Gemäß der Normen EN60598-1 u. Sondernormen

IP20 IP40 for optical assembly

Technische Daten

Im System:	1193
W System:	19.3
Im Lichtquelle:	1510
W Lichtquelle:	17
Lichtausbeute (lm/W, Systemwert):	61.8
Im im Notlichtbetrieb:	-
abgegebener Lichtstrom bei/ über einem Winkel von 90° [lm]:	0
Leuchtenbetriebswirkungsgrad (L.O.R.) [%]:	79
Abstrahlwinkel [°]:	14°
CRI (minimum):	97
Farbtemperatur [K]:	3500

MacAdam Step:	2
Lebensdauer LED 1:	> 50,000h - L90 - B10 (Ta 25°C)
Lampencode:	LED
Anzahl Lampen in Leuchtengehäuse:	1
ZVEI-Code:	LED
Anzahl Leuchtengehäuse:	1
Leistungsfaktor:	Sehen Montageanleitung
Einschaltstrom:	5 A / 50 µs
maximale Anzahl Leuchten pro Sicherungsautomat:	B10A: 31 Leuchten B16A: 50 Leuchten C10A: 52 Leuchten C16A: 85 Leuchten
Überspannungsschutz:	4kV Gleichtaktspannung und 2kV Gegentaktspannung
Control:	DALI-2

Polardiagramm

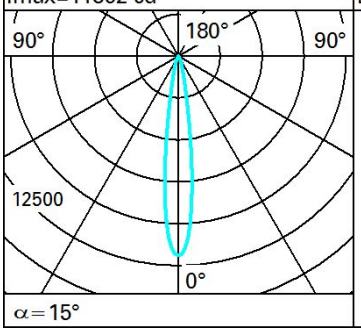

Lux

h	d	Em	Emax
2	0.5	2426	2973
4	1	607	743
6	1.6	270	330
8	2.1	152	186