Palco

Design Artec Studio | **iGuzzini**

Ultimo aggiornamento delle informazioni: Aprile 2025

Configurazione di prodotto: MJ98
MJ98: Proiettore corpo medio - warm white - alimentatore elettronico e dimmer - ottica spot

Codice prodotto
MJ98: Proiettore corpo medio - warm white - alimentatore elettronico e dimmer - ottica spot

Descrizione tecnica
Proiettore orientabile con adattatore per installazione su binario tensione di rete per sorgente LED ad alta resa con emissione monocromatica in tonalità warm White (3000K). Alimentatore elettronico dimmerabile integrato all'interno del prodotto. L'apparecchio è realizzato in pressofusione di alluminio e materiale termoplastico, permette una rotazione di 360° attorno all'asse verticale e un'inclinazione di 90° rispetto al piano orizzontale, è dotato di blocchi meccanici del puntamento, per entrambi movimenti, e si attuano agendo con uno stesso utensile su due viti, una lateralmente all'asta e una sull'adattatore a binario.Dissipazione del calore passiva. Proiettore atto a contenere fino a due accessori piani contemporaneamente . È possibile inoltre l'applicazione di un ulteriore componente esterno a scelta tra alette direzionali e schermo antiabbagliamento. Tutti gli accessori esterni sono ruotabili di 360° rispetto all'asse longitudinale del proiettore.

Installazione
A binario elettrificato

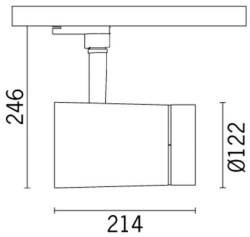

Colore
Bianco (01) | Nero (04)

Peso (Kg)
2.12

Montaggio
binario trifase

Cablaggio
Componentistica eletrronica contenuta all'interno dell'apparecchio

Soddisfa EN60598-1 e relative note

IP20

Dati tecnici

Im di sistema:	3311	CRI (minimo):	90
W di sistema:	40.2	Temperatura colore [K]:	3000
Im di sorgente:	4300	MacAdam Step:	2
W di sorgente:	36	Life Time LED 1:	> 50,000h - L90 - B10 (Ta 25°C)
Efficienza luminosa (lm/W, dati di sistema):	82.4	Codice lampada:	LED
Im in modalità emergenza:	-	Numero di lampade per vano ottico:	1
Flusso totale emesso a 90° o superiore [Lm]:	0	Codice ZVEI:	LED
Light Output Ratio (L.O.R.) [%]:	77	Numero di vani ottici:	1
Angolo di apertura [°]:	10°	Control:	Completo di dimmer

Polare

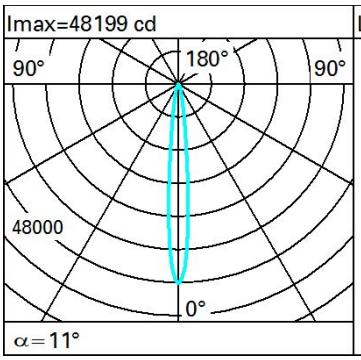

Lux

h	d	Em	Emax
2	0.4	9748	12050
4	0.8	2437	3012
6	1.1	1083	1339
8	1.5	609	753