Agorà

Design Jean-Michel Wilmotte **iGuzzini**

Ultimo aggiornamento delle informazioni: Aprile 2025

Configurazione di prodotto: EV44
EV44: Proiettore con staffa - Tunable White - Alimentatore Remoto e Driver Integrato - Ottica Spot - Ta 25°

Codice prodotto
EV44: Proiettore con staffa - Tunable White - Alimentatore Remoto e Driver Integrato - Ottica Spot - Ta 25°

Descrizione tecnica
Proiettore finalizzato all'impiego di sorgenti luminose a LED (Bianco 2200K, 3000K, 4000K), Ottica Spot e controllo DMX512-RDM. Costituito da vano ottico, staffa e box per l'alimentatore in pressofusione di alluminio con vetro di sicurezza sodico-calcico temprato trasparente. L'apparecchio è dotato di doppio pressacavo per consentire il cablaggio passante. Il vano ottico è orientabile sul piano orizzontale con angolo da -50° / +90°. Agorà è dotato di scala graduata con blocco meccanico del puntamento.Il sistema ottico Opti Beam Lens . L'alimentazione elettronica è remota invece il driver DMX è integrato nel prodotto ed è compatibile con i sistemi di telegestione. Possibilità di utilizzare accessori sia interni (vetro diffondente, frangiluce lamellare e rifrattore per distribuzione ellittica) che esterni (schermo cilindrico, visiera e griglia di protezione). Tutte le viti esterne utilizzate sono in acciaio inox A2.

Installazione
Installazione a pavimento, a soffitto, a parete.

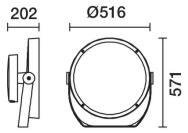

Colore
Bianco (01) | Nero (04) | Grigio (15) | Marrone Ruggine (F5)

Peso (Kg)
22.28

Cablaggio
Doppio PG.

Soddisfa EN60598-1 e relative note

IK08 IP66

Dati tecnici

Im di sistema:	28119	Temperatura colore [K]:	Tunable white 2200 - 4000
W di sistema:	270.2	MacAdam Step:	3
Im di sorgente:	36050	Life Time LED 1:	100,000h - L90 - B10 (Ta 25°C)
W di sorgente:	249	Voltaggio [Vin]:	48
Efficienza luminosa (lm/W, dati di sistema):	104.1	Codice lampada:	LED
Im in modalità emergenza:	-	Numero di lampade per vano ottico:	1
Flusso totale emesso a 90° o superiore [Lm]:	0	Codice ZVEI:	LED
Light Output Ratio (L.O.R.) [%]:	78	Numero di vani ottici:	1
Angolo di apertura [°]:	16°	Intervallo temperatura ambiente operativa:	da -30°C a 35°C.
CRI (minimo):	80	Control:	DMX-RDM

Polare

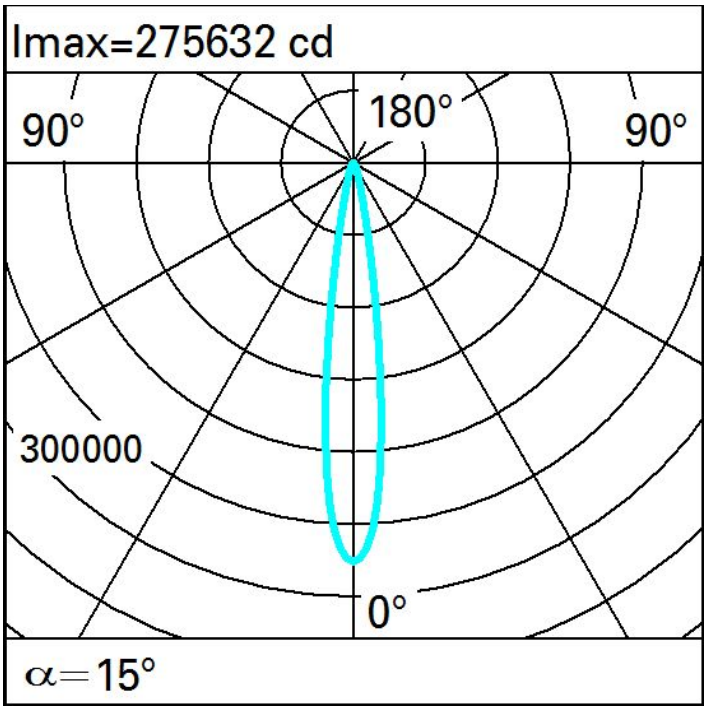

Isolux

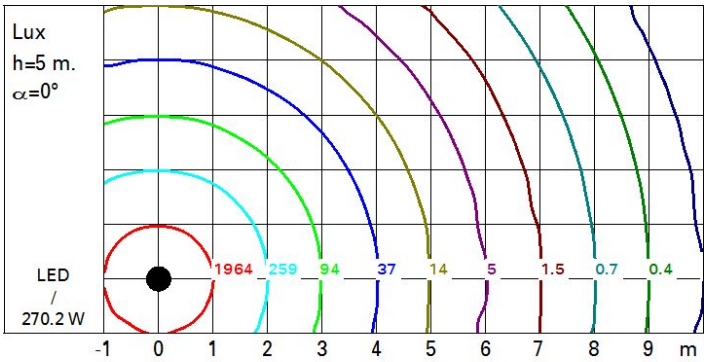
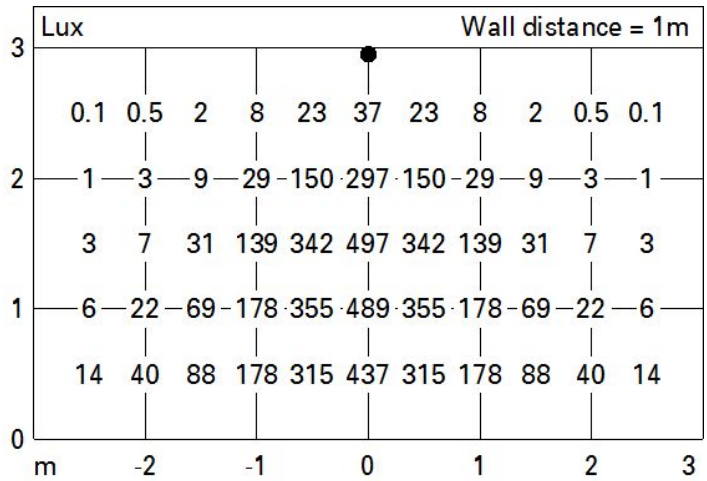
Illuminamenti