Sipario

Design iGuzzini **iGuzzini**

Última actualización de la información: Mayo 2025

Configuraciones productos: 020A
020A: Proyector SIPARIO Ø56 - DALI - Spot - OBLens -

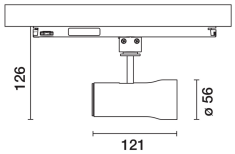

Código producto
020A: Proyector SIPARIO Ø56 - DALI - Spot - OBLens -

Descripción
Proyector orientable Ø56 con adaptador para instalación en raíl de tensión de red. Lámpara led con tecnología C.o.B (Chip on Board) de alto rendimiento cromático -CRI97- tono 2700K.
Cuerpo de aluminio fundido a presión con tapón trasero y anillo frontal de material termoplástico (Mass-Balance). El producto permite una rotación de 360° alrededor del eje vertical con bloqueo mecánico y una inclinación de 90° con respecto a la superficie horizontal. Disipación pasiva del calor.
Sistema óptico OptiBeam Lens con óptica Spot.
Alimentador electrónico regulable DALI-2 integrado en el adaptador.
Proyector con sistema Push&Go diseñado para facilitar y agilizar de manera segura el acoplamiento entre el producto y el accesorio óptico. La desconexión mecánica permite desenganchar el accesorio sin riesgo de que se caiga. Posibilidad de utilizar hasta tres accesorios internos y uno externo al mismo tiempo. Todos los accesorios internos y externos pueden girar 360º respecto al eje longitudinal del proyector.

Instalación
Raíl con tensión de red.

Colores
Blanco (01) | Negro opaco (V0)

Peso (Kg)
0.47

Montaje
raíl trifásico

Se conforma con EN60598-1 y regulaciones pertinentes

IP20

Datos técnicos

Im de sistema:	535
W de sistema:	13.1
Im de la fuente:	810
W de la fuente:	10
Eficiencia luminosa (lm/W, valor del sistema):	40.8
Im en modo emergencia:	-
Flujo total de emisión en un ángulo de 90º o superior [Lm]:	0
Light Output Ratio (L.O.R.) [%]:	66
Ángulo de apertura del haz de luz [°]:	11°
CRI (mínimo):	97
Temperatura de color [K]:	2700

MacAdam Step:	2
Life time (vida útil) LED 1:	> 50,000h - L90 - B10 (Ta 25°C)
Código de lámpara:	LED
Número de lámparas por grupo óptico:	1
Código ZVEI:	LED
Número de grupos ópticos:	1
Factor de potencia:	Ver Hoja de instrucciones
Corriente de entrada:	5 A / 50 µs
Número máximo de luminarias por interruptor automático:	B10A: 31 Luminarias B16A: 50 Luminarias C10A: 52 Luminarias C16A: 85 Luminarias
Protección al sobrevoltaje:	4kV Modo común y 2kV Modo diferencial
Control:	DALI-2

Polar

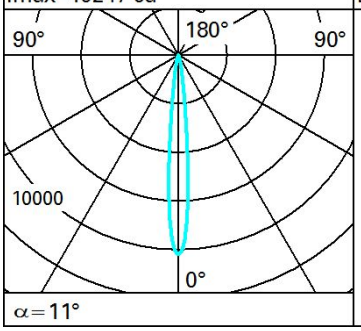

Lux

h	d	Em	Emax
2	0.4	2072	2562
4	0.7	518	640
6	1.1	230	285
8	1.5	129	160